Weitergabe sowie Vervielfältigung dieses Dokuments, Verwertung und Mitteilung seines Inhalts sind verboten, soweit nicht ausdrücklich gestattet.
The reproduction, distribution and utilization of this document as well as the communication of its coments to others without express autorization is prohibited.

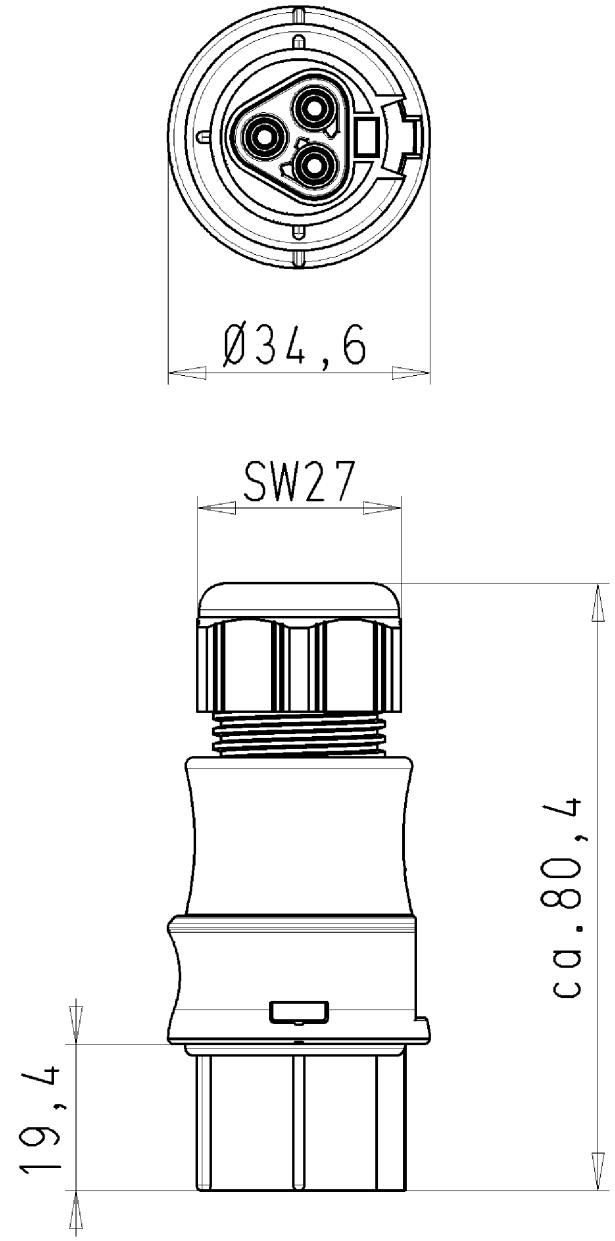

BUCHSENTEIL
MIT ZUGENTLASTUNG
96.031.0055.7 10W
27.03.2008 Schmitt S.
M1:1

96031005571OW_4 CADW1030 Lunz 2008-03-31T13:29:35 1.000