Produktdatenblatt

Art. Nr. 91.951.4253.0

Steckverbinder GST15I5S B1 ZR1WW GN04

gesis® MINI Steckverbinder, gerade, Polzahl 5, Buchse, Anschlussart Schraubanschluss, Bemessungsspannung 250 V / 400 V, Bemessungsstrom 13 A, Kabeldurchmesser 7,3 - 12 mm, Codierfarbe / Kontakteinsatz maigrün



Art. Nr.	91.951.4253.0
EAN	4049088039119
Bestelleinheit	50 Stück

Zulassungen

Technische Daten

Allgemein

Bemessungsstrom	13 A
Bemessungsspannung	250 V / 400 V
Bemessungsstoßspannung	4 kV
Zugentlastung	ja
Verschmutzungsgrad	2
Mechanische Codierung Code	Code 6
Verriegelbar	selbstverriegelnd (mit Werkzeug lösbar)
Codierfarbe / Kontakteinsatz	maigrün
Polkennzeichnung	1, 2, PE, 3, 4/N
Gehäusefarbe mit Zugentlastung	weiß
RAL-Nummer Codierung/Kontakteinsatz	6017

Anschlussdaten

Kabeldurchmesser max.	12 mm
Kabeldurchmesser min.	7,3 mm
Anschlussquerschnitt eindrähtig mm² max.	2,5 mm²
Anschlussquerschnitt eindrähtig mm² min.	0,5 mm²
Anschlussquerschnitt feindrähtig mm² max.	2,5 mm²
Anschlussquerschnitt feindrähtig mm² min.	0,5 mm²
Anschlüsse pro Pol	1
Abmantellänge	32 mm
Abisolierlänge	8 mm

Ausführung

Ausführung	Buchse
Anschlussart	Schraubanschluss

Schutzart (IP)	IP20

Werkstoff

Werkstoff des Gehäuses	Polyamid
Halogenfrei	ja
Kontaktmaterial	CuZn
Brandlast	0,111 kWh/St
Isolierteil Dauertemperaturbeständigkeit	100 °C
Oberflächenbehandlung	versilbert

Abmessungen

Länge	78 mm
Breite	32,6 mm
Höhe	15 mm

Technische Zeichnung

These dimensions will be especially checked at delivery
Only inspection dimensions
With /E marked dimensions are only valid for internal use

Diese Maße werden bei Abnahme besonders geprüft
Ausschließlich Prüfmaße
Mit /E gekennzeichnete Maße sind nur für interne Zwecke gültig

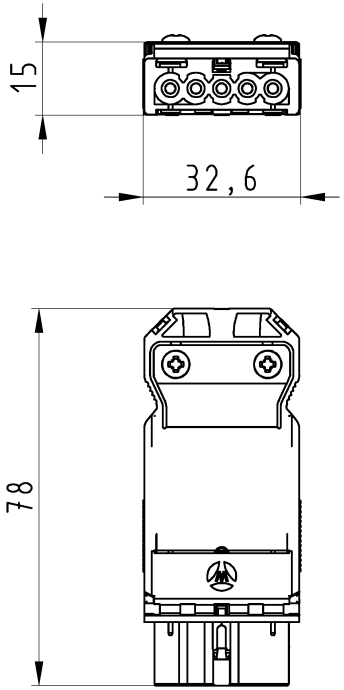

Auslieferungszustand

delivery status

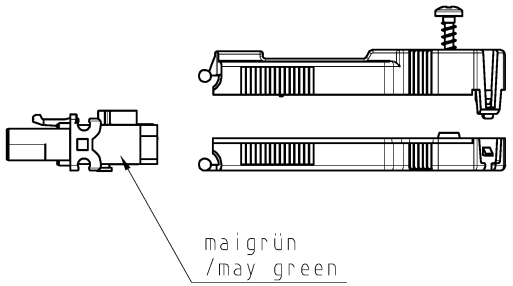

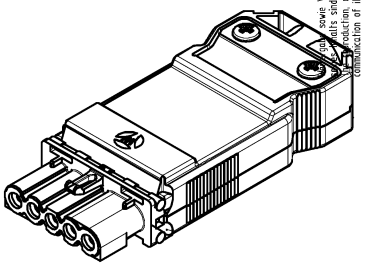

Verpackungseinheit: je 50 Stück
packaging unit: per 50

Bestellnummer /Order number	Typ /Type	Farbe Zugentlastung /color strain relief
91.951.4253.0	GST15i5S B1 ZR1VW GN	weiß /white
91.951.4253.1	GST15i5S B1 ZR1VS GN	schwarz /black

Weitere Daten siehe KATALOG oder eKatalog.
Additional data see CATALOG or eCatalog.

www.wieland-electric.com
eshop.wieland-electric.com

Tolerierung Size ISO 14405Ⓔ/Tolerance system Size ISO 14405Ⓔ.
(This ISO-standard describes the envelope principle. According to the envelope principle the deviations of form and parallelism are limited by the size tolerances).

ja/yes ☒ Stoffverbots- und Deklarationsliste nach WN 5020.010 ist einzuhalten. Conformity with Wieland document WN 5020.010 e (list of prohibited / declarable hazardous substances) to be declared!

Freitoleranz nach
General tolerance

CAD - Zeichnung, keine manuellen Änderungen
CAD - drawing, no manual modifications allowed

1.Verwendung: -
First Use:

Blatt: 1 von 1
Sheet: 1 of 1

Index	Datum / Blatt Date / Sheet	Maßstab/Scale	Werkstoff/Material	2015	Tag/Date	Name		Zeichnung Nr./Drawing No.	Index
	/			gezeichnet drawn	10.08.	Nagengast F.	T	91.951.4253.0 13K	
	/	1:1		geprüft checked	-	-			
	/			Normgepr. Stand. check	-	-		Maße in mm/Dimensions are in mm	
	/	Vol. mm³	Ofl./Surf. mm²	Ersatz für/Replacement for: -					

Änderung/Revision

wieland
www.wieland-electric.com

Type

Benennung/Title

BUCHSENT_M_ZUGENTL
female connector with strain relief
Universal mit PE/ universal with PE

Nachdruck sowie Vervielfältigung dieses Dokuments, Verwertung und Mitteilung des Inhalts sind verboten, soweit nicht ausdrücklich gestattet. Reproduction, distribution and utilization of this document as well as the communication of its contents to others without express authorization is prohibited.