Produktdatenblatt

Art. Nr. 96.166.2153.6

Geräteanschluss RST20I6C S1 M13V TB04

RST® CLASSIC Geräteanschluss, Modular, gewinkelt 7°, M16, Polzahl 6, Ausführung Stecker, Anschlussart Crimp, Bemessungsspannung 250 V / 400 V, Bemessungsstrom 20 A, Codierfarbe / Kontakteinsatz türkisblau



Art. Nr.	96.166.2153.6
EAN	4049088424687
Bestelleinheit	100 Stück

Zulassungen

Technische Daten

Hinweis

Hinweis	Crimpkontakte bitte separat dazu bestellen (unter passende Produkte)Lagefixierung durch Abflachung am Gewinde3 Pole max. 20A, 3 Pole max. 5A

Allgemein

Bemessungsstrom	20 A
Bemessungsspannung	250 V / 400 V
Verschmutzungsgrad	3
Bemessungsstoßspannung	4 kV
Durchgangswiderstand	0,65 mOhm
Verriegelbar	selbstverriegelnd (mit Werkzeug lösbar)
Codierfarbe / Kontakteinsatz	türkisblau
Polkennzeichnung	L, N, PE, 1, 2, Ls
Farbe des separaten Adapterstücks (falls vorhanden)	schwarz

Anschlussdaten

Anschlussquerschnitt feindrähtig mm² max.	2,5 mm²
Anschlussquerschnitt feindrähtig mm² min.	0,75 mm²
Anschlüsse pro Pol	1
Abisolierlänge	7 mm

Ausführung

Ausführung	Stecker
Anschlussart	Crimp
Anschluss Gewinde	M16
Steckrichtung	abgewinkelt
Neigungswinkel	7 °
Schutzart (IP)	IP66/68 (3m;2h) /IP69
Gehäusewandstärke (min.)	0,5 mm
Gehäusewandstärke (max.)	8 mm

Werkstoff

Werkstoff des Gehäuses	Polyamid
Halogenfrei	ja
Kontaktmaterial	CuZn
Brandlast	0,248 kWh/St
Isolierteil Dauertemperaturbeständigkeit	100 °C
Oberflächenbehandlung	versilbert

Abmessungen

Länge	81,8 mm
Breite	34,6 mm
Höhe	34,6 mm

Zubehör

Art. Nr.	Typ	Beschreibung
05.546.3921.8	Steckerkontakt CRIMP RST20i6/i7 1,0QMM	RST20i7/6 Crimpkontakt, Stecker, 20A, für Leiterquerschnitt 0,75 mm² - 1,0 mm²
05.546.4021.8	Steckerkontakt CRIMP RST20i6/i7 1,5QMM	RST20i7/6 Crimpkontakt, Stecker, 20A, für Leiterquerschnitt 1,5 mm²
05.546.4121.8	Steckerkontakt CRIMP RST20i6/i7 2,5QMM	RST20i7/6 Crimpkontakt, Stecker, 20A, für Leiterquerschnitt 2,5 mm²
99.591.0000.7	Verschlussstück für Stecker SW	RST20i7/6 Verschlussstück, zum sicheren Verschluss nicht benötigter Steckerteile, mit Befestigungsband, Farbe schwarz
Z5.569.5353.1	Verschlussstück für Stecker SW	RST20i7/6 Verschlussstück, zum sicheren Verschluss nicht benötigter Steckerteile, Farbe schwarz

Technische Zeichnung

Weitergabe sowie Vervielfältigung dieses Dokuments, Verwertung und Mitteilung seines Inhalts sind verboten, soweit nicht ausdrücklich gestattet.
The reproduction, distribution and utilization of this document as well as the communication of its contents to others without express authorization is prohibited.

These dimensions will be especially checked at delivery
Only inspection dimensions
With /E marked dimensions are only valid for internal use

Diese Maße werden bei Abnahme besonders geprüft
Ausschließlich Prüfmaße
Mit /E gekennzeichnete Maße sind nur für interne Zwecke gültig

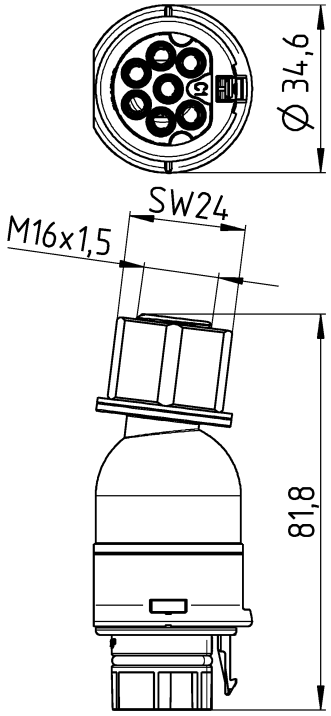

Auslieferungszustand
/delivery status

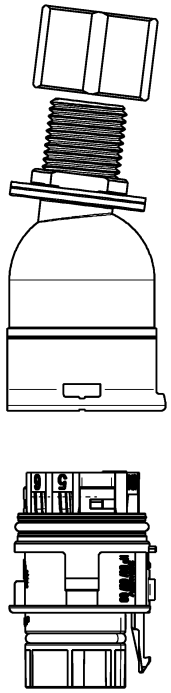

Teile-Nr./ Part no.	Typ/ Type	Kodierung/ coding
96.176.2153.0	RST20I7C S1 M13V GL	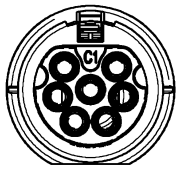
96.176.2153.1	RST20I7C S1 M13V SW	
96.176.2153.9	RST20I7C S1 M13V BL07	
96.166.2153.6	RST20I6S S1 M13V TB04	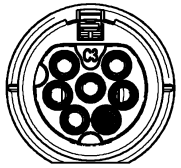
96.176.2153.6	RST20I7S S1 M13V TB04	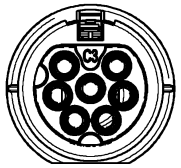

1:2

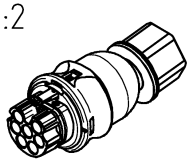

● = Pol verschlossen /pole closed

Tolerierung Size ISO 14405 Ⓔ / Tolerance system Size ISO 14405 Ⓔ.
(This ISO-standard describes the envelope principle. According to the envelope principle the deviations of form and parallelism are limited by the size tolerances).

ja/yes ☒ Stoffverbots- und Deklarationsliste nach WN 5020.010 ist einzuhalten. Conformity with Wieland document WN 5020.010 e (list of prohibited / declarable hazardous substances) to be declared!

Freitoleranz nach General tolerance

CAD - Zeichnung, keine manuellen Änderungen
CAD - drawing, no manual modifications allowed

1. Verwendung: First Use:

Blatt: 1 von 1
Sheet: 1 of 1

Werkstoff / Material

Maßstab / Scale: 1:1

Vol. mm³ Oft./Srf. mm²

	Tag/Date	Name
gezeichnet drawn	17.11.2017	Hollet
geprüft checked		
Normgeor. Stand. check		

Zeichnung Nr. / Drawing No.: 96.176.2153.0 13K

Index: a

Maße in mm / Dimensions are in mm

Ersatz für / Replacement for:

Index	Datum / Blatt Date / Sheet	Änderung / Revision
a	14.05.2018 /	

wieland
www.wieland-electric.com

Type: RST20I

Bennenung/Title: ST_CRIMP
male, crimp