Produktdatenblatt

Art. Nr. 96.163.2253.6

Geräteanschluss RST20I6C B1 M91V TB04

RST20i6 Geräteanschluss, Modular, gewinkelt 90°, M25, Polzahl 6, Ausführung Buchse, Anschlussart Crimp, Bemessungsspannung 250 V / 400 V, Bemessungsstrom 20 A, Codierfarbe / Kontakteinsatz türkisblau



Art. Nr.	96.163.2253.6
EAN	4049088424625
Bestelleinheit	100 Stück

Zulassungen

Technische Daten

Hinweis

Hinweis	Crimpkontakte bitte separat dazu bestellen (unter passende Produkte)Lagefixierung durch Abflachung am Gewinde3 Pole max. 20A, 3 Pole max. 5A

Allgemein

Bemessungsstrom	20 A
Bemessungsspannung	250 V / 400 V
Verschmutzungsgrad	3
Bemessungsstoßspannung	4 kV
Durchgangswiderstand	0,65 mOhm
Verriegelbar	selbstverriegelnd (mit Werkzeug lösbar)
Codierfarbe / Kontakteinsatz	türkisblau
Polkennzeichnung	L, N, PE, 1, 2, Ls
Farbe des separaten Adapterstücks (falls vorhanden)	schwarz

Anschlussdaten

Anschlussquerschnitt feindrähtig mm² max.	2,5 mm²
Anschlussquerschnitt feindrähtig mm² min.	0,75 mm²
Anschlüsse pro Pol	1
Abisolierlänge	7 mm

Ausführung

Ausführung	Buchse
Anschlussart	Crimp
Anschluss Gewinde	M25
Steckrichtung	rechtwinklig
Neigungswinkel	90 °
Schutzart (IP)	IP66/68 (3m;2h) /IP69
Gehäusewandstärke 2 (min.)	0,5 mm
Gehäusewandstärke (max.)	8 mm

Werkstoff

Werkstoff des Gehäuses	Polyamid
Halogenfrei	ja
Kontaktmaterial	CuZn
Brandlast	0,275 kWh
Isolierteil Dauertemperaturbeständigkeit	100 °C
Oberflächenbehandlung	versilbert

Abmessungen

Länge	75,3 mm
Breite	34,6 mm
Höhe	54,3 mm

Zubehör

Art. Nr.	Typ	Beschreibung
06.562.8753.0	Handentriegelung RST20i7 BG	Handentriegelung zum Nachrüsten von RST20i7/i6 Steckverbindern, Farbe betongrau
02.127.1121.8	Buchsenkontakt CRIMP RST20i6/i7 1,0QMM	RST20i7/6 Crimpkontakt, Buchse, 20A, für Leiterquerschnitt 0,75 mm² - 1,0 mm²
02.127.1221.8	Buchsenkontakt CRIMP RST20i6/i7 1,5QMM	RST20i7/6 Crimpkontakt, Buchse, 20A, für Leiterquerschnitt 1,5 mm²
02.127.1321.8	Buchsenkontakt CRIMP RST20i6/i7 2,5QMM	RST20i7/6 Crimpkontakt, Buchse, 20A, für Leiterquerschnitt 2,5 mm²
99.589.0000.7	Verschlussstück für Buchsen SW	RST20i7/6 Verschlussstück, zum sicheren Verschluss nicht benötigter Buchsenteile, mit Befestigungsband, Farbe schwarz
Z5.569.5253.1	Verschlussstück für Buchsen SW	RST20i7/6 Verschlussstück, zum sicheren Verschluss nicht benötigter Buchsenteile, Farbe schwarz

Technische Zeichnung

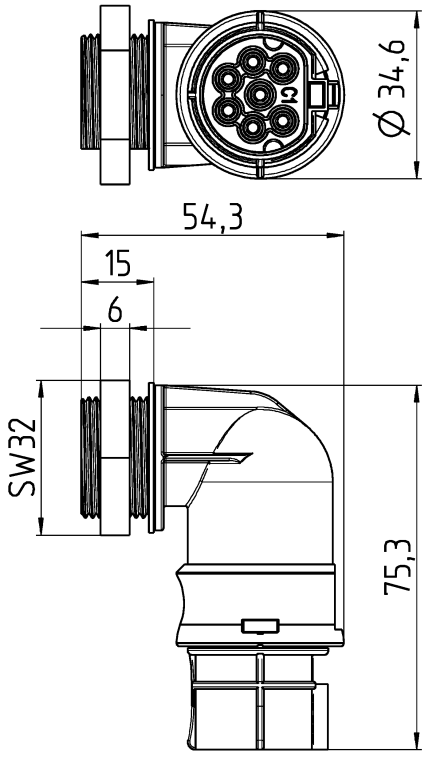

Auslieferungszustand
/delivery status

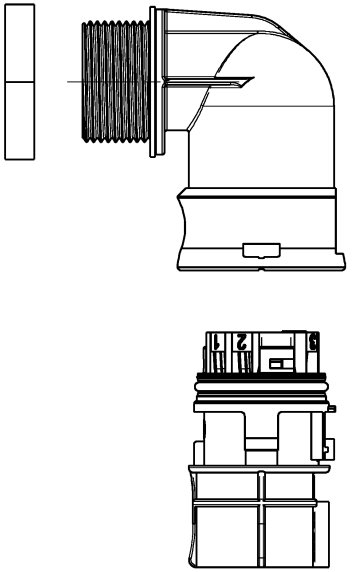

Teile-Nr./ Part no.	Typ/ Type	Kodierung/ coding
96.173.2253.0	RST2017C B1 M91V GL	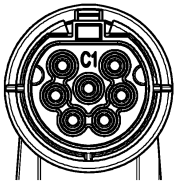
96.173.2253.1	RST2017C B1 M91V SW	
96.173.2253.9	RST2017C B1 M91V BL07	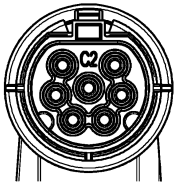
96.163.2253.6	RST2016C B1 M91V TB04	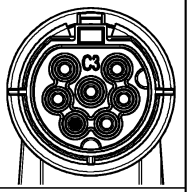
96.173.2253.6	RST2017C B1 M91V TB04	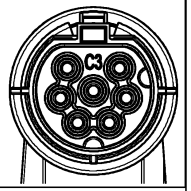

1:2

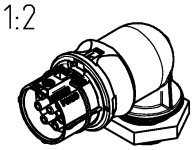

● = Pol verschlossen /pole closed

Tolerierung Size ISO 14405 Ⓔ / Tolerance system Size ISO 14405 Ⓔ.
(This ISO-standard describes the envolope principle. According to the envolope principle the deviations of form and parallelism are limited by the size tolerances).

ja/yes ☒ Stoffverbots- und Deklarationsliste nach WN 5020.010 ist einzuhalten. Conformity with Wieland document WN 5020.010 e (list of prohibited / declarable hazardous substances) to be declared!

Freitoleranz nach General tolerance

CAD - Zeichnung, keine manuellen Änderungen
CAD - drawing, no manual modifications allowed

1. Verwendung: First Use:

Blatt: Sheet: 1 von of 1

	/	Werkstoff / Material		Tag/Date	Name	Zeichnung Nr. / Drawing No.	Index
	/		gezeichnet drawn	17.11.2017	Hollet	96.173.2253.0 13K	a
	/	Maßstab / Scale 1:1	geprüft checked				
	/		Normgepr. Stand. check			Maße in mm / Dimensions are in mm	
	/	Vol. mm³ Ofl./Srf. mm²	Ersatz für / Replacement for:				
	/		Type	Bennenung/Title			
a	14.05.2018 /	wieland www.wieland-electric.com	RST20	BU_CRIMP female, crimp			
Index	Datum / Blatt Date / Sheet						
Änderung / Revision							

Weitergabe sowie Vervielfältigung dieses Dokuments, Verwertung und Mitteilung seines Inhalts sind verboten, soweit nicht ausdrücklich gestattet.
The reproduction, distribution and utilization of this document as well as the communication of its conents to others without express autorization is prohibited.

These dimensions will be especially checked at delivery
Only inspection dimensions
With /E marked dimensions are only valid for internal use

Diese Maße werden bei Abnahme besonders geprüft
Ausschließlich Prüfmaße
Mit /E gekennzeichnete Maße sind nur für interne Zwecke gültig

96_173_2253_0_13K_sheet_1 CADW4030 Hollet 2018-06-18T10:48:44 1.000

QU-MEE-01/14 a