Produktdatenblatt

Art. Nr. 05.506.5353.0

Flanschmutter M25

Sechskantmutter M25x1,5, Kunststoff, Rall 7035



Art. Nr.	05.506.5353.0
EAN	4049088385452
Bestelleinheit	50 Stück

Zulassungen

Technische Daten

Allgemein

Gewindegröße M	25

Technische Zeichnung

These dimensions will be especially checked at delivery
Only inspection dimensions
With /E marked dimensions are only valid for internal use

Diese Maße werden bei Abnahme besonders geprüft
Ausschließlich Prüfmaße
Mit /E gekennzeichnete Maße sind nur für interne Zwecke gültig

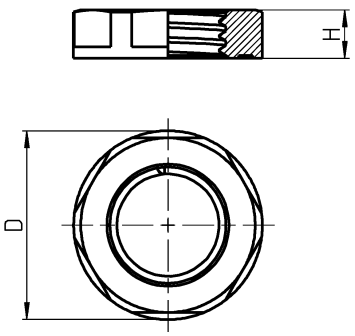

Wieland Teilenummer part number	Gewinde Verschraubung thread type of fitting	Höhe height H mm max.	Verschraubung fitting SW1 mm	Außen-Ø
05.506.5053.F	M12	5,0	18,0	[illegible]
05.506.5153.F	M16	5,0	22,0	[illegible]
05.506.5253.F	M20	6,0	26,0	28,6
05.506.5353.F	M25	6,0	32,0	35,0
05.506.5453.F	M32	7,0	41,0	46,1
05.506.5553.F	M40	7,0	50,0	55,3
05.506.5653.F	M50	8,0	60,0	66,1
05.506.5753.F	M63	8,0	75,0	82,5
05.506.5753.F	M63	8,0	75,0	82,5

Weitergabe sowie Vervielfältigung dieses Dokuments, Verwertung und Mitteilung seines Inhalts sind verboten, soweit nicht ausdrücklich gestattet. The reproduction, distribution and utilization of this document as well as the communication of its contents to others without express authorization is prohibited.

.F	Farbe colour	ähnl. RAL similar to RAL
0	lichtgrau/light grey	7035
1	schwarz/black	9005
3	silbergrau/silver grey	7001

Gewinde gemäß/thread according to	EN 60423
Material/material	PA 6 GF 30 UL94-HB

frei von lackbenetzungsstörenden Substanzen (Silikonfrei)/
free from substances that prevent paint adhesion (silicon free)

Weitere Daten siehe KATALOG oder eKatalog
additional data see CATALOG or eCATALOG
www.wieland-electric.com
eshop.wieland-electric.com

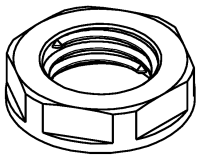

Tolerierung Size ISO 14405 Ⓔ / Tolerance system Size ISO 14405 Ⓔ.
(This ISO-standard describes the envolope principle. According to the envolope principle the deviations of form and parallelism are limited by the size tolerances).

ja/yes ☒ Stoffverbots- und Deklarationsliste nach WN 5020.010 ist einzuhalten. Conformity with Wieland document WN 5020.010 e (list of prohibited / declarable hazardous substances) to be declared!

Freitoleranz nach General tolerance

CAD - Zeichnung, keine manuellen Änderungen
CAD - drawing, no manual modifications allowed

1. Verwendung: First Use:

Blatt: Sheet: 1 von of 1

Werkstoff / Material

Maßstab / Scale 2:1

	Tag/Date	Name
gezeichnet drawn	25.04.2017	Butterhof
geprüft checked		
Normgepr. Stand. check		

Zeichnung Nr. / Drawing No.: T 05.506.5053.0 13K

Index

Maße in mm / Dimensions are in mm

Vol. mm³ Ofl./Srf. mm²

Ersatz für / Replacement for:

Type

Bennenung/Title

FLANSCHMUTTER
metrisch
Flange nut, metric

Index | Datum / Blatt Date / Sheet
Änderung / Revision

wieland
www.wieland-electric.com

Butterhof_05_506_5053_013K-AA-dwg1_sheet_1 CADW4038 Butterhof 2017-04-26T14:09:40 1.000

QU-MEE-01/14 a