fiche produit

article n° R1.400.0166.0

réglage du switch transpondeur STS 0166

Interrupteur de sécurité à codage par transpondeur et actionneur, code unique, démarrage manuel, distance de commutation 8 mm, dimensions Lxlxh : 36 x 26 x 13 mm, indice de protection IP67, câble de raccordement 10m



article n°	R1.400.0166.0
EAN	4049088306495
unité de commande	1 pièce(s)

certificats/approbations

données techniques

général

convient pour les fonctions de sécurité	oui
matériau du boîtier	plastique
intervalle de commutation	8 mm
nombre de sorties de contact protégées sous tension	2
type de connection électrique	câble
longueur du câble	10 m
distance de commutation par fusible ON	8 mm
distance de commutation du fusible OFF	18 mm
possibilité de détection des courts-circuits et des courts-circuits transversaux	oui
classe de protection (IP)	IP67
type d'actionnement	transpondeur

circuit de sortie

max. courant de sortie à la sortie sécurisée	400 mA

autre

nombre de sorties semiconducteur protégées	2

dimensions

largeur du capteur	36 mm
hauteur du capteur	26 mm
longueur du capteur	13 mm

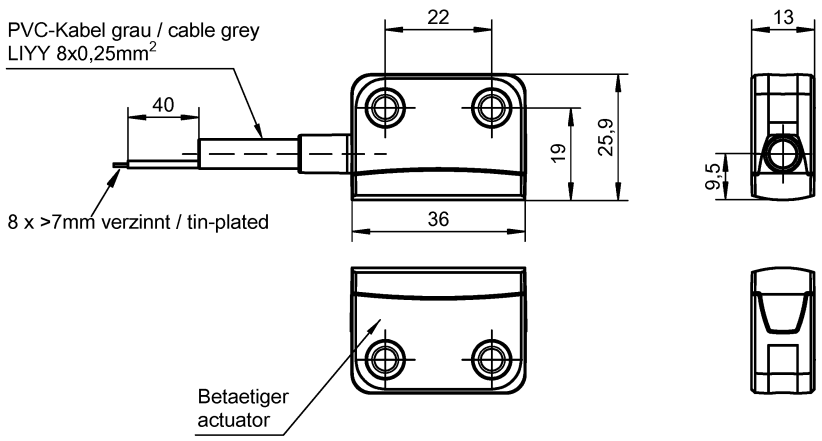

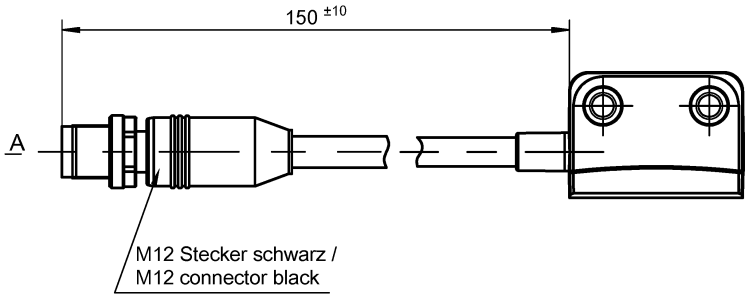

Weitergabe sowie Vervielfältigung dieses Dokuments, Verwertung und Mitteilung seines Inhalts sind verboten, soweit nicht ausdrücklich gestattet. Zuwiderhandlungen verpflichten zu Schadenersatz. Alle Rechte für den Fall der Patenterteilung oder GM-Eintragung vorbehalten.
The reproduction, distribution and utilization of this document as well as the communication of its contents to others without express authorization is prohibited.

Teile-Nr. / Part-No.	Anschluss / connection
R1.400.0110.0	M12-8
R1.400.0113.0	PVC cable - 3 m
R1.400.0114.0	PVC cable - 5 m
R1.400.0116.0	PVC cable - 10 m
ⓐ R1.400.0118.0	PVC cable - 20 m
R1.400.0130.0	M12-8
R1.400.0133.0	PVC cable - 3 m
R1.400.0134.0	PVC cable - 5 m
R1.400.0136.0	PVC cable - 10 m
R1.400.0150.0	M12-8
R1.400.0153.0	PVC cable - 3 m
R1.400.0154.0	PVC cable - 5 m
R1.400.0156.0	PVC cable - 10 m
R1.400.0120.0	M12-8
R1.400.0123.0	PVC cable - 3 m
R1.400.0124.0	PVC cable - 5 m
R1.400.0126.0	PVC cable - 10 m
R1.400.0140.0	M12-8
R1.400.0143.0	PVC cable - 3 m
R1.400.0144.0	PVC cable - 5 m
R1.400.0146.0	PVC cable - 10 m
R1.400.0160.0	M12-8
R1.400.0163.0	PVC cable - 3 m
R1.400.0164.0	PVC cable - 5 m
R1.400.0166.0	PVC cable - 10 m
R1.400.3110.0	Betätiger / actuator

Stecker / connector

PIN	Farbe / colour	Funktion / function
1	BN	UB
2	WH	Sicherheitseingang 1 / safety input 1
3	BU	GND
4	BK	Sicherheitsausgang 1 / safety output 1
5	GY	Diagnoseausgang / diagnostic output
6	PK	Sicherheitseingang 2 / safety input 2
7	VT	Sicherheitsausgang 2 / safety output 2
8	OG	EDM/Start-Eingang / start input

Stecker / connector
Ansicht / view "A"

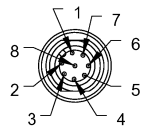

M12 8-polig

Weitere Angaben siehe KATALOG oder eKatalog.
Additional data see CATALOG or eCatalog.

www.wieland-electric.com
eshop.wieland-electric.com

ja/yes ☒ Stoffverbots- und Deklarationsliste nach WN 5020.010 ist einzuhalten.
Conformity with Wieland document WN 5020.010 e (list of prohibited / declarable hazardous substances) to be declared!

Freitoleranz nach General tolerance	CAD-Zeichnung, keine manuellen Änderungen CAD drawing, no manual modifications allowed	1. Verwendung: First Use:	Blatt: Sheet:

Index	Datum / Blatt Date / Sheet	Änderung / Revision	Werkstoff / Material	Maßstab/Scale		Tag/Date	Name
ⓐ	29.08.17				2015 gezeichnet drawn	10.11.	Koetzner
					geprüft checked		
					Normgepr. Stand. check		

Zeichnung Nr. / Drawing No.
T R1.400.0110.0 01K

Maße in mm / Dimensions are in mm

Datei / File: 043951_A01K.DCD

Ersatz für / Replacement for:

wieland
www.wieland-electric.com

Type

Benennung / Title
Teilespezifikation / Component specification
Transponderschalter STS (quaderförmig)
transponder switch STS (rectangular)

Qu - PEE 12/92