fiche produit

article n° R1.400.0114.0

réglage du switch transpondeur STS 0114

Interrupteur de sécurité à codage par transpondeur et actionneur, codé, démarrage automatique, distance de commutation 8 mm, dimensions Lxlxh : 36 x 26 x 13 mm, indice de protection IP6K9K (boitier), câble de raccordement 5m

article n°	R1.400.0114.0
EAN	4049088305887
unité de commande	1 pièce(s)

certificats/approbations

données techniques

général

convient pour les fonctions de sécurité	oui
matériau du boîtier	plastique
intervalle de commutation	8 mm
nombre de sorties de contact protégées sous tension	2
type de connection électrique	câble
longueur du câble	5 m
distance de commutation par fusible ON	8 mm
distance de commutation du fusible OFF	18 mm
possibilité de détection des courts-circuits et des courts-circuits transversaux	oui
classe de protection (IP)	IP67
type d'actionnement	transpondeur

circuit de sortie

max. courant de sortie à la sortie sécurisée	400 mA

autre

nombre de sorties semiconducteur protégées	2

dimensions

largeur du capteur	36 mm
hauteur du capteur	26 mm
longueur du capteur	13 mm

dessin technique

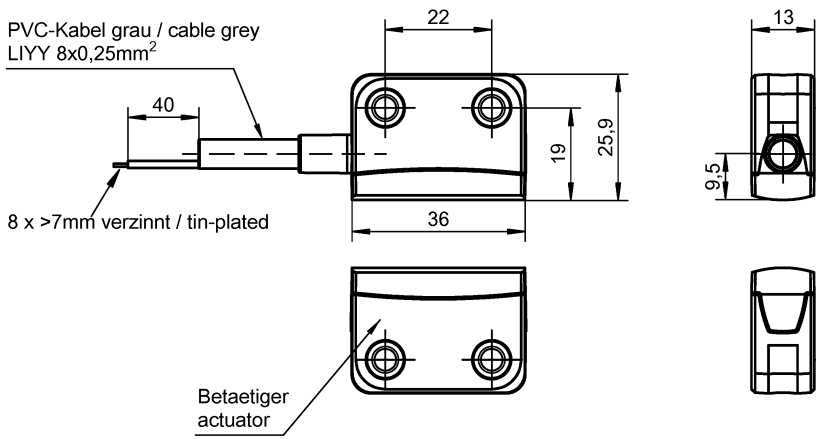

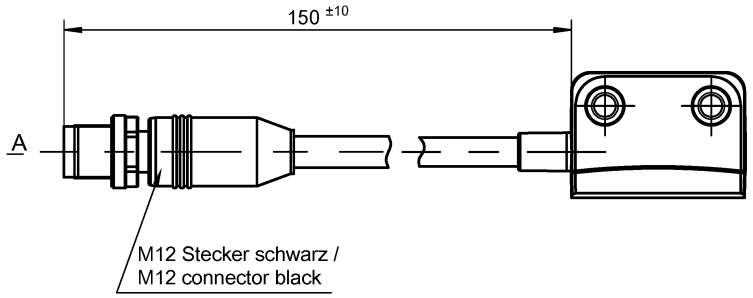

Teile-Nr. / Part-No.	Anschluss / connection
R1.400.0110.0	M12-8
R1.400.0113.0	PVC cable - 3 m
R1.400.0114.0	PVC cable - 5 m
R1.400.0116.0	PVC cable - 10 m
ⓐ R1.400.0118.0	PVC cable - 20 m
R1.400.0130.0	M12-8
R1.400.0133.0	PVC cable - 3 m
R1.400.0134.0	PVC cable - 5 m
R1.400.0136.0	PVC cable - 10 m
R1.400.0150.0	M12-8
R1.400.0153.0	PVC cable - 3 m
R1.400.0154.0	PVC cable - 5 m
R1.400.0156.0	PVC cable - 10 m
R1.400.0120.0	M12-8
R1.400.0123.0	PVC cable - 3 m
R1.400.0124.0	PVC cable - 5 m
R1.400.0126.0	PVC cable - 10 m
R1.400.0140.0	M12-8
R1.400.0143.0	PVC cable - 3 m
R1.400.0144.0	PVC cable - 5 m
R1.400.0146.0	PVC cable - 10 m
R1.400.0160.0	M12-8
R1.400.0163.0	PVC cable - 3 m
R1.400.0164.0	PVC cable - 5 m
R1.400.0166.0	PVC cable - 10 m
R1.400.3110.0	Betätiger / actuator

Stecker / connector

PIN	Farbe / colour	Funktion / function
1	BN	UB
2	WH	Sicherheitseingang 1 / safety input 1
3	BU	GND
4	BK	Sicherheitsausgang 1 / safety output 1
5	GY	Diagnoseausgang / diagnostic output
6	PK	Sicherheitseingang 2 / safety input 2
7	VT	Sicherheitsausgang 2 / safety output 2
8	OG	EDM/Start-Eingang / start input

Stecker / connector
Ansicht / view "A"

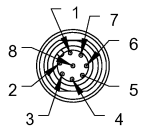

M12 8-polig

Weitere Angaben siehe KATALOG oder eKatalog.
Additional data see CATALOG or eCatalog.

www.wieland-electric.com
eshop.wieland-electric.com

ja/yes ☒ Stoffverbots- und Deklarationsliste nach WN 5020.010 ist einzuhalten.
Conformity with Wieland document WN 5020.010 e (list of prohibited / declarable hazardous substances) to be declared!

Freitoleranz nach / General tolerance

CAD-Zeichnung, keine manuellen Änderungen / CAD drawing, no manual modifications allowed

1. Verwendung: / First Use:

Blatt: / Sheet:

Werkstoff / Material

Maßstab/Scale

	2015	Tag/Date	Name
gezeichnet / drawn		10.11.	Koetzner
geprüft / checked			
Normgepr. Stand. / check			

Zeichnung Nr. / Drawing No.
T R1.400.0110.0 01K

Maße in mm / Dimensions are in mm

Datei / File: 043951_A01K.DCD

Ersatz für / Replacement for:

Index	Datum / Blatt / Date / Sheet	Änderung / Revision
ⓐ	29.08.17	

wieland
www.wieland-electric.com

Type

Benennung / Title

Teilespezifikation / Component specification

Transponderschalter STS (quaderfoermig)
transponder switch STS (rectangular)

Weitergabe sowie Vervielfältigung dieses Dokuments, Verwertung und Mitteilung seines Inhalts sind verboten, soweit nicht ausdrücklich gestattet. The reproduction, distribution and utilization of this document as well as the communication of its contents to others without express authorization is prohibited.

Qu – PCE 12/92