fiche produit

article n° 07.311.0853.0

plaque d'extrémité APM 2,5 - 4 / 15

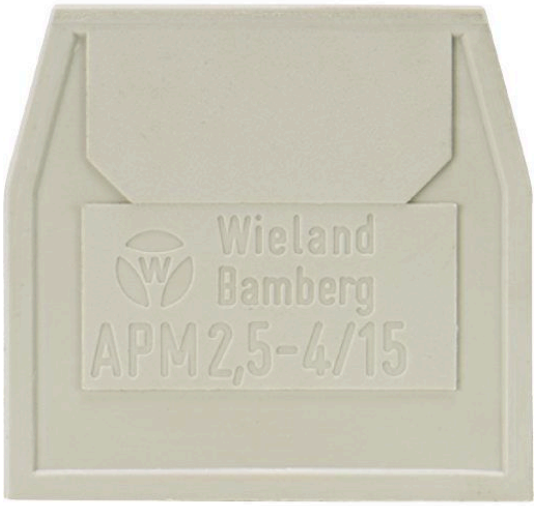

article n°	07.311.0853.0
EAN	4015573111288
unité de commande	10 pièce(s)

certificats/approbations

données techniques

général

couleur	gris
type de plaque de terminaison	oui
type de plaque intermédiaire	non
force	1,5 mm
verrouillable	oui
classe d'inflammabilité des matériaux d'isolation selon la norme UL94	V0

dessin technique

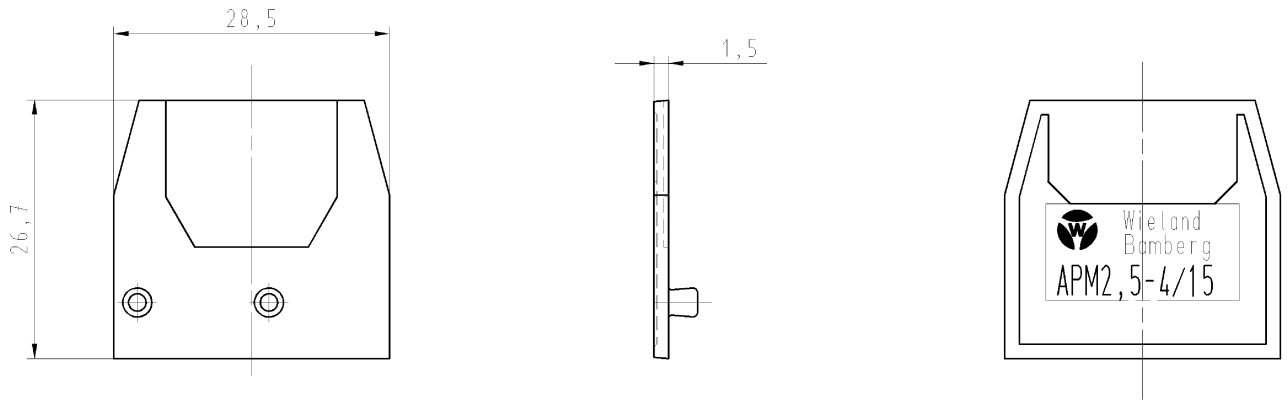

These dimensions will be especially checked at delivery
Only inspection dimensions
With /E marked dimensions are only valid for internal use

Diese Maße werden bei Abnahme besonders geprüft
Ausschließlich Prüfmaße
Mit /E gekennzeichnete Maße sind nur für interne Zwecke gültig

	Teile - Nr. / part number	Farbe / color
	07.311.0853.0	kieselgrau/pepple grey RAL 7032
	07.311.0853.1	schwarz / black RAL 9005
	07.311.0853.5	rot / red RAL 3013
	07.311.0853.6	blau / blue RAL 5012
	07.311.0853.7	grün / green RAL 6017
	07.311.0853.8	gelb / yellow RAL 1012
	07.311.0853.9	orange / orange RAL 2008
*	07.311.0895.0	kieselgrau/pepple grey RAL 7032
*	07.311.0895.6	blau / blue RAL 5012

* spezielle Verpackung
special package

Ex - zugelassenes Teil
Änderungen sind vorab mit PE abzustimmen
Arbeitsanweisung AA-TST 01/01 beachten!
Component approved for EX-applications
No product modification without written release allowed.
Work instructions to Wieland document AA-TST 01/01 is to be considered.

Tolerierung nach DIN 7167/Tolerance system acc. to DIN 7167.
(This DIN-standard desbribes the envelope principle. According to the envelope principle the deviations of form and parallelism are limited by the size tolerances).

ja/yes ☒ Stoffverbots- und Deklarationsliste nach UU-TQM-05/03 ist einzuhalten. Conformity with Wieland document UU-TQM-05/03 (list of prohibited / declarable hazardous substances) to be declared!

Freitoleranz nach
General tolerance

CAD - Zeichnung, keine manuellen Änderungen
CAD - drawing, no manual modifications allowed

1.Verwendung: -
First Use:

Blatt: 1 von 1
Sheet: 1 of 1

	/	Werkstoff/Material	2006	Tag/Date	Name	T	Zeichnung Nr./Drawing No. 07.311.0853.0 01K	Index a
	/		gezeichnet drawn	04.07.	Hoffmann A.		
	/	Maßstab/Scale 2:1	geprüft checked	-	-		
	/		Normgepr. Stand. check	-	-		Maße in mm/Dimensions are in mm
	/	Vol. mm³ Ofl./Surf. mm²	Ersatz für/Replacement for: gl.Nr.v.28.08.01				
a	04.07.2006/	wieland Elektrische Verbindungen	Type Typ: APM 2,5-4 /15	Benennung/Title ABSCHLUSSPLATTE end cover plate			
Index	Datum / Blatt Date / Sheet						
Änderung/Revision							

Weitergabe sowie Vervielfältigung dieses Dokuments, Verwertung und Mitteilung seines Inhalts sind verboten, soweit nicht ausdrücklich gestattet.
The reproduction, distribution and utilization of this document as well as the communication of its contents to others without express autorization is prohibited.

07311085300 1K_4 CADW1018 Hoffmann 2006-07-04T09:30:09 1.000

QU-PEM-08/91