fiche produit

article n° 56.706.9053.0

borne de terre WKF 6SL/35

Borne de terre avec raccordement par ressort de traction pour monter sur TS 35, section nominale: 6 mm², largeur: 45.1 mm, Couleur: Vert jaune

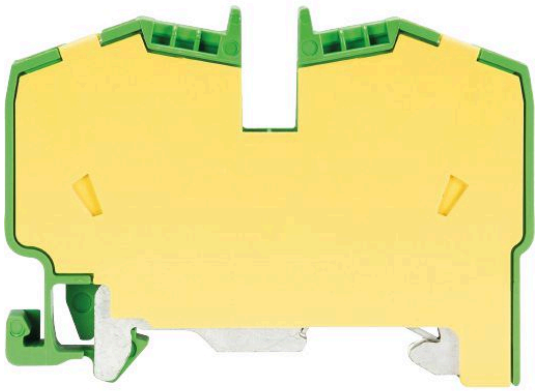

article n°	56.706.9053.0
EAN	4015573501683
unité de commande	100 pièce(s)

certificats/approbations

données techniques

général

section nominale	6 mm²
couleur	vert-jaune
nombre de niveaux	1
nombre de points de raccordement par étage	2
largeur/grille dimension	8 mm
boîtier isolant	PA666
classe d'inflammabilité des matériaux d'isolation selon la norme UL94	V0
version testée à l'explosion "Ex e"	oui
type de montage	profilé chapeau 35/7,5 mm
bornes pour distributeurs d'installation	oui
Anzahl der Klemmstellen je Etage	2
Montageart	profilé chapeau 35/7,5 mm
Brennbarkeitsklasse des Isolierstoffs	V0
Reihenklemmen für Installationsverteiler	oui

données techniques

tension nominal	800 V
tension nominale d'impultion	8 kV
degré de pollution	3
plaque d'extrémité requise	non
matériau isolant	thermo-plastique
longueur	61 mm
largeur	45,1 mm
hauteur	8 mm

données de connexion

type de connexion 1	raccordement à ressort
type de connexion 2	raccordement à ressort
section minimale du fil plein	0,5 mm²
section transversale maximale solide	6 mm²
section transversale minimale à brin fin	0,5 mm²
section maximale finement torsadée	6 mm²
longueur de dénudage	12 mm

données techiques UL/CSA

section transversale UL	24-8 AWG
tension UL	600 V
section transversale CSA	20-8 AWG
tension CSA	600 V

accessoires

article n°	type	description
98.300.0000.0	rail de montage TS 35x7,5 UNPERF - l:2000mm	
98.300.1000.0	rail de montage TS 35x7,5 PERF 15mm - l:2000mm	
98.300.1800.0	rail de montage TS 35x7,5 PERF 18mm - l:2000mm	
98.300.1900.0	rail de montage TS 35x7,5 PERF 25mm - l:2000mm	
98.360.0000.0	rail de montage TS 35x15-2,3 UNPERF - l:2000mm	
98.360.0004.0	rail de montage TS 35x15-2,3 UNPERF FZN - l:2000mm	
98.370.0000.0	rail de montage TS 35x15 UNPERF - l:2000mm	
98.370.1000.0	rail de montage TS 35x15 PERF 15mm - l:2000mm	
98.380.0000.0	rail de montage TS 35x15-2,3 UNPERF CU - l:2000mm	

dessin technique

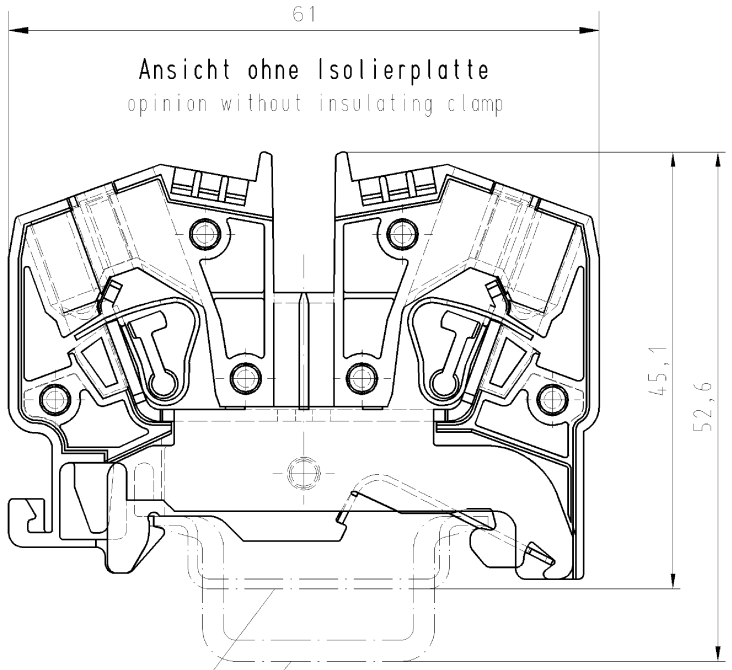

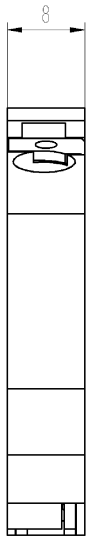

Hutschiene EN 60715-35x7,5
mounting rail EN 60715-35x7,5

Hutschiene EN 60715-35x15
mounting rail EN 60715-35x15

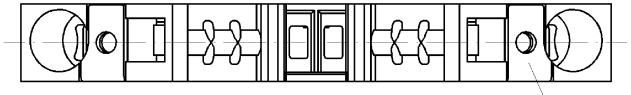

Isolierplatte (Farbe: gelb)
insulating clamp (colour: yellow)

Weitere Daten siehe Katalog
further data see catalog

Diese Maße werden bei Abnahme besonders geprüft
Ausschließlich Prüfmaße
Mit Ø gekennzeichnete Maße sind nur für interne Zwecke gültig

Weitergabe sowie Vervielfältigung dieses Dokuments, Verwertung und Mitteilung seines Inhalts sind verboten, soweit nicht ausdrücklich gestattet.
The reproduction, distribution and utilization of this document as well as the communication of its contents to others without express authorization is prohibited.

Freitoleranz nach DIN			CAD - Zeichnung, keine manuellen Änderungen			1.Verwendung: -		Bl.: 1 von 1
/		Maßstab	Werkstoff und Oberfläche:	2002	Tag	Name	Zeichnung Nr.	Index
/		x	Farbe: grün	Entworfen	12.11.	Schneiderb.	56.706.9053.0 01K	
/			colour: green	Geprüft	-	-		
/				Normgepr.	-	-	Ersatz für: -	
/		wieland		Typ	Benennung			
/		Elektrische Verbindungen		WKF 6 SL/ 35	SCHUTZLEITERKLEMME			
Buchstabe	Datum / Blatt				earth terminal (screwless)			
Änderung					schraubenlos			