fiche produit

article n° 56.703.5053.0

bornier de traversée WKF 2,5/D1/2/35

Borne de passage avec raccordement par ressort de traction pour monter sur TS 35, section nominale: 2.5 mm², largeur: 5 mm, Couleur: gris

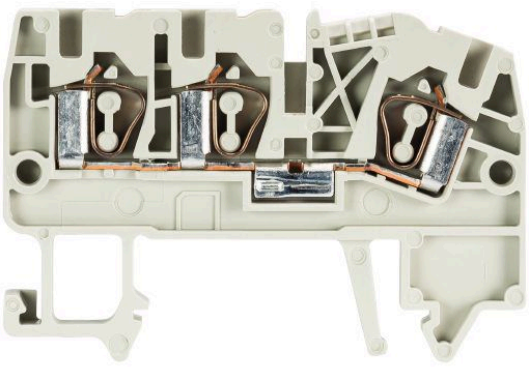

article n°	56.703.5053.0
EAN	4015573346697
unité de commande	100 pièce(s)

certificats/approbations

CAN-Ex ATEX

données techniques

général

section nominale	2,5 mm²
couleur	gris
nombre de niveaux	1
nombre de points de raccordement par étage	3
largeur/grille dimension	5 mm
boîtier isolant	PA666
classe d'inflammabilité des matériaux d'isolation selon la norme UL94	V0
version testée à l'explosion "Ex e"	oui
type de montage	profilé chapeau 35/7,5 mm
bornes pour distributeurs d'installation	oui
Anzahl der Klemmstellen je Etage	3
Montageart	profilé chapeau 35/7,5 mm
Brennbarkeitsklasse des Isolierstoffs	V0
Reihenklemmen für Installationsverteiler	oui

données techniques

courant nominal	24 A
tension nominal	800 V
tension nominale d'impultion	8 kV
degré de pollution	3
plaque d'extrémité requise	oui
matériau isolant	thermo-plastique
longueur	60,5 mm

données de connexion

type de connexion 1	raccordement à ressort

type de connexion 2	raccordement à ressort
section minimale du fil plein	0,5 mm²
section transversale maximale solide	4 mm²
section transversale minimale à brin fin	0,13 mm²
section maximale finement torsadée	2,5 mm²
longueur de dénudage	11 mm

données techiques UL/CSA

section transversale UL	22-12 AWG
tension UL	600 V
câblage d'usine actuel	30 A
câblage de terrain actuel	20 A
section transversale CSA	24-12 AWG
tension CSA	600 V
cSA actuel	25 A

accessoires

article n°	type	description
Z7.280.6227.0	peigne de connexion IVBWKF 2,5- 2	
Z7.280.6327.0	peigne de connexion IVBWKF 2,5- 3	
Z7.280.6427.0	peigne de connexion IVBWKF 2,5- 4	
Z7.280.6527.0	peigne de connexion IVBWKF 2,5- 5	
Z7.280.6627.0	peigne de connexion IVBWKF 2,5- 6	
Z7.280.6727.0	peigne de connexion IVBWKF 2,5- 7	
Z7.280.6827.0	peigne de connexion IVBWKF 2,5- 8	
Z7.280.6927.0	peigne de connexion IVBWKF 2,5- 9	
Z7.280.7027.0	peigne de connexion IVBWKF 2,5- 10	
Z7.280.7127.0	peigne de connexion IVBWKF 2,5- 11	
Z7.280.7227.0	peigne de connexion IVBWKF 2,5- 12	
Z7.280.7327.0	peigne de connexion IVBWKF 2,5- 13	
Z7.280.7427.0	peigne de connexion IVBWKF 2,5 - 14	
Z7.280.7527.0	peigne de connexion IVBWKF 2,5- 15	
Z7.280.7627.0	peigne de connexion IVBWKF 2,5 - 16	
Z7.280.7727.0	peigne de connexion IVBWKF 2,5 - 17	
Z7.280.7827.0	peigne de connexion IVBWKF 2,5 - 18	
Z7.280.7927.0	peigne de connexion IVBWKF 2,5 - 19	
Z7.280.8027.0	peigne de connexion IVBWKF 2,5- 20	
98.300.0000.0	rail de montage TS 35x7,5 UNPERF - l:2000mm	
98.300.1000.0	rail de montage TS 35x7,5 PERF 15mm - l:2000mm	
98.300.1800.0	rail de montage TS 35x7,5 PERF 18mm - l:2000mm	
98.300.1900.0	rail de montage TS 35x7,5 PERF 25mm - l:2000mm	
98.360.0000.0	rail de montage TS 35x15-2,3 UNPERF - l:2000mm	
98.360.0004.0	rail de montage TS 35x15-2,3 UNPERF FZN - l:2000mm	
98.370.0000.0	rail de montage TS 35x15 UNPERF - l:2000mm	
98.370.1000.0	rail de montage TS 35x15 PERF 15mm - l:2000mm	
98.380.0000.0	rail de montage TS 35x15-2,3 UNPERF CU - l:2000mm	
07.312.2353.0	plaque d'extrémité APF 2,5/D 1/2	
07.312.2353.6	plaque d'extrémité APF 2,5/D 1/2 BLAU	
07.312.2353.7	plaque d'extrémité APF 2,5/D 1/2 GRUEN	
07.312.2453.0	cloison TWF 2,5/D 1/2	
07.312.2453.6	cloison TWF 2,5/D 1/2 BLAU	

dessin technique

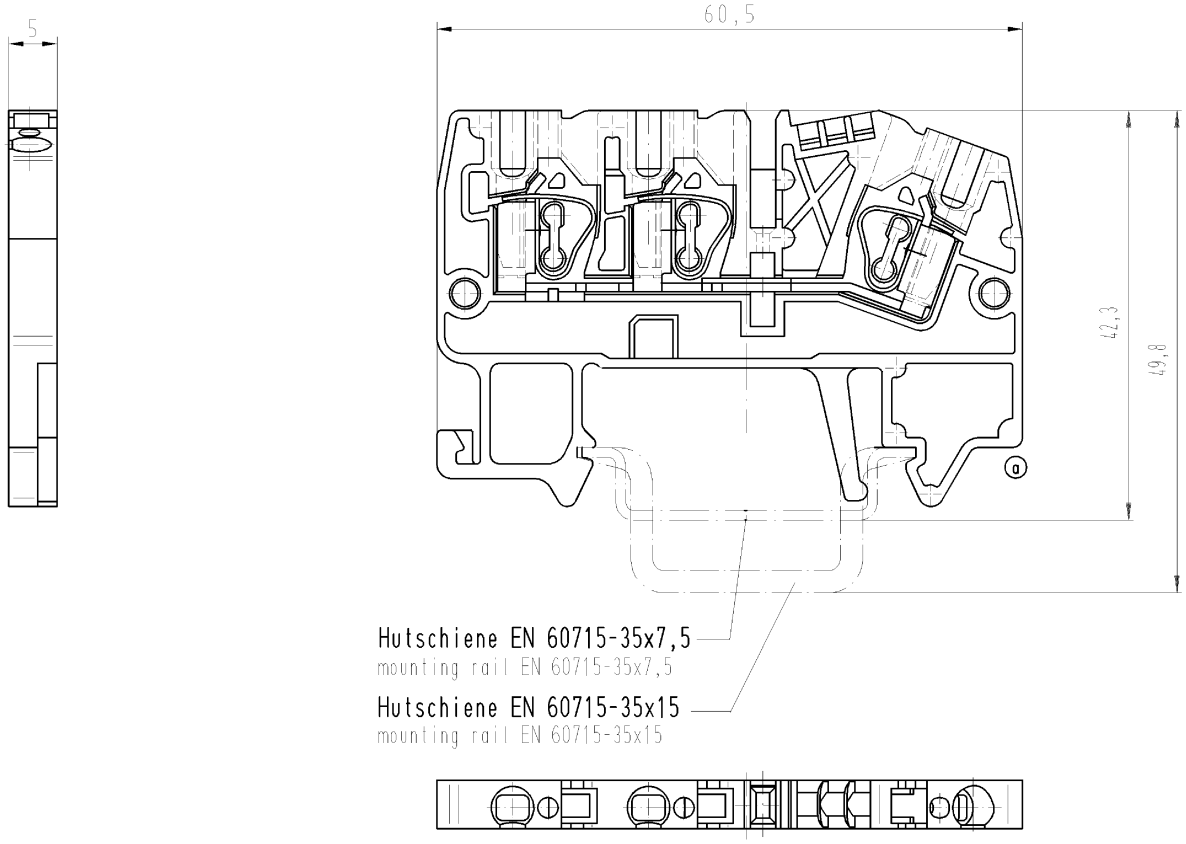

Weitere Daten siehe Katalog
further data see catalog

Teile-Nr. part-nr.	Farbe colour	Typ type
56.703.5053.0	grau grey	WKF 2,5/D1/2/35
56.703.5053.6	blau blue	WKF 2,5/D1/2/35 BLAU WKF 2,5/D1/2/35 blue

Freitoleranz nach DIN | CAD - Zeichnung, keine manuellen Änderungen | 1.Verwendung: - | Bl.: 1 von 1

Buchstabe	Datum / Blatt
a	28.06.2004/

Änderung

Maßstab 2:1

wieland Elektrische Verbindungen

2002	Tag	Name
Entworfen	17.07.	Schneiderb.
Geprüft	-	-
Normgepr.	-	-

T | Zeichnung Nr. 56.703.5053.0 01K | Index a

Ersatz für: -

Benennung
DURCHGANGSKLEMME
Schraubenlos
terminal (screwless)

Diese Maße werden bei Abnahme besonders geprüft
Ausschließlich Prüfmaße
Mit /E gekennzeichnete Maße sind nur für interne Zwecke gültig

Weitergabe sowie Vervielfältigung dieses Dokuments, Verwertung und Mitteilung seines Inhalts sind verboten, soweit nicht ausdrücklich gestattet.
The reproduction, distribution and utilization of this document as well as the communication of its contents to others without express autorization is prohibited.

56703505300 1K_4 CADW020 Bauer 2004-06-29T08:12:50 1.000