fiche produit

article n° 56.704.9255.0

borne de terre WKFN 4 E/SL/35

Borne de terre avec raccordement par ressort de traction pour monter sur TS 35, section nominale: 4 mm², largeur: 6 mm, Couleur: Vert jaune

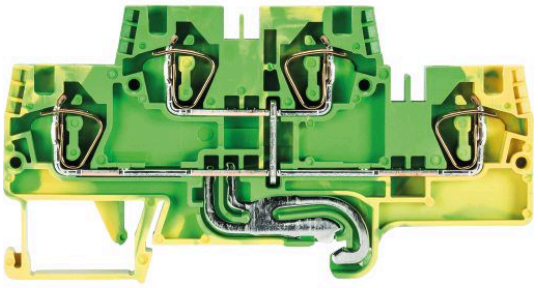

article n°	56.704.9255.0
EAN	4015573767195
unité de commande	100 pièce(s)

certificats/approbations

données techniques

général

section nominale	4 mm²
couleur	vert-jaune
nombre de niveaux	2
nombre de points de raccordement par étage	2
largeur/grille dimension	6 mm
boîtier isolant	PA666
classe d'inflammabilité des matériaux d'isolation selon la norme UL94	V0
version testée à l'explosion "Ex e"	oui
type de montage	profilé chapeau 35/7,5 mm
bornes pour distributeurs d'installation	oui
Anzahl der Klemmstellen je Etage	2
Montageart	profilé chapeau 35/7,5 mm
Brennbarkeitsklasse des Isolierstoffs	V0
Reihenklemmen für Installationsverteiler	oui

données techniques

tension nominale d'impultion	6 kV
degré de pollution	3
plaque d'extrémité requise	oui
matériau isolant	thermo-plastique
longueur	90,1 mm

données de connexion

type de connexion 1	raccordement à ressort
type de connexion 2	raccordement à ressort
section minimale du fil plein	0,13 mm²

section transversale maximale solide	6 mm²
section transversale minimale à brin fin	0,13 mm²
section maximale finement torsadée	4 mm²
longueur de dénudage	11 mm

données techiques UL/CSA

section transversale CSA	24-10 AWG

accessoires

article n°	type	description
Z7.261.1227.0	peigne de connexion IVB WKF 4 - 2	
Z7.261.1327.0	peigne de connexion IVB WKF 4 - 3	
Z7.261.1427.0	peigne de connexion IVB WKF 4 - 4	
Z7.261.1527.0	peigne de connexion IVB WKF 4 - 5	
Z7.261.1627.0	peigne de connexion IVB WKF 4 - 6	
Z7.261.1727.0	peigne de connexion IVB WKF 4 - 7	
Z7.261.1827.0	peigne de connexion IVB WKF 4 - 8	
Z7.261.1927.0	peigne de connexion IVB WKF 4 - 9	
Z7.261.2027.0	peigne de connexion IVB WKF 4 - 10	
98.300.0000.0	rail de montage TS 35x7,5 UNPERF - l:2000mm	
98.300.1000.0	rail de montage TS 35x7,5 PERF 15mm - l:2000mm	
98.300.1800.0	rail de montage TS 35x7,5 PERF 18mm - l:2000mm	
98.300.1900.0	rail de montage TS 35x7,5 PERF 25mm - l:2000mm	
98.360.0000.0	rail de montage TS 35x15-2,3 UNPERF - l:2000mm	
98.360.0004.0	rail de montage TS 35x15-2,3 UNPERF FZN - l:2000mm	
98.370.0000.0	rail de montage TS 35x15 UNPERF - l:2000mm	
98.370.1000.0	rail de montage TS 35x15 PERF 15mm - l:2000mm	
98.380.0000.0	rail de montage TS 35x15-2,3 UNPERF CU - l:2000mm	
07.312.9655.0	plaque d'extrémité APFN 4 E/35	
07.312.9655.7	plaque d'extrémité APFN 4 E/35 GRUEN	
07.312.9755.0	cloison TWFN 4 E/35	
04.242.6053.0	bandes d'étiquettes de marquage 9705 A / 6 / 10	

dessin technique

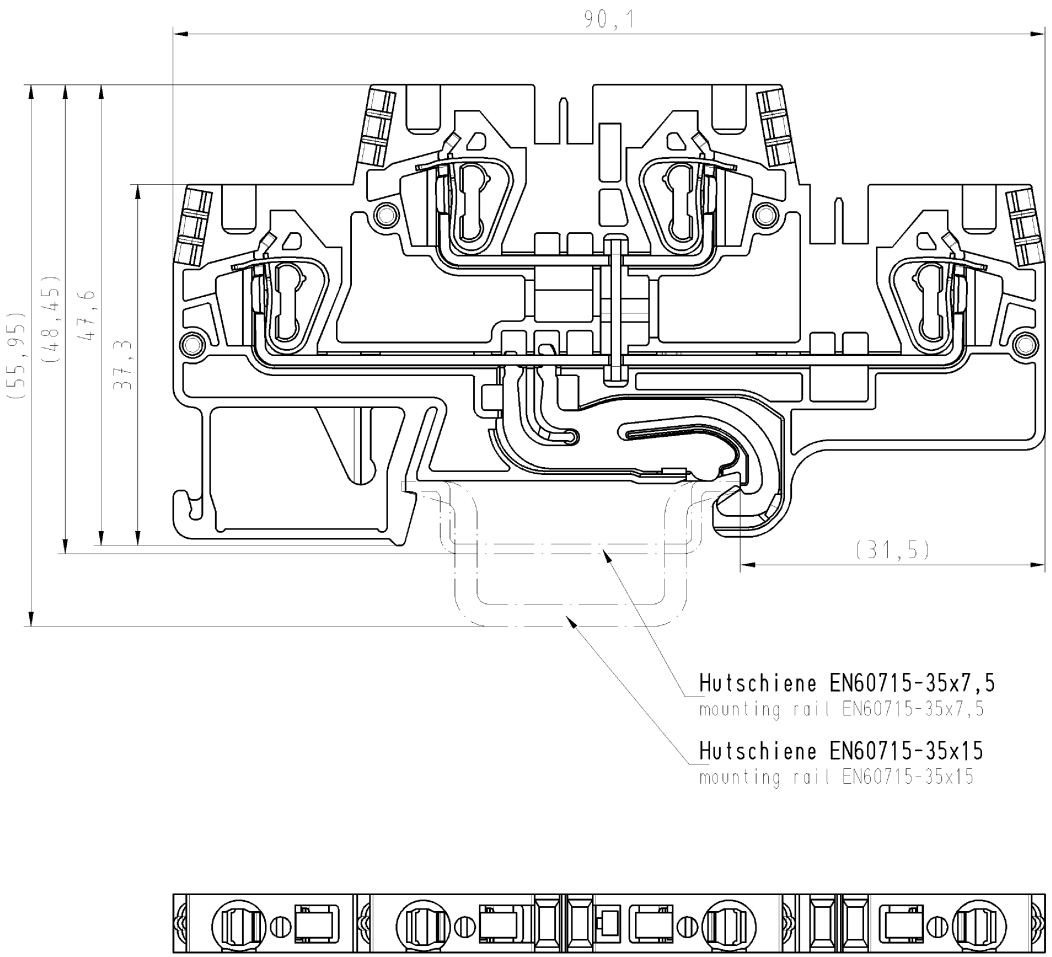

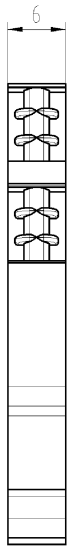

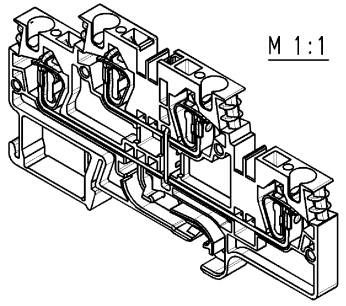

Diese Maße werden bei Abnahme besonders geprüft

Ausschließlich Prüfmaße

Mit /E gekennzeichnete Maße sind nur für interne Zwecke gültig

Weitergabe sowie Vervielfältigung dieses Dokuments, Verwertung und Mitteilung seines Inhalts sind verboten, soweit nicht ausdrücklich gestattet.
The reproduction, distribution and utilization of this document as well as the communication of its contents to others without express autorization is prohibited.

Weitere Daten siehe Katalog

further data see catalog

Freitoleranz nach			CAD - Zeichnung, keine manuellen Änderungen			1.Verwendung: -	Bl.: 1 von 1
	/	Maßstab	Werkstoff und Oberfläche:	2004	Tag	Name	Zeichnung Nr. / Index
	/	2:1	Farbe: grün/gelb	Entworfen	15.03.	Bauer F.	56.704.9255.0 01K
	/		colour: green/yellow	Geprüft	-	-	
	/	Val. mm²	Oft. mm²	Normgepr.	-	-	Ersatz für: -
	/	wieland Elektrische Verbindungen		Typ WKFN 4 E/SL/35		Benennung SCHUTZLEITERETAGENKLEMME fasis Pro Federkraftausführung 4mm² earth terminal with spring clamp connection	
Buchstabe	Datum / Blatt						
Änderung							

56704925501K_4 CADW020 Bauer 2004-03-15T14:48:15 1.000