fiche produit

article n° 56.703.6955.1

borne à étage WKFN 2,5 E/VB/35

Borne étagée double de passage avec raccordement par ressort de traction pour monter sur TS 35, section nominale: 2.5 mm², largeur: 5 mm, Couleur: noir

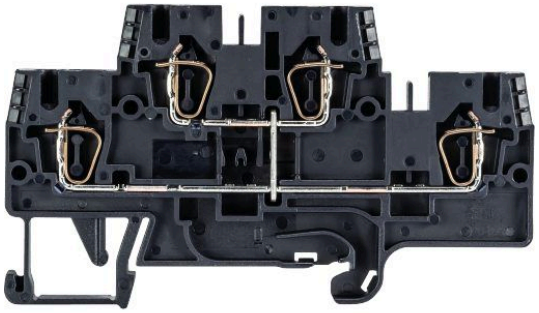

article n°	56.703.6955.1
EAN	4015573729254
unité de commande	100 pièce(s)

certificats/approbations

données techniques

général

section nominale	2,5 mm²
couleur	noir
nombre de niveaux	2
nombre de points de raccordement par étage	2
largeur/grille dimension	5 mm
boîtier isolant	PA666
classe d'inflammabilité des matériaux d'isolation selon la norme UL94	V0
version testée à l'explosion "Ex e"	oui
type de montage	profilé chapeau 35/7,5 mm
bornes pour distributeurs d'installation	oui
Anzahl der Klemmstellen je Etage	2
Montageart	profilé chapeau 35/7,5 mm
Brennbarkeitsklasse des Isolierstoffs	V0
Reihenklemmen für Installationsverteiler	oui

données techniques

courant nominal	24 A
tension nominal	500 V
tension nominale d'impultion	6 kV
degré de pollution	3
plaque d'extrémité requise	oui
matériau isolant	thermo-plastique
longueur	82,2 mm

données de connexion

type de connexion 1	raccordement à ressort

type de connexion 2	raccordement à ressort
section minimale du fil plein	0,13 mm²
section transversale maximale solide	4 mm²
section transversale minimale à brin fin	0,13 mm²
section maximale finement torsadée	2,5 mm²
longueur de dénudage	11 mm

données techiques UL/CSA

section transversale UL	22-12 AWG
tension UL	600 V
câblage d'usine actuel	20 A
câblage de terrain actuel	20 A
section transversale CSA	24-12 AWG
tension CSA	600 V
cSA actuel	20 A

accessoires

article n°	type	description
Z7.261.1127.0	peigne de connexion IVB WKF-V	
Z7.280.6227.0	peigne de connexion IVBWKF 2,5- 2	
Z7.280.6327.0	peigne de connexion IVBWKF 2,5- 3	
Z7.280.6427.0	peigne de connexion IVBWKF 2,5- 4	
Z7.280.6527.0	peigne de connexion IVBWKF 2,5- 5	
Z7.280.6627.0	peigne de connexion IVBWKF 2,5- 6	
Z7.280.6727.0	peigne de connexion IVBWKF 2,5- 7	
Z7.280.6827.0	peigne de connexion IVBWKF 2,5- 8	
Z7.280.6927.0	peigne de connexion IVBWKF 2,5- 9	
Z7.280.7027.0	peigne de connexion IVBWKF 2,5- 10	
Z7.280.7127.0	peigne de connexion IVBWKF 2,5- 11	
Z7.280.7227.0	peigne de connexion IVBWKF 2,5- 12	
Z7.280.7327.0	peigne de connexion IVBWKF 2,5- 13	
Z7.280.7427.0	peigne de connexion IVBWKF 2,5 - 14	
Z7.280.7527.0	peigne de connexion IVBWKF 2,5- 15	
Z7.280.7627.0	peigne de connexion IVBWKF 2,5 - 16	
Z7.280.7727.0	peigne de connexion IVBWKF 2,5 - 17	
Z7.280.7827.0	peigne de connexion IVBWKF 2,5 - 18	
Z7.280.7927.0	peigne de connexion IVBWKF 2,5 - 19	
Z7.280.8027.0	peigne de connexion IVBWKF 2,5- 20	
98.300.0000.0	rail de montage TS 35x7,5 UNPERF - l:2000mm	
98.300.1000.0	rail de montage TS 35x7,5 PERF 15mm - l:2000mm	
98.300.1800.0	rail de montage TS 35x7,5 PERF 18mm - l:2000mm	
98.300.1900.0	rail de montage TS 35x7,5 PERF 25mm - l:2000mm	
98.360.0000.0	rail de montage TS 35x15-2,3 UNPERF - l:2000mm	
98.360.0004.0	rail de montage TS 35x15-2,3 UNPERF FZN - l:2000mm	
98.370.0000.0	rail de montage TS 35x15 UNPERF - l:2000mm	
98.370.1000.0	rail de montage TS 35x15 PERF 15mm - l:2000mm	
98.380.0000.0	rail de montage TS 35x15-2,3 UNPERF CU - l:2000mm	
07.312.7355.0	plaque d'extrémité APFN 2,5 E/35	
07.312.7455.0	cloison TWFN 2,5 E/35	
05.564.3755.0	guide d'entrée de conducteur LEL 2,5/1 white	
05.564.3855.0	guide d'entrée de conducteur LEL 2,5/1 gray	
05.564.3955.0	guide d'entrée de conducteur LEL 2,5/1 black	
04.242.5053.0	bandes d'étiquettes de marquage 9705 A / 5 / 10	

dessin technique

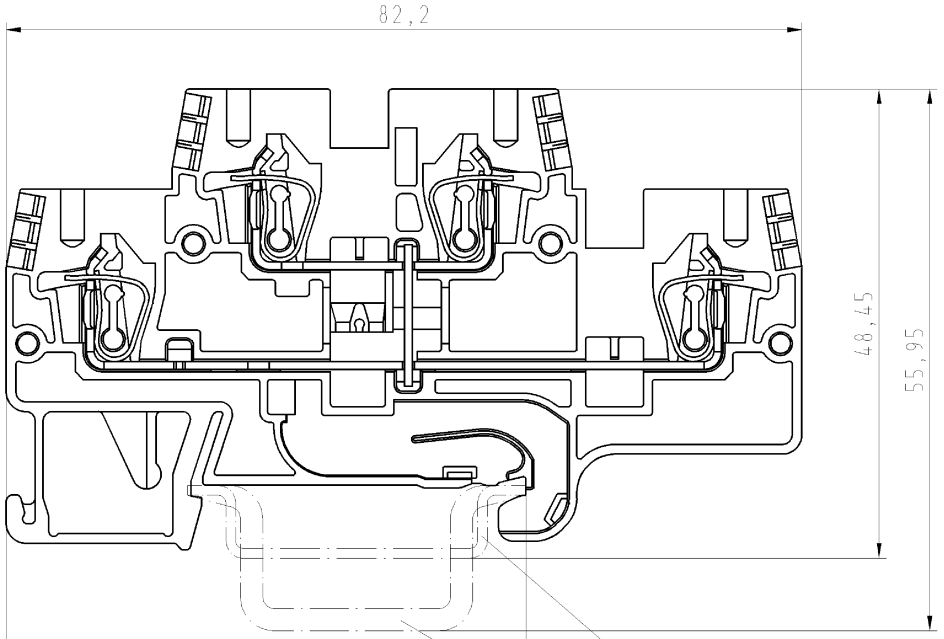

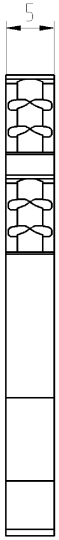

Hutschiene EN 60715-35x7,5
mounting rail EN 60715-35x7,5

Hutschiene EN 60715-35x15
mounting rail EN 60715-35x15

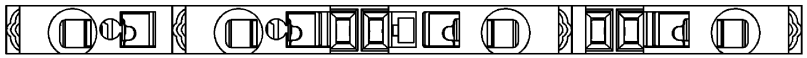

Weitere Daten siehe Katalog
further data see catalog

Teile-Nr./part-nr.	Farbe/coulor	Typ/type
56.703.6955.1	schwarz/black	WKFN 2,5 /E/VB/35

Freitoleranz nach -
CAD - Zeichnung, keine manuellen Änderungen
1.Verwendung: -
Bl.: 1 von 1

Maßstab 2:1
Werkstoff und Oberfläche: -
Vol. mm³ Dfl. mm²

	2003	Tag	Name
Entworfen		15.05.	Lunz S.
Geprüft		-	-
Normgepr.		-	-

Zeichnung Nr. 56.703.6955.1 01K
Index
Ersatz für: -

wieland
Elektrische Verbindungen

Benennung
ETAGENKLEMME
Double-deck-terminal

Buchstabe | Datum / Blatt
Änderung

Weitergabe sowie Vervielfältigung dieses Dokuments, Verwertung und Mitteilung seines Inhalts sind verboten, soweit nicht ausdrücklich gestattet.
The reproduction, distribution and utilization of this document as well as the communication of its contents to others without express authorization is prohibited.

Diese Maße werden bei Abnahme besonders geprüft
Ausschließlich Prüfmaße
Mit Ø gekennzeichnete Maße sind nur für interne Zwecke gültig