fiche produit

article n° 56.702.9153.0

borne de terre WKF 1,5 D2/2SL/35

Borne de terre avec raccordement par ressort de traction pour monter sur TS 35, section nominale: 1.5 mm², largeur: 4.15 mm, Couleur: Vert jaune

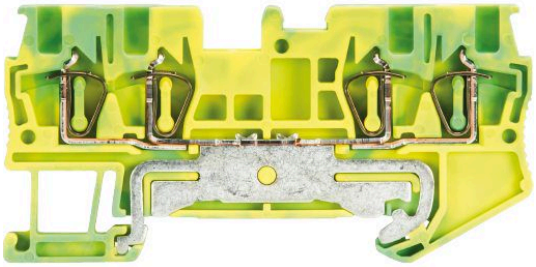

article n°	56.702.9153.0
EAN	4015573731851
unité de commande	50 pièce(s)

certificats/approbations

données techniques

général

section nominale	1,5 mm²
couleur	vert-jaune
nombre de niveaux	1
nombre de points de raccordement par étage	4
largeur/grille dimension	4,15 mm
boîtier isolant	PA666
classe d'inflammabilité des matériaux d'isolation selon la norme UL94	V0
version testée à l'explosion "Ex e"	oui
type de montage	profilé chapeau 35/7,5 mm
bornes pour distributeurs d'installation	oui
Anzahl der Klemmstellen je Etage	4
Montageart	profilé chapeau 35/7,5 mm
Brennbarkeitsklasse des Isolierstoffs	V0
Reihenklemmen für Installationsverteiler	oui

données techniques

tension nominal	500 V
tension nominale d'impultion	6 kV
degré de pollution	3
plaque d'extrémité requise	oui
matériau isolant	thermo-plastique
longueur	72,2 mm

données de connexion

type de connexion 1	raccordement à ressort
type de connexion 2	raccordement à ressort

section minimale du fil plein	0,08 mm²
section transversale maximale solide	1,5 mm²
section transversale minimale à brin fin	0,08 mm²
section maximale finement torsadée	1,5 mm²
longueur de dénudage	10 mm

données techiques UL/CSA

section transversale UL	26-14 AWG
tension UL	300 V
section transversale CSA	26-14 AWG
tension CSA	300 V

accessoires

article n°	type	description
Z7.268.0227.0	peigne de connexion IVB WKF 1,5- 2	
Z7.268.0327.0	peigne de connexion IVB WKF 1,5- 3	
Z7.268.0427.0	peigne de connexion IVB WKF 1,5- 4	
Z7.268.0527.0	peigne de connexion IVB WKF 1,5- 5	
Z7.268.1027.0	peigne de connexion IVB WKF 1,5- 10	
Z7.268.2027.0	peigne de connexion IVB WKF 1,5- 20	
98.300.0000.0	rail de montage TS 35x7,5 UNPERF - l:2000mm	
98.300.1000.0	rail de montage TS 35x7,5 PERF 15mm - l:2000mm	
98.300.1800.0	rail de montage TS 35x7,5 PERF 18mm - l:2000mm	
98.300.1900.0	rail de montage TS 35x7,5 PERF 25mm - l:2000mm	
98.360.0000.0	rail de montage TS 35x15-2,3 UNPERF - l:2000mm	
98.360.0004.0	rail de montage TS 35x15-2,3 UNPERF FZN - l:2000mm	
98.370.0000.0	rail de montage TS 35x15 UNPERF - l:2000mm	
98.370.1000.0	rail de montage TS 35x15 PERF 15mm - l:2000mm	
98.380.0000.0	rail de montage TS 35x15-2,3 UNPERF CU - l:2000mm	
07.312.8553.0	plaque d'extrémité APF 1,5 D2/2	
07.312.8653.0	cloison TWF 1,5 D2/2	
Z4.243.2053.0	plaque de marquage BZ/WKF 1,5/10	
04.243.2053.0	bandes d'étiquettes de marquage BZ/WKF 1,5	

dessin technique

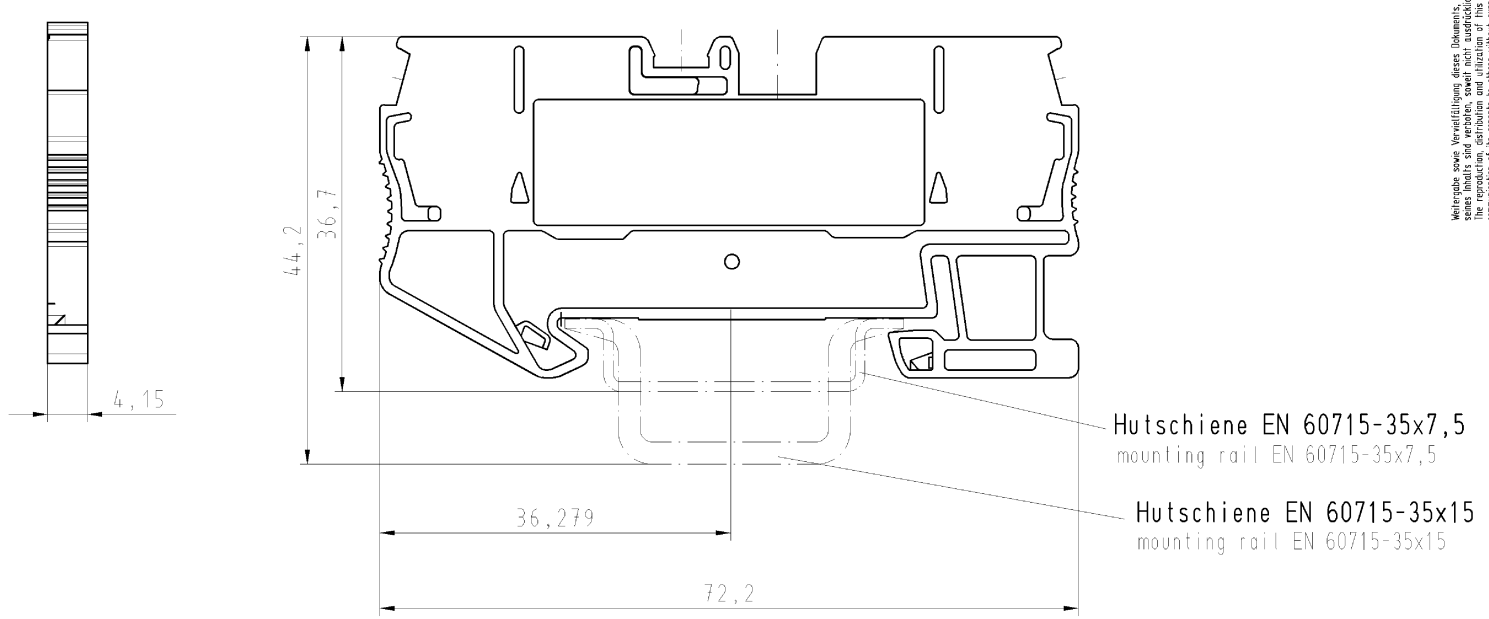

Weitere Daten siehe Katalog
further data see catalog

Teile-Nr./part-nr.	Typ/type	Farbe/colour
56.702.9153.0	WKF1,5/D2/2SL/35	grün-gelb/green-yellow

Freitoleranz nach DIN		CAD - Zeichnung, keine manuellen Änderungen			1.Verwendung: -		Bl.: 1 von 1
/	Maßstab	Werkstoff und Oberfläche:	2004	Tag	Name	T	Zeichnung Nr. 56.702.9153.0 01K
/	2:1		Entworfen	28.01.	Schmitt J.		Index
/			Geprüft	-	-		
/			Normgepr.	-	-	Ersatz für: -	
/		wieland Elektrische Verbindungen			Benennung		
/					DUO_SCHUTZLEITERKLEMME		
Buchstabe / Datum / Blatt					Federkraftanschluß		
Änderung					Duo earth terminal with spring clamp		

Diese Maße werden bei Abnahme besonders geprüft
Ausschließlich Prüfmaße
Mit /E gekennzeichnete Maße sind nur für interne Zwecke gültig

Weitergabe sowie Vervielfältigung dieses Dokuments, Verwertung und Mitteilung seines Inhalts sind verboten, soweit nicht ausdrücklich gestattet.
The reproduction, distribution and utilization of this document as well as the communication of its contents to others without express autorization is prohibited.

56702915300 1K_4 CADW100 Schmitt 2004-01-30T13:05:47 1.000