fiche produit

article n° 56.710.0055.6

bornier de traversée WKFN 10/35 BLAU

Borne de passage avec raccordement par ressort de traction pour monter sur TS 35/ TS 32, section nominale: 10 mm², largeur: 10 mm, Couleur: bleu

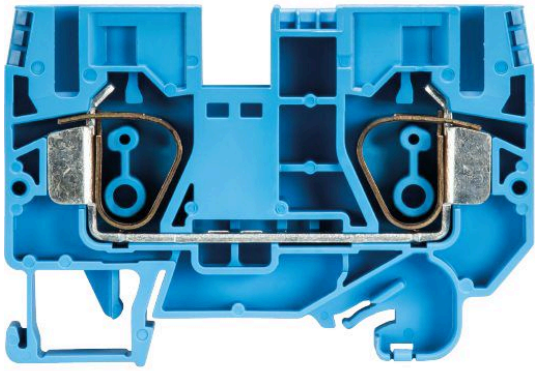

article n°	56.710.0055.6
EAN	4015573906419
unité de commande	50 pièce(s)

certificats/approbations

données techniques

général

section nominale	10 mm²
couleur	bleu
nombre de niveaux	1
nombre de points de raccordement par étage	2
largeur/grille dimension	10 mm
boîtier isolant	PA666
classe d'inflammabilité des matériaux d'isolation selon la norme UL94	V0
version testée à l'explosion "Ex e"	non
type de montage	chapeau-/G-rail
bornes pour distributeurs d'installation	oui
Anzahl der Klemmstellen je Etage	2
Montageart	chapeau-/G-rail
Brennbarkeitsklasse des Isolierstoffs	V0
Reihenklemmen für Installationsverteiler	oui

données techniques

courant nominal	57 A
tension nominal	800 V
tension nominale d'impultion	8 kV
degré de pollution	3
plaque d'extrémité requise	oui
matériau isolant	thermo-plastique
longueur	72,5 mm

données de connexion

type de connexion 1	raccordement à ressort

type de connexion 2	raccordement à ressort
section minimale du fil plein	1,5 mm²
section transversale maximale solide	10 mm²
section transversale minimale à brin fin	0,2 mm²
section maximale finement torsadée	10 mm²
section minimale des fils torsadés	16 mm²
section transversale maximale en toron	16 mm²
longueur de dénudage	15 mm

données techiques UL/CSA

section transversale UL	16-6 AWG
tension UL	600 V
câblage d'usine actuel	60 A
câblage de terrain actuel	60 A
section transversale CSA	16-6 AWG
tension CSA	600 V
cSA actuel	65 A

accessoires

article n°	type	description
Z7.283.8227.0	peigne de connexion IVBWKF 10- 2	
98.300.0000.0	rail de montage TS 35x7,5 UNPERF - l:2000mm	
98.300.1000.0	rail de montage TS 35x7,5 PERF 15mm - l:2000mm	
98.300.1800.0	rail de montage TS 35x7,5 PERF 18mm - l:2000mm	
98.300.1900.0	rail de montage TS 35x7,5 PERF 25mm - l:2000mm	
98.360.0000.0	rail de montage TS 35x15-2,3 UNPERF - l:2000mm	
98.360.0004.0	rail de montage TS 35x15-2,3 UNPERF FZN - l:2000mm	
98.370.0000.0	rail de montage TS 35x15 UNPERF - l:2000mm	
98.370.1000.0	rail de montage TS 35x15 PERF 15mm - l:2000mm	
98.380.0000.0	rail de montage TS 35x15-2,3 UNPERF CU - l:2000mm	
04.343.6453.8	obturateur de prévention ADF10/4 GELB	
07.313.0855.0	plaque d'extrémité APFN 10/35	
07.313.0855.6	plaque d'extrémité APFN 10/35 BLAU	
07.313.0855.7	plaque d'extrémité APFN 10/35 GRUEN	
07.313.0955.0	cloison TWFN 10/35	
07.313.0955.6	cloison TWFN 10/35 BLAU	
04.242.5053.0	bandes d'étiquettes de marquage 9705 A / 5 / 10	

dessin technique

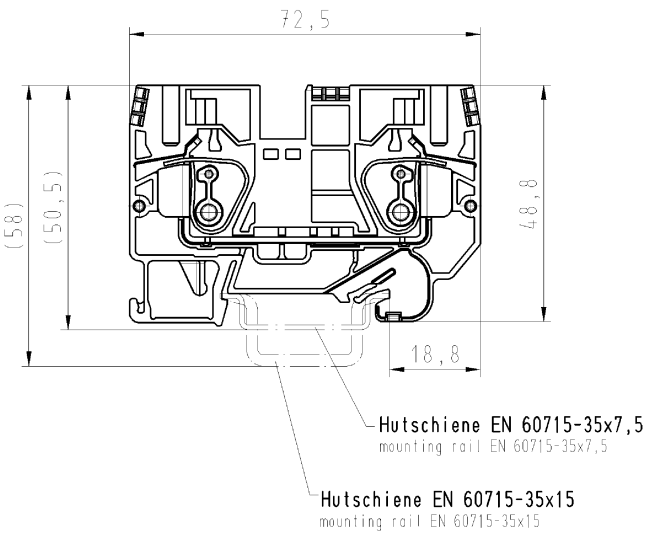



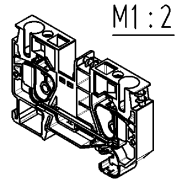

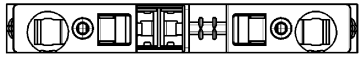

T-Nr. part-no.	Farbe colour	Typ type
56.710.0055.0	grau grey	WKFN 10/35
56.710.0055.6	blau blue	WKFN 10/35 BLAU

Weitere Daten siehe Katalog
further data see catalog

These dimensions will be especially checked at delivery
Only inspection dimensions
With /E marked dimensions are only valid for internal use

Diese Maße werden bei Abnahme besonders geprüft
Ausschließlich Prüfmaße
Mit /E gekennzeichnete Maße sind nur für interne Zwecke gültig

Weitergabe sowie Vervielfältigung dieses Dokuments, Verwertung und Mitteilung seines Inhalts sind verboten, soweit nicht ausdrücklich gestattet.
The reproduction, distribution and utilization of this document as well as the communication of its contents to others without express authorization is prohibited.

Tolerierung nach DIN 7167/Tolerance system acc. to DIN 7167.
(This DIN-standard desbribes the envelope principle. According to the envelope principle the deviations of form and parallelism are limited by the size tolerances).

ja/yes ☒ Stoffverbots- und Deklarationsliste nach UU-TQM-05/03 ist einzuhalten.
Conformity with Wieland document UU-TQM-05/03 (list of prohibited / declarable hazardous substances) to be declared!

Freitoleranz nach
General tolerance

CAD - Zeichnung, keine manuellen Änderungen
CAD - drawing, no manual modifications allowed

1.Verwendung: -
First Use:

Blatt: 1 von 1
Sheet: 1 of 1

Index	Datum / Blatt Date / Sheet	Maßstab/Scale	Werkstoff/Material	2007	Tag/Date	Name	Zeichnung Nr./Drawing No.	Index
	/	1:1		gezeichnet drawn	26.06.	Bauer F.	T 56.710.0055.0 01K	
	/			geprüft checked	-	-		
	/			Normgepr. Stand. check	-	-	Maße in mm/Dimensions are in mm	
	/	Vol. mm³	Ofl./Surf. mm²	Ersatz für/Replacement for: -				

Änderung/Revision

wieland
Elektrische Verbindungen

Type

Benennung/Title

DURCHGANGSKLEMME
fasis pro Federkraftanschluß 10mm²
terminal with spring clamp connection

QU-PEM-08/91

5671000550 01K_4 CADW1032 Bauer 2007-06-27T08:13:34 1.000