fiche produit

article n° 56.706.0055.6

bornier de traversée WKFN 6 / 35 BLAU

Borne de passage avec raccordement par ressort de traction pour monter sur TS 35/ TS 32, section nominale: 6 mm², largeur: 8 mm, Couleur: bleu

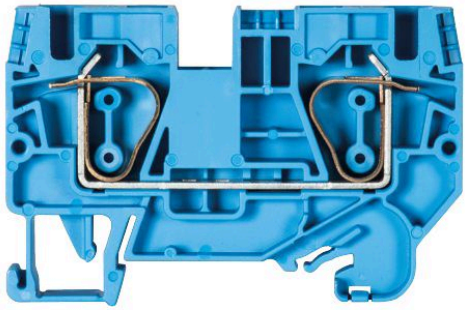

article n°	56.706.0055.6
EAN	4015573911109
unité de commande	50 pièce(s)

certificats/approbations

données techniques

général

section nominale	6 mm²
couleur	bleu
nombre de niveaux	1
nombre de points de raccordement par étage	2
largeur/grille dimension	8 mm
boîtier isolant	PA666
classe d'inflammabilité des matériaux d'isolation selon la norme UL94	V0
version testée à l'explosion "Ex e"	oui
type de montage	chapeau-/G-rail
bornes pour distributeurs d'installation	oui
Anzahl der Klemmstellen je Etage	2
Montageart	chapeau-/G-rail
Brennbarkeitsklasse des Isolierstoffs	V0
Reihenklemmen für Installationsverteiler	oui

données techniques

courant nominal	41 A
tension nominal	800 V
tension nominale d'impultion	8 kV
degré de pollution	3
plaque d'extrémité requise	oui
matériau isolant	thermo-plastique
longueur	66,4 mm

données de connexion

type de connexion 1	raccordement à ressort

type de connexion 2	raccordement à ressort
section minimale du fil plein	0,2 mm²
section transversale maximale solide	10 mm²
section transversale minimale à brin fin	0,2 mm²
section maximale finement torsadée	6 mm²
longueur de dénudage	12 mm

données techiques UL/CSA

section transversale UL	24-8 AWG
tension UL	600 V
câblage d'usine actuel	50 A
câblage de terrain actuel	50 A
section transversale CSA	24-8 AWG
tension CSA	600 V
cSA actuel	41 A

accessoires

article n°	type	description
Z7.282.5227.0	peigne de connexion isolé IVB WKFN 6- 2	
Z7.282.5327.0	peigne de connexion isolé IVB WKFN 6- 3	
Z7.282.5427.0	peigne de connexion isolé IVB WKFN 6- 4	
Z7.282.5527.0	peigne de connexion isolé IVB WKFN 6- 5	
98.300.0000.0	rail de montage TS 35x7,5 UNPERF - l:2000mm	
98.300.1000.0	rail de montage TS 35x7,5 PERF 15mm - l:2000mm	
98.300.1800.0	rail de montage TS 35x7,5 PERF 18mm - l:2000mm	
98.300.1900.0	rail de montage TS 35x7,5 PERF 25mm - l:2000mm	
98.360.0000.0	rail de montage TS 35x15-2,3 UNPERF - l:2000mm	
98.360.0004.0	rail de montage TS 35x15-2,3 UNPERF FZN - l:2000mm	
98.370.0000.0	rail de montage TS 35x15 UNPERF - l:2000mm	
98.370.1000.0	rail de montage TS 35x15 PERF 15mm - l:2000mm	
98.380.0000.0	rail de montage TS 35x15-2,3 UNPERF CU - l:2000mm	
04.343.6253.8	obturateur de prévention ADF 6/4 GELB	
07.313.0455.0	plaque d'extrémité APFN 6/35	
07.313.0455.6	plaque d'extrémité APFN 6/35 BLAU	
07.313.0455.7	plaque d'extrémité APFN 6/35 GRUEN	
07.313.0555.0	cloison TWFN 6/35	
07.313.0555.6	cloison TWFN 6/35 BLAU	
04.242.8053.0	bandes d'étiquettes de marquage 9705 A / 8 / 10	

dessin technique

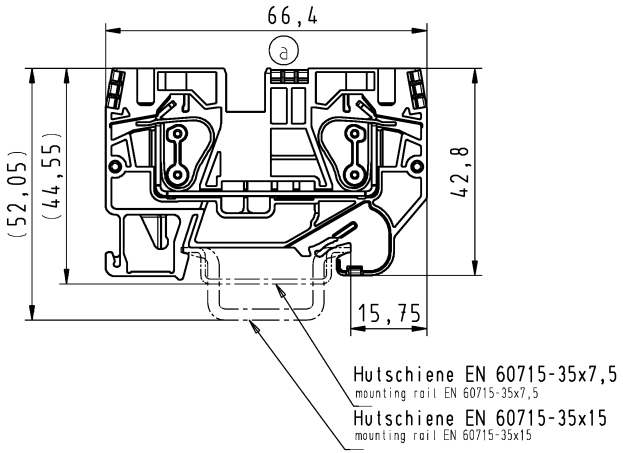



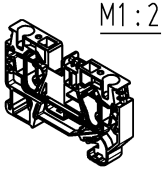

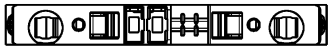

	Teile-Nr./part no.	Farbe/color	Typ/type
	56.706.0055.0	grau/grey	WKFN 6
ⓒ	56.706.0055.3	schiefergrau/slate grey	WKFN 6 GR
	56.706.0055.6	blau/blue	WKFN 6 BL
ⓑ	56.706.0055.7	grün/green	WKFN 6 GN

Weitere Daten siehe KATALOG oder eKatalog | www.wieland-electric.com
additional data see CATALOG or eCATALOG | eshop.wieland-electric.com

Tolerierung Size ISO 14405 Ⓔ / Tolerance system Size ISO 14405 Ⓔ.
(This ISO-standard describes the envelope principle. According to the envelope principle the deviations of form and parallelism are limited by the size tolerances).

ja/yes ☒ Stoffverbots- und Deklarationsliste nach WN 5020 010 ist einzuhalten. / Conformity with Wieland document WN 5020 010 e (list of prohibited / declarable hazardous substances) to be declared!

Freitoleranz nach / General tolerance

CAD - Zeichnung, keine manuellen Änderungen / CAD - drawing, no manual modifications allowed

1. Verwendung: / First Use:

Blatt: 1 von 1 / Sheet: 1 of 1

Werkstoff / Material

Maßstab / Scale: 1:1

	Tag/Date	Name
gezeichnet / drawn	06.06.2007	Bauer F.
geprüft / checked		
Normgeor. Stand. check		

Zeichnung Nr. / Drawing No.: 56.706.0055.0 01K

Index: c

Maße in mm / Dimensions are in mm

Vol. mm³ Oft./Srf. mm²

Ersatz für / Replacement for:

Index	Datum / Blatt / Date / Sheet	Änderung / Revision
c	22.03.2017 /	
b	07.11.2012 /	
a	05.05.2011 /	

wieland
www.wieland-electric.com

Type

Bennenung/Title

DURCHGANGSKLEMME

fasis pro Federkraftanschluß 6mm²

terminal with spring clamp connection

Diese Maße werden bei Abnahme besonders geprüft / Ausschließlich Prüfmaße

These dimensions will be especially checked at delivery / Only inspection dimensions

Mit E gekennzeichnete Maße sind nur für interne Zwecke gültig

With E marked dimensions are only valid for internal use

Weitergabe sowie Vervielfältigung dieses Dokuments, Verwertung und Mitteilung seines Inhalts sind verboten, soweit nicht ausdrücklich gestattet. The reproduction, distribution and utilization of this document as well as the communication of its contents to others without express authorization is prohibited.