fiche produit

article n° 55.504.1053.5

bornier de traversée WKM 4 / 15 ROT V-0

Borne de passage avec Raccordement vissé pour monter sur TS 15 , section nominale: 4 mm², largeur: 6 mm, Couleur: rouge

article n°	55.504.1053.5
EAN	4015573507098
unité de commande	100 pièce(s)

certificats/approbations

CAN-Ex ATEX USA-Ex

données techniques

remarque

remarque	* avec/sans pontage

général

section nominale	4 mm²
couleur	rouge
nombre de niveaux	1
nombre de points de raccordement par étage	2
largeur/grille dimension	6 mm
boîtier isolant	PA666
classe d'inflammabilité des matériaux d'isolation selon la norme UL94	V0
version testée à l'explosion "Ex e"	oui
type de montage	profilé chapeau 15 mm
bornes pour distributeurs d'installation	oui
Anzahl der Klemmstellen je Etage	2
Montageart	profilé chapeau 15 mm
Brennbarkeitsklasse des Isolierstoffs	V0
Reihenklemmen für Installationsverteiler	oui

données techniques

courant nominal	28 A
tension nominal	500 V
tension nominale d'impultion	6 kV
degré de pollution	3
plaque d'extrémité requise	oui
matériau isolant	thermo-plastique
longueur	32 mm

données de connexion

type de connexion 1	connexion à vis
type de connexion 2	connexion à vis
section minimale du fil plein	0,5 mm²
section transversale maximale solide	6 mm²
section transversale minimale à brin fin	0,5 mm²
section maximale finement torsadée	4 mm²
longueur de dénudage	9 mm
couple de serrage fixation du conducteur	0,5 Nm

données techiques UL/CSA

section transversale UL	22-10 AWG
tension UL	600 V
câblage d'usine actuel	30 A
câblage de terrain actuel	30 A
section transversale CSA	20-10 AWG
tension CSA	600 V
cSA actuel	37 A

accessoires

article n°	type	description
Z7.271.2227.0	peigne de connexion isolé IVB WK4 E/U- 2	
Z7.271.2327.0	peigne de connexion isolé IVB WK4 E/U- 3	
Z7.271.2427.0	peigne de connexion isolé IVB WK4 E/U- 4	
Z7.271.2527.0	peigne de connexion isolé IVB WK4 E/U- 5	
Z7.271.2627.0	peigne de connexion isolé IVB WK4 E/U- 6	
Z7.271.2727.0	peigne de connexion isolé IVB WK4 E/U- 7	
Z7.271.2827.0	peigne de connexion isolé IVB WK4 E/U- 8	
Z7.271.2927.0	peigne de connexion isolé IVB WK4 E/U- 9	
Z7.271.3027.0	peigne de connexion isolé IVB WK4 E/U-10	
Z7.271.3127.0	peigne de connexion isolé IVB WK4 E/U-11	
Z7.271.3227.0	peigne de connexion isolé IVB WK4 E/U-12	
98.090.0015.0	rail de montage TS 15 PERF - l:2000mm	
07.311.0853.0	plaque d'extrémité APM 2,5 - 4 / 15	
07.311.0853.6	plaque d'extrémité APM 2,5 - 4 / 15 BLAU	
07.311.1853.0	cloison TWM 2,5 - 4 /15	
07.311.1853.6	cloison TW 2,5 - 4 /15 BLAU	

dessin technique

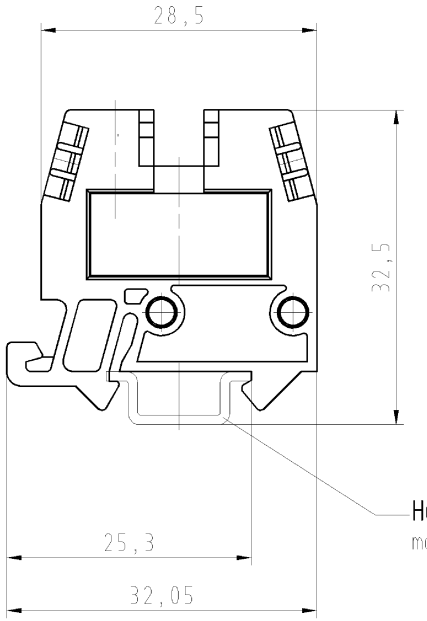

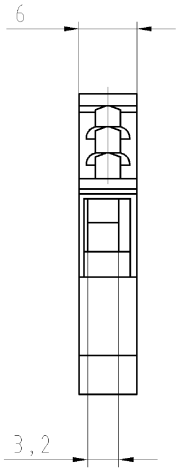

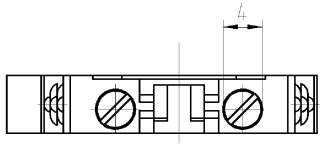

Diese Maße werden bei Abnahme besonders geprüft
Ausschließlich Prüfmaße
Mit (E) gekennzeichnete Maße sind nur für interne Zwecke gültig

Weitergabe sowie Vervielfältigung dieses Dokuments, Verwertung und Mitteilung seines Inhalts sind verboten, soweit nicht ausdrücklich gestattet.
The reproduction, distribution and utilization of this document as well as the communication of its contents to others without express authorization is prohibited.

Weitere Daten siehe Katalog
further data see catalog

Zchng.-Nr./part-nr.	Farbe/colour	Typ/type
55.504.1053.0	grau/grey	WKM4/15
55.504.1053.1	schwarz/black	WKM4/15 SCHWARZ
55.504.1053.5	rot/red	WKM4/15 ROT
55.504.1053.6	blau/blue	WKM4/15 BLAU
55.504.1053.7	grün/green	WKM4/15 GRÜN
55.504.1053.8	gelb/yellow	WKM4/15 GELB
55.504.1053.9	orange	WKM4/15 ORANGE
55.504.1095.0	grau/grey	WKM4/15

Freitoleranz nach DIN			CAD - Zeichnung, keine manuellen Änderungen			1.Verwendung: -		Bl.: 1 von 1
	/	Maßstab		2003	Tag	Name	T	Zeichnung Nr. 55.504.1053.0 01K	Index a
	/	2:1		Entworfen	30.04.	Schmitt		
	/			Geprüft	-	-		
	/		wieland	Normgepr.	-	-		Ersatz für: -
	/		Elektrische Verbindungen				Benennung	DURCHGANGSKLEMME terminal
a	04.07.2006/							
Buchstabe	Datum / Blatt							
Änderung								

55504105300IK_4 C4DW1016 Hofmann 2006-07-04 09:27:57 1.000