fiche produit

article n° 55.503.1053.0

bornier de traversée WKM 2,5 / 15/V0

Borne de passage avec Raccordement vissé pour monter sur TS 15 , section nominale: 2.5 mm², largeur: 5 mm, Couleur: gris



article n°	55.503.1053.0
EAN	4015573210257
unité de commande	100 pièce(s)

certificats/approbations

CAN-Ex ATEX USA-Ex

données techniques

général

section nominale	2,5 mm²
couleur	gris
nombre de niveaux	1
nombre de points de raccordement par étage	2
largeur/grille dimension	5 mm
boîtier isolant	PA666
classe d'inflammabilité des matériaux d'isolation selon la norme UL94	V0
version testée à l'explosion "Ex e"	oui
type de montage	profilé chapeau 15 mm
bornes pour distributeurs d'installation	oui
Anzahl der Klemmstellen je Etage	2
Montageart	profilé chapeau 15 mm
Brennbarkeitsklasse des Isolierstoffs	V0
Reihenklemmen für Installationsverteiler	oui

données techniques

courant nominal	25 A
tension nominal	500 V
tension nominale d'impultion	6 kV
degré de pollution	3
plaque d'extrémité requise	oui
matériau isolant	thermo-plastique
longueur	32 mm

données de connexion

type de connexion 1	connexion à vis

type de connexion 2	connexion à vis
section minimale du fil plein	0,5 mm²
section transversale maximale solide	4 mm²
section transversale minimale à brin fin	0,5 mm²
section maximale finement torsadée	2,5 mm²
longueur de dénudage	9 mm
couple de serrage fixation du conducteur	0,4 Nm

données techiques UL/CSA

section transversale UL	22-14 AWG
tension UL	300 V
câblage d'usine actuel	10 A
câblage de terrain actuel	10 A
section transversale CSA	22-12 AWG
tension CSA	600 V
cSA actuel	25 A

accessoires

article n°	type	description
Z7.215.4227.0	peigne de connexion VB WKM 2,5 / 15 - 2	
Z7.215.4327.0	peigne de connexion VB WKM 2,5 / 15 - 3	
Z7.215.4427.0	peigne de connexion VB WKM 2,5 / 15 - 4	
Z7.215.4527.0	peigne de connexion VB WKM 2,5 / 15 - 5	
Z7.215.4627.0	peigne de connexion VB WKM 2,5 / 15 - 6	
98.090.0015.0	rail de montage TS 15 PERF - l:2000mm	
07.311.0853.0	plaque d'extrémité APM 2,5 - 4 / 15	
07.311.0853.6	plaque d'extrémité APM 2,5 - 4 / 15 BLAU	
07.311.1853.0	cloison TWM 2,5 - 4 /15	
07.311.1853.6	cloison TW 2,5 - 4 /15 BLAU	
04.242.5053.0	bandes d'étiquettes de marquage 9705 A / 5 / 10	

dessin technique

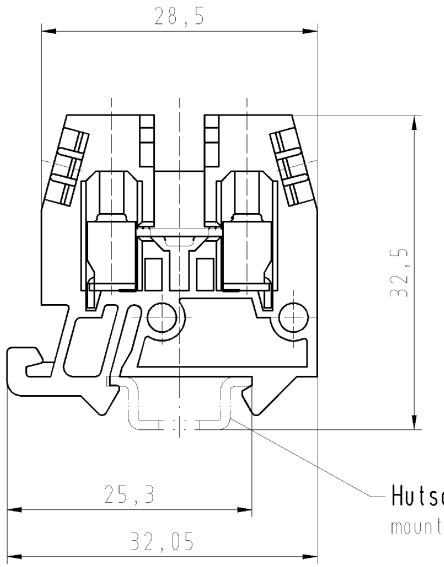

Hutschiene EN 60715-15x5,5
mountail-rail EN 60715-15x5,5

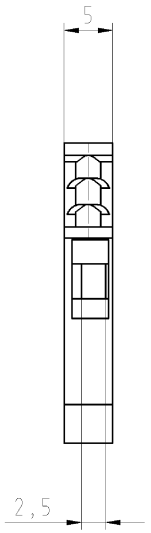

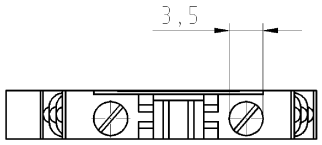

Teile-Nr./part-nr.	Farbe/colour	Typ/type
55.503.1053.0	grau/grey	WKM 2,5/15/VO
55.503.1053.1	schwarz/black	WKM 2,5/15 SW/VO
55.503.1053.2	weiß/white	WKM 2,5/15 WEIß/VO
55.503.1053.4	braun/brown	WKM 2,5/15 BRAUN/V2
55.503.1053.5	rot/red	WKM 2,5/15 ROT/VO
55.503.1053.6	blau/blue	WKM 2,5/15 BLAU/VO
55.503.1053.7	grün/green	WKM 2,5/15 GRÜN/VO
55.503.1053.8	gelb/yellow	WKM 2,5/15 GELB/VO
55.503.1053.9	orange/orange	WKM 2,5/15 ORANGE/VO

Weitere Daten siehe Katalog
further data see catalog

Freitoleranz nach DIN			CAD - Zeichnung, keine manuellen Änderungen			1.Verwendung: -		Bl.: 1 von 1
		Maßstab 2:1		2003	Tag	Name	T	Zeichnung Nr. 55.503.1053.0 01K	Index
				Entworfen	11.04.	Schmitt J.			
				Geprüft	-	-			
			wieland Elektrische Verbindungen	Normgepr.	-	-		Ersatz für: -	
Buchstabe	Datum / Blatt							Benennung DURCHGANGSKLEMME terminal	
Änderung									

Weitergabe sowie Vervielfältigung dieses Dokuments, Verwertung und Mitteilung seines Inhalts sind verboten, soweit nicht ausdrücklich gestattet.
The reproduction, distribution and utilization of this document as well as the communication of its contents to others without express authorization is prohibited.

Diese Maße werden bei Abnahme besonders geprüft
Ausschließlich Prüfmaße
Mit Ø gekennzeichnete Maße sind nur für interne Zwecke gültig