fiche produit

article n° 57.504.6355.0

borne de distribution WK / 4-8S / IW / U/V0

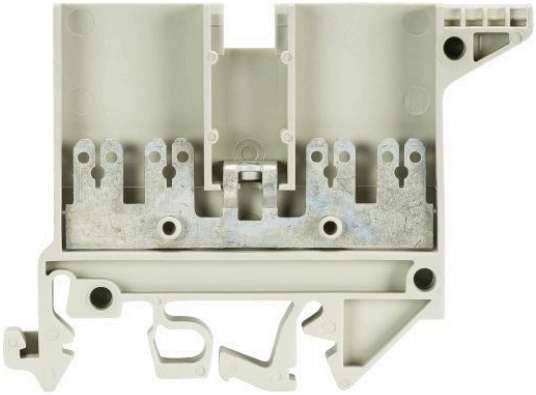

article n°	57.504.6355.0
EAN	4015573575714
unité de commande	100 pièce(s)

certificats/approbations

données techniques

général

couleur	gris
nombre de niveaux	1
nombre de points de raccordement par étage	4
largeur/grille dimension	6 mm
boîtier isolant	PA666
classe d'inflammabilité des matériaux d'isolation selon la norme UL94	V0
version testée à l'explosion "Ex e"	non
type de montage	chapeau-/G-rail
bornes pour distributeurs d'installation	oui
Anzahl der Klemmstellen je Etage	4
Montageart	chapeau-/G-rail
Brennbarkeitsklasse des Isolierstoffs	V0
Reihenklemmen für Installationsverteiler	oui

données techniques

courant nominal	20 A
tension nominal	800 V
tension nominale d'impultion	8 kV
degré de pollution	3
plaque d'extrémité requise	oui
matériau isolant	thermo-plastique
longueur	67,3 mm

données de connexion

type de connexion 1	connecteur plat
type de connexion 2	connecteur plat

données techiques UL/CSA

tension UL	300 V
câblage d'usine actuel	10 A
câblage de terrain actuel	10 A
section transversale CSA	22-12 AWG
tension CSA	300 V
cSA actuel	10 A

accessoires

article n°	type	description
Z7.281.3227.0	peigne de connexion VB WK/..S/IW/U- 2	
Z7.281.3327.0	peigne de connexion VB WK/..S/IW/U- 3	
Z7.281.3427.0	peigne de connexion VB WK/..S/IW/U- 4	
Z7.281.3527.0	peigne de connexion VB WK/..S/IW/U- 5	
Z7.281.3627.0	peigne de connexion VB WK/..S/IW/U- 6	
98.190.0000.0	rail de montage TS 32 UNPERF - l:2000mm	
98.190.1000.0	rail de montage TS 32 PERF 15mm - l:2000mm	
98.210.0000.0	rail de montage TS 32 UNPERF AL - l:2000mm	
98.220.0000.0	rail de montage TS 32 UNPERF CU - l:2000mm	
98.300.0000.0	rail de montage TS 35x7,5 UNPERF - l:2000mm	
98.300.1000.0	rail de montage TS 35x7,5 PERF 15mm - l:2000mm	
98.300.1900.0	rail de montage TS 35x7,5 PERF 25mm - l:2000mm	
98.360.0000.0	rail de montage TS 35x15-2,3 UNPERF - l:2000mm	
98.360.0004.0	rail de montage TS 35x15-2,3 UNPERF FZN - l:2000mm	
98.370.0000.0	rail de montage TS 35x15 UNPERF - l:2000mm	
98.370.1000.0	rail de montage TS 35x15 PERF 15mm - l:2000mm	
98.380.0000.0	rail de montage TS 35x15-2,3 UNPERF CU - l:2000mm	
07.311.4355.0	plaque d'extrémité AP 4 S / IW/V0	

dessin technique

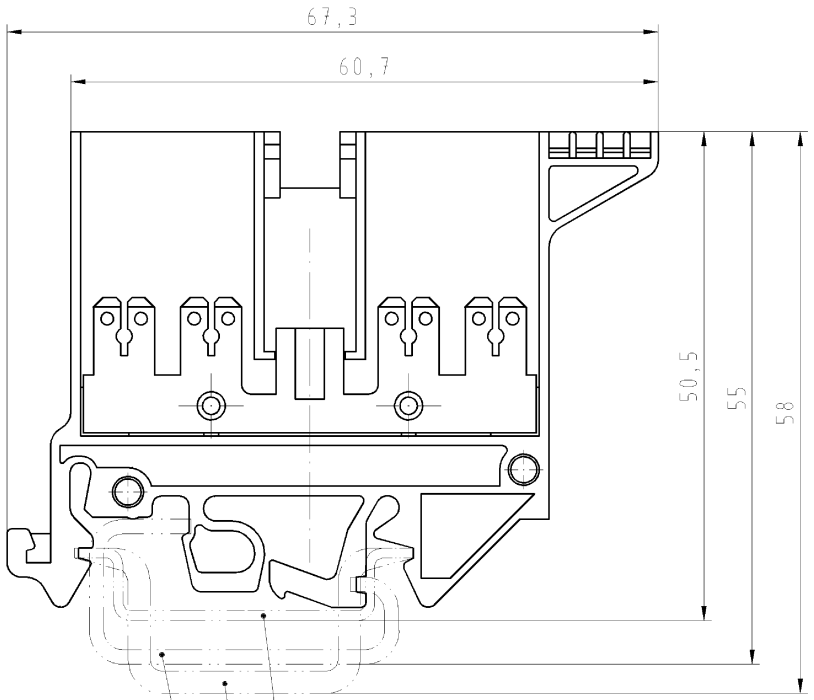



Hutschiene EN 60715-35x7,5
mounting rail EN 60715-35x7,5

Hutschiene EN 60715-35x15
mounting rail EN 60715-35x15

G-Schiene EN 60715-G32
G-rail EN 60715-G32

Weitere Daten siehe Katalog
further data see catalog

*spezielle Verpackung
specific package

	Teile-Nr. Part-number	Farbe colour	Typ type
	57.504.6355.0	grau/grey	WK4-8S / IW U / VO
*	57.504.6395.0	grau/grey	WK4-8S / IW U / VO



Freitoleranz nach | CAD - Zeichnung, keine manuellen Änderungen | 1.Verwendung: - | Bl.: 1 von 1

Maßstab: % | Werkstoff und Oberfläche: | 2004 | Tag | Name
Entworfen | 12.10. | Schmitt J.
Geprüft | - | -
Normgepr. | - | -

Zeichnung Nr.: T 57.504.6355.0 01K | Index

Val. mm² | Oft. mm² | Ersatz für: -

wieland Elektrische Verbindungen

WK/4-8
S/IW/U/VO

Benennung
VERTEILERKLEMME
mit 6 Anschlüsse/ with 6push-on connectors 2,8x0,8
Distribution terminal

Buchstabe | Datum / Blatt
Änderung

QU-PEM-08/91

Weitergabe sowie Vervielfältigung dieses Dokuments, Verwertung und Mitteilung seines Inhalts sind verboten, soweit nicht ausdrücklich gestattet.
The reproduction, distribution and utilization of this document as well as the communication of its contents to others without express autorization is prohibited.

Diese Maße werden bei Abnahme besonders geprüft
Ausschließlich Prüfmaße
Mit Ø gekennzeichnete Maße sind nur für interne Zwecke gültig

57504635500 1K_4 CADW028 Schmitt 2004-10-12T13:20:24 1.000