fiche produit

article n° 58.504.6155.0

borne de déconnexion du conducteur neutre WT 4 NT

Borne de sectionnement du neutre avec Raccordement vissé pour monter sur TS 35, section nominale: 4 mm², largeur: 6 mm, Couleur: bleu

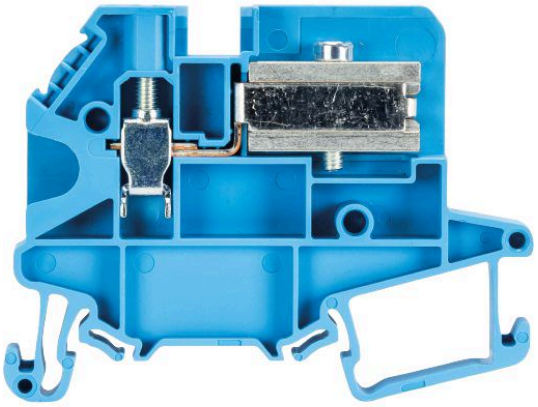

article n°	58.504.6155.0
EAN	4049088241741
unité de commande	100 pièce(s)

certificats/approbations

données techniques

général

section nominale	4 mm²
couleur	bleu
nombre de niveaux	1
nombre de points de raccordement par étage	1
largeur/grille dimension	6 mm
classe d'inflammabilité des matériaux d'isolation selon la norme UL94	V0
type de montage	profilé chapeau 35 mm
bornes pour distributeurs d'installation	oui
Anzahl der Klemmstellen je Etage	1
Montageart	profilé chapeau 35 mm
Brennbarkeitsklasse des Isolierstoffs	V0
Reihenklemmen für Installationsverteiler	oui

données techniques

courant nominal	32 A
tension nominal	400 V
tension nominale d'impultion	6 kV
degré de pollution	3
plaques de raccordement nécessaire	oui
matériau isolant	thermo-plastique
longueur	62,6 mm

données de connexion

type de connexion 1	connexion à vis
section minimale du fil plein	0,14 mm²
section transversale maximale solide	6 mm²
section transversale minimale à brin fin	0,14 mm²
section maximale finement torsadée	6 mm²

section minimale du conducteur flexible (à brins fins) avec embout	0,5 mm²
max. section du conducteur flexible (à brins fins) avec embout	4 mm²
longueur de dénudage	9 mm
couple de serrage fixation du conducteur	0,5 Nm
pour N-busbar	3x10 mm

dessin technique

These dimensions will be especially checked at delivery
Only inspection dimensions
With /E marked dimensions are only valid for internal use

Diese Maße werden bei Abnahme besonders geprüft
Ausschließlich Prüfmaße
Mit /E gekennzeichnete Maße sind nur für interne Zwecke gültig

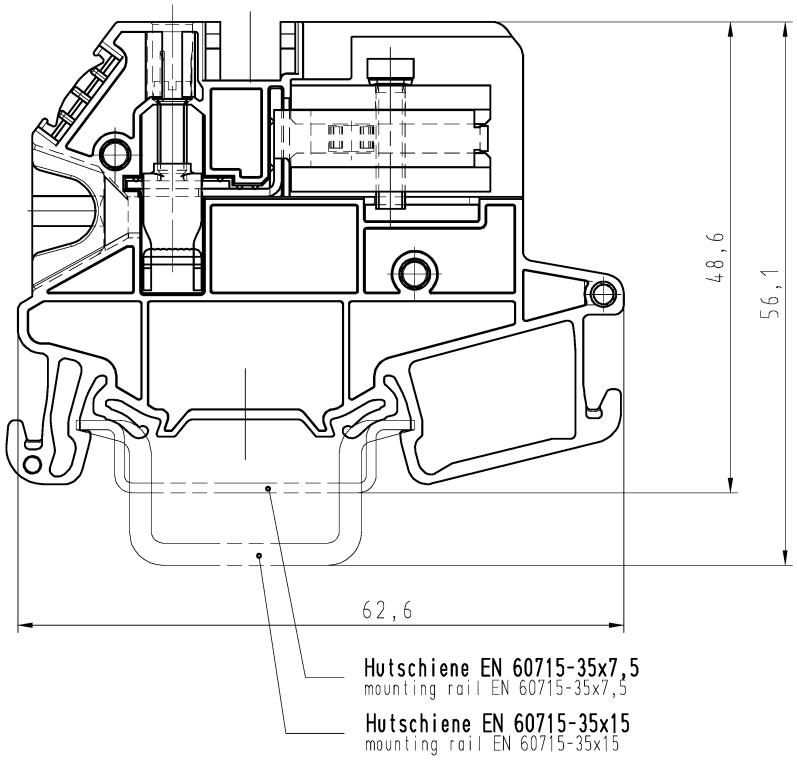

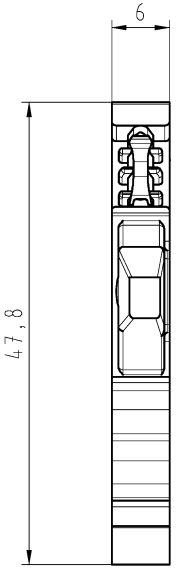

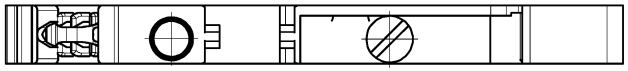

Weitergabe sowie Vervielfältigung dieses Dokuments, Verwertung und Mitteilung seines Inhalts sind verboten, soweit nicht ausdrücklich gestattet.
The reproduction, distribution and utilization of this document as well as the communication of its contents to others without express authorization is prohibited.

Tolerierung Size ISO 14405Ⓔ/Tolerance system Size ISO 14405Ⓔ.
(This ISO-standard describes the envelope principle. According to the envelope principle the deviations of form and parallelism are limited by the size tolerances).

ja/yes ☒ Stoffverbots- und Deklarationsliste nach WN 5020.010 ist einzuhalten. Conformity with Wieland document WN 5020.010 e (list of prohibited / declarable hazardous substances) to be declared!

Freitoleranz nach
General tolerance

CAD - Zeichnung, keine manuellen Änderungen
CAD - drawing, no manual modifications allowed

1.Verwendung: -
First Use:

Blatt: 1 von 1
Sheet: 1 of 1

/		Werkstoff/Material	2014	Tag/Date	Name	Zeichnung Nr./Drawing No.	Index
/			gezeichnet drawn	20.10.	Süß Ch.	58.504.6155.0 01K	
/	Maßstab/Scale		geprüft checked	-	-		
/	2:1		Normgepr. Stand. check	-	-	Maße in mm/Dimensions are in mm	
/	Vol. mm³	Ofl./Surf. mm²	Ersatz für/Replacement for: -				
/			Type	Benennung/Title			
/	wieland		WT 4 NT	NEUTRALLEITER_TRENNKLEMME			
Index / Datum / Blatt Date / Sheet	www.wieland-electric.com			Neutral disconnect terminal 400 V 4 mm²			
Änderung/Revision							

585046155001K_2 CADW3012 Suess 2014-10-20T11:06:12 1:2000

QU-MEE-01/14 -