fiche produit

article n° 57.904.5755.0

borne fusible WK 4/THSI 5 GL 250U /V0



article n°	57.904.5755.0
EAN	4015573528338
unité de commande	50 pièce(s)

certificats/approbations

données techniques

général

section nominale	4 mm²
couleur	gris
nombre de niveaux	1
largeur/grille dimension	8 mm
boîtier isolant	PA666
classe d'inflammabilité des matériaux d'isolation selon la norme UL94	V0
type de montage	chapeau-/G-rail
bornes pour distributeurs d'installation	non
liaison par fusible	fusible G 5x20 mm
Montageart	chapeau-/G-rail
Brennbarkeitsklasse des Isolierstoffs	V0
Reihenklemmen für Installationsverteiler	non

données techniques

courant nominal	6,3 A
tension nominal	250 V
tension nominale d'impultion	8 kV
degré de pollution	3
plaque d'extrémité requise	non
matériau isolant	thermo-plastique
longueur	77,2 mm

données de connexion

type de connexion 1	connexion à vis
type de connexion 2	connexion à vis
section minimale du fil plein	0,5 mm²

section transversale maximale solide	6 mm²
section transversale minimale à brin fin	0,5 mm²
section maximale finement torsadée	4 mm²
longueur de dénudage	8 mm
couple de serrage fixation du conducteur	0,5 Nm

données techiques UL/CSA

section transversale UL	22-10 AWG
tension UL	250 V
câblage d'usine actuel	15 A
câblage de terrain actuel	15 A
section transversale CSA	22-10 AWG
tension CSA	250 V
cSA actuel	6,3 A

accessoires

article n°	type	description
98.300.0000.0	rail de montage TS 35x7,5 UNPERF - l:2000mm	

dessin technique

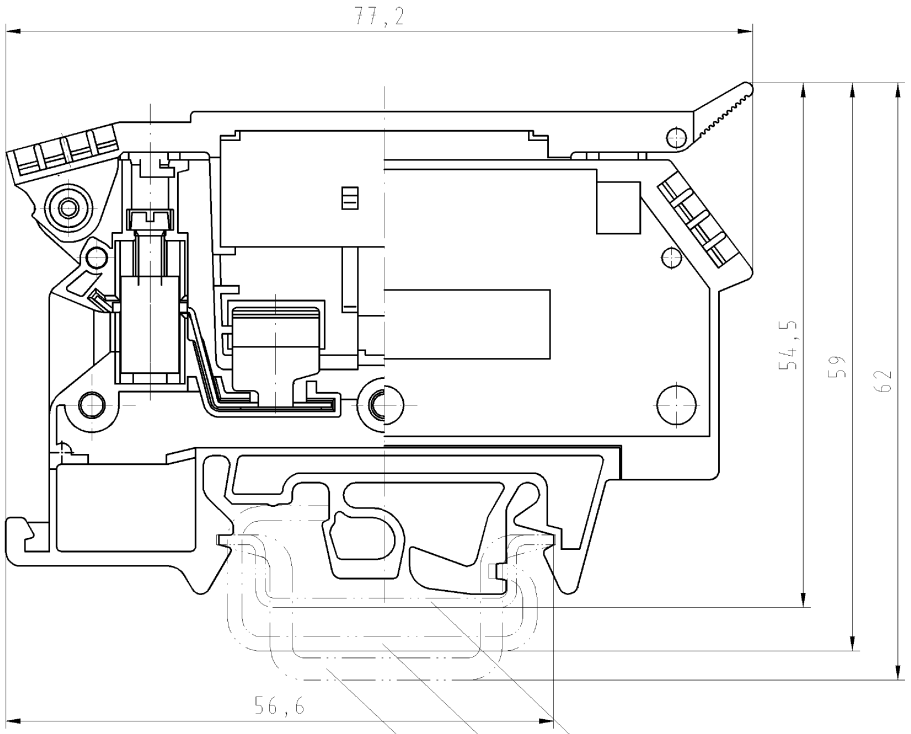

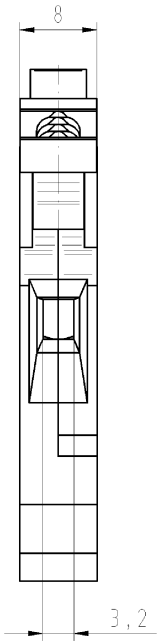

Hutschiene EN 60715-35x7,5
mounting rail EN 60715-35x7,5

G-Schiene EN 60715-G 32
g-rail EN 60715-G 32

Hutschiene EN 60715-35x15
mounting rail EN 60715-35x15

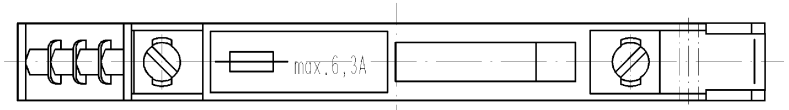

Weitere Daten siehe Katalog
further data see catalog

Teile.-Nr./part-nr.	Farbe/colour	Typ/type
57.904.5355.0	grau/grey	WK4/THSI5...U
57.904.5455.0	grau/grey	WK4/THSI5 LED 12 U
57.904.5555.0	grau/grey	WK4/THSI5 LED 24 U
57.904.5655.0	grau/grey	WK4/THSI5 LED 60 U
57.904.5755.0	grau/grey	WK4/THSI5 GL 250 U
57.904.5855.0	grau/grey	WK4/THSI5 GL 500 U

Freitoleranz nach DIN -
CAD - Zeichnung, keine manuellen Änderungen
1.Verwendung: -
Bl.: 1 von 1

Maßstab 2:1

	2003	Tag	Name
Entworfen		22.04.	Lunz S.
Geprüft		-	-
Normgepr.		-	-

T Zeichnung Nr. 57.904.5355.0 01K Index

Ersatz für: -

wieland
Elektrische Verbindungen

Typ siehe Tabelle

Benennung
SICHERUNGSKLEMME
fuse terminal

Buchstabe | Datum / Blatt
Änderung

Diese Maße werden bei Abnahme besonders geprüft
Ausschließlich Prüfmaße
Mit Ø gekennzeichnete Maße sind nur für interne Zwecke gültig

Weitergabe sowie Vervielfältigung dieses Dokuments, Verwertung und Mitteilung seines Inhalts sind verboten, soweit nicht ausdrücklich gestattet.
The reproduction, distribution and utilization of this document as well as the communication of its contents to others without express authorization is prohibited.