fiche produit

article n° 58.504.2055.0

borne sectionnable à couteau WT 4 TKM

Borne de déconnexion à lame de couteau avec Raccordement vissé pour monter sur TS 35, section nominale: 4 mm², largeur: 6 mm, Couleur: gris

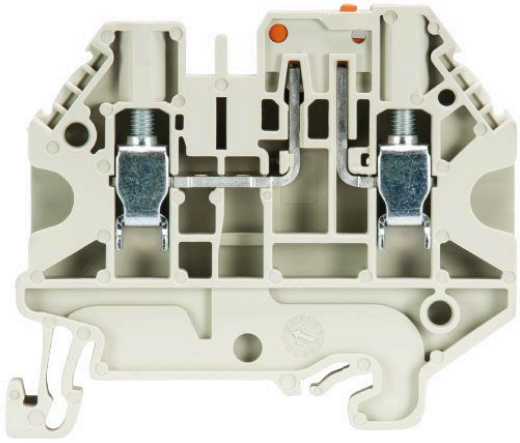

article n°	58.504.2055.0
EAN	4049088164019
unité de commande	100 pièce(s)

certificats/approbations

données techniques

général

section nominale	4 mm²
couleur	gris
nombre de niveaux	1
nombre de points de raccordement par étage	2
largeur/grille dimension	6 mm
boîtier isolant	PA666
classe d'inflammabilité des matériaux d'isolation selon la norme UL94	V0
type de montage	rail DIN
bornes pour distributeurs d'installation	oui
Anzahl der Klemmstellen je Etage	2
Montageart	rail DIN
Brennbarkeitsklasse des Isolierstoffs	V0
Reihenklemmen für Installationsverteiler	oui

données techniques

courant nominal	24 A
tension nominal	500 V
tension nominale d'impultion	6 kV
degré de pollution	3
plaque d'extrémité requise	oui
matériau isolant	thermo-plastique
longueur	56 mm

données de connexion

type de connexion 1	connexion à vis
type de connexion 2	connexion à vis

section minimale du fil plein	0,14 mm²
section transversale maximale solide	6 mm²
section transversale minimale à brin fin	0,14 mm²
section maximale finement torsadée	6 mm²
section minimale du conducteur flexible (à brins fins) avec embout	0,5 mm²
max. section du conducteur flexible (à brins fins) avec embout	4 mm²
longueur de dénudage	9 mm
couple de serrage fixation du conducteur	0,5 Nm

données techiques UL/CSA

section transversale UL	26-10 AWG
tension UL	300 V
câblage d'usine actuel	16 A
câblage de terrain actuel	16 A
section transversale CSA	26-10 AWG
tension CSA	300 V
cSA actuel	16 A

accessoires

article n°	type	description
Z7.261.1227.0	peigne de connexion IVB WKF 4 - 2	
Z7.261.1327.0	peigne de connexion IVB WKF 4 - 3	
Z7.261.1427.0	peigne de connexion IVB WKF 4 - 4	
Z7.261.1527.0	peigne de connexion IVB WKF 4 - 5	
Z7.261.1627.0	peigne de connexion IVB WKF 4 - 6	
Z7.261.1727.0	peigne de connexion IVB WKF 4 - 7	
Z7.261.1827.0	peigne de connexion IVB WKF 4 - 8	
Z7.261.1927.0	peigne de connexion IVB WKF 4 - 9	
Z7.261.2027.0	peigne de connexion IVB WKF 4 - 10	
98.300.0000.0	rail de montage TS 35x7,5 UNPERF - l:2000mm	
98.300.1000.0	rail de montage TS 35x7,5 PERF 15mm - l:2000mm	
98.300.1800.0	rail de montage TS 35x7,5 PERF 18mm - l:2000mm	
98.300.1900.0	rail de montage TS 35x7,5 PERF 25mm - l:2000mm	
98.360.0000.0	rail de montage TS 35x15-2,3 UNPERF - l:2000mm	
98.360.0004.0	rail de montage TS 35x15-2,3 UNPERF FZN - l:2000mm	
98.370.0000.0	rail de montage TS 35x15 UNPERF - l:2000mm	
98.370.1000.0	rail de montage TS 35x15 PERF 15mm - l:2000mm	
98.380.0000.0	rail de montage TS 35x15-2,3 UNPERF CU - l:2000mm	
07.313.2855.0	cloison TW WT 4... GR	
07.313.2955.0	plaque d'extrémité AP WT 4... GR	
04.242.6053.0	bandes d'étiquettes de marquage 9705 A / 6 / 10	

dessin technique

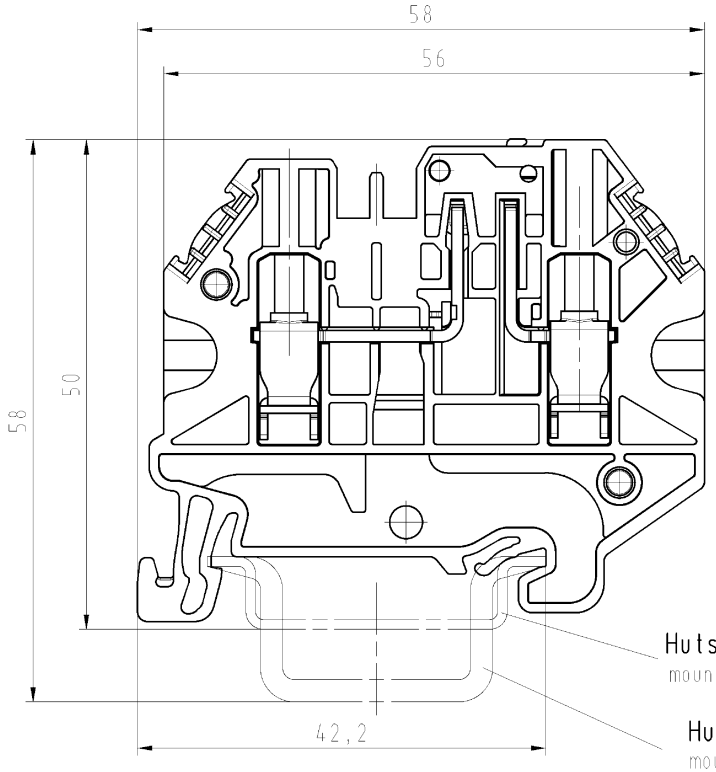

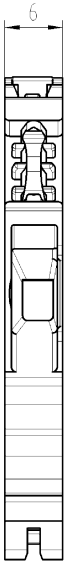

M/scale 1:1

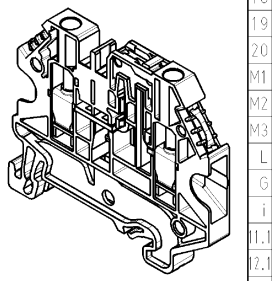

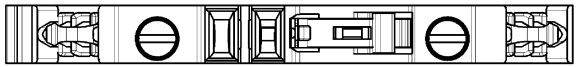

∗ = spezielle Verpackung / special package

	Teile-Nr. part-no.	Farbe color
	58.504.2055.0	grau grey
	58.504.2055.6	blau blue
∗	58.504.2095.0	grau grey
∗	58.504.2095.6	blau blue

These dimensions will be especially checked at delivery
Only inspection dimensions
With /E marked dimensions are only valid for internal use
Diese Maße werden bei Abnahme besonders geprüft
Ausschließlich Prüfmaße
Mit /E gekennzeichnete Maße sind nur für interne Zwecke gültig

Weitergabe sowie Vervielfältigung dieses Dokuments, Verwertung und Mitteilung seines Inhalts sind verboten, soweit nicht ausdrücklich gestattet. The reproduction, distribution and utilization of this document as well as the communication of its contents to others without express authorization is prohibited.

Tolerierung nach DIN 7167/Tolerance system acc. to DIN 7167.
(This DIN-standard desbribes the envelope principle. According to the envelope principle the deviations of form and parallelism are limited by the size tolerances).

ja/yes ☒ Stoffverbots- und Deklarationsliste nach UU-TOM-05/03 ist einzuhalten. Conformity with Wieland document UU-TOM-05/03 (list of prohibited / declarable hazardous substances) to be declared!

Freitoleranz nach General tolerance

CAD - Zeichnung, keine manuellen Änderungen
CAD - drawing, no manual modifications allowed

1.Verwendung: First Use: -

Blatt: Sheet: 1 von of 1

Werkstoff/Material

Maßstab/Scale 2:1

Vol. mm³ Oft./Surf. mm²

	2013	Tag/Date	Name
gezeichnet drawn		18.01.	Eller
geprüft checked		-	-
Normgepr. Stand. check		-	-

Zeichnung Nr./Drawing No. T 58.504.2055.0 01K Index

Maße in mm/Dimensions are in mm

Ersatz für/Replacement for: -

Index | Datum / Blatt Date / Sheet

Änderung/Revision

wieland
Elektrische Verbindungen

Type WT 4 TKM

Benennung/Title

DURCHGANGSKLEMME
feed thourgh terminal block

58504205500K_2 CADM3070 U0016728 2013-01-21T12:57:26 1.000