fiche produit

article n° 58.510.0055.6

bornier de traversée WT 10 BL

Borne de passage avec Raccordement vissé pour monter sur TS 35, sectionnominale: 10 mm², largeur: 10 mm, Couleur: bleu



article n°	58.510.0055.6
EAN	4049088165115
unité de commande	50 pièce(s)

certificats/approbations

SEV-Ex

données techniques

général

section nominale	10 mm²
couleur	bleu
nombre de niveaux	1
nombre de points de raccordement par étage	2
largeur/grille dimension	10 mm
boîtier isolant	PA666
classe d'inflammabilité des matériaux d'isolation selon la norme UL94	V0
version testée à l'explosion "Ex e"	oui
type de montage	rail DIN
bornes pour distributeurs d'installation	oui
Anzahl der Klemmstellen je Etage	2
Montageart	rail DIN
Brennbarkeitsklasse des Isolierstoffs	V0
Reihenklemmen für Installationsverteiler	oui

données techniques

courant nominal	57 A
tension nominal	1000 V
tension nominale d'impultion	8 kV
degré de pollution	3
plaque d'extrémité requise	oui
matériau isolant	thermo-plastique
longueur	48 mm

données de connexion

type de connexion 1	connexion à vis

type de connexion 2	connexion à vis
section minimale du fil plein	0,5 mm²
section transversale maximale solide	16 mm²
section transversale minimale à brin fin	0,5 mm²
section maximale finement torsadée	16 mm²
section minimale des fils torsadés	16 mm²
section transversale maximale en toron	16 mm²
section minimale du conducteur flexible (à brins fins) avec embout	0,5 mm²
max. section du conducteur flexible (à brins fins) avec embout	10 mm²
longueur de dénudage	13 mm
couple de serrage fixation du conducteur	1,2 Nm

données techiques UL/CSA

section transversale UL	20-6 AWG
tension UL	600 V
câblage d'usine actuel	65 A
câblage de terrain actuel	65 A
section transversale CSA	20-6 AWG
tension CSA	600 V
cSA actuel	65 A

accessoires

article n°	type	description
Z7.283.8227.0	peigne de connexion IVBWKF 10- 2	
98.300.0000.0	rail de montage TS 35x7,5 UNPERF - l:2000mm	
98.300.1000.0	rail de montage TS 35x7,5 PERF 15mm - l:2000mm	
98.300.1800.0	rail de montage TS 35x7,5 PERF 18mm - l:2000mm	
98.300.1900.0	rail de montage TS 35x7,5 PERF 25mm - l:2000mm	
98.360.0000.0	rail de montage TS 35x15-2,3 UNPERF - l:2000mm	
98.360.0004.0	rail de montage TS 35x15-2,3 UNPERF FZN - l:2000mm	
98.370.0000.0	rail de montage TS 35x15 UNPERF - l:2000mm	
98.370.1000.0	rail de montage TS 35x15 PERF 15mm - l:2000mm	
98.380.0000.0	rail de montage TS 35x15-2,3 UNPERF CU - l:2000mm	
07.313.2555.0	plaque d'extrémité AP WT 2,5-10 GR	
07.313.2655.0	cloison TW WT 2,5-10 GR	
04.242.5053.0	bandes d'étiquettes de marquage 9705 A / 5 / 10	

dessin technique

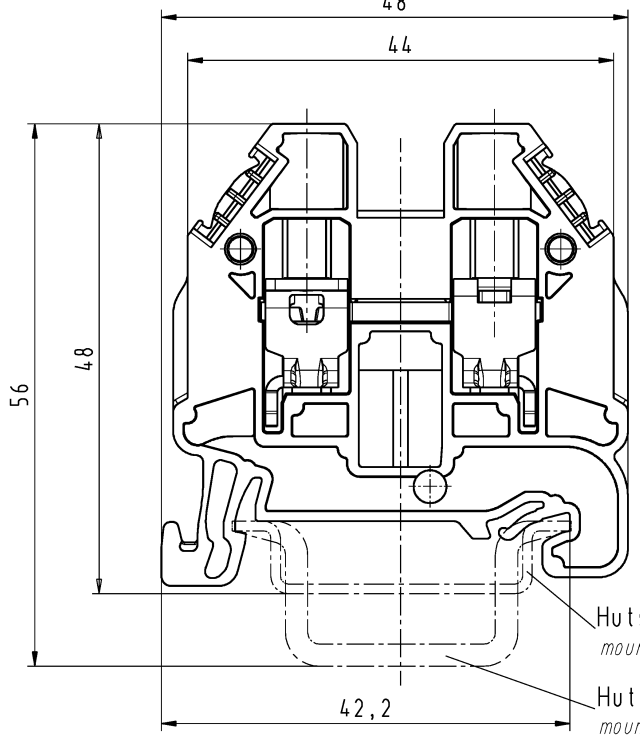

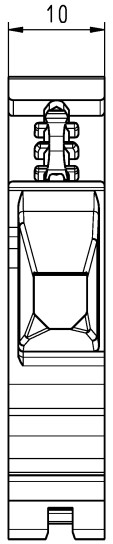

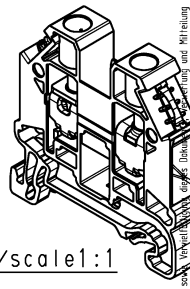

M/scale1:1

	Teile-Nr./part no.	Farbe/color	Typ/type
	58.510.0055.0	grau/grey	WT 10
	58.510.0055.1	schwarz/black	WT 10 SW
	58.510.0055.2	weiß/white	WT 10 WS
ⓐ	58.510.0055.3	schiefergrau/slate grey	WT 10 GR
	58.510.0055.4	braun/brown	WT 10 BR
	58.510.0055.5	rot/red	WT 10 RT
	58.510.0055.6	blau/blue	WT 10 BL
	58.510.0055.7	grün/green	WT 10 GN
	58.510.0055.8	gelb/yellow	WT 10 GE
	58.510.0055.9	orange/orange	WT 10 OR

Weitere Daten siehe KATALOG oder eKatalog | www.wieland-electric.com
additional data see CATALOG or eCATALOG | eshop.wieland-electric.com

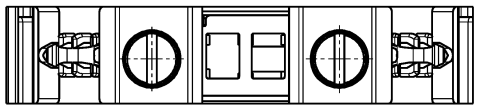

Tolerierung Size ISO 14405 Ⓔ / Tolerance system Size ISO 14405 Ⓔ.
(This ISO-standard describes the envelope principle. According to the envelope principle the deviations of form and parallelism are limited by the size tolerances).

ja/yes ☒ Stoffverbots- und Deklarationsliste nach WN 5020 010 ist einzuhalten. / Conformity with Wieland document WN 5020 010 e (list of prohibited / declarable hazardous substances) to be declared!

Freitoleranz nach / General tolerance

CAD - Zeichnung, keine manuellen Änderungen / CAD - drawing, no manual modifications allowed

1. Verwendung: / First Use:

Blatt: 1 von 1 / Sheet: 1 of 1

Werkstoff / Material

Maßstab / Scale: 2:1

	Tag/Date	Name
gezeichnet / drawn	21.01.2013	Eller
geprüft / checked		
Normgeor. Stand. check		

Zeichnung Nr. / Drawing No.: T 58.510.0055.0 01K | Index: a

Maße in mm / Dimensions are in mm

Vol. mm³ | Oft./Srf. mm²

Ersatz für / Replacement for:

Index	Datum / Blatt Date / Sheet	Änderung / Revision
a	22.03.2017 /	

wieland
www.wieland-electric.com

Type

Bennenung/Title

DURCHGANGSKLEMME

through terminal

Schmitt_58._510_055_0_01K-AA-dwg1_main_2 CADW4032 Schmitt 2017-03-23T10:20:20 1.000

QU-MEE-01/14 a

These dimensions will be especially checked at delivery
Only inspection dimensions
With /E marked dimensions are only valid for internal use

Diese Maße werden bei Abnahme besonders geprüft
Ausschließlich Prüfmaße
Mit /E gekennzeichnete Maße sind nur für interne Zwecke gültig

Weitergabe sowie Vervielfältigung dieses Dokuments, Verwertung und Mitteilung seines Inhalts sind verboten, soweit nicht ausdrücklich gestattet.
The reproduction, distribution and utilization of this document as well as the communication of its contents to others without express authorization is prohibited.