fiche produit

article n° 58.506.0055.0

bornier de traversée WT 6

Borne de passage avec Raccordement vissé pour monter sur TS 35, sectionnominale: 6 mm², largeur: 8 mm, Couleur: gris



article n°	58.506.0055.0
EAN	4049088154065
unité de commande	100 pièce(s)

certificats/approbations

SEV-Ex

données techniques

général

section nominale	6 mm²
couleur	gris
nombre de niveaux	1
nombre de points de raccordement par étage	2
largeur/grille dimension	8 mm
boîtier isolant	PA666
classe d'inflammabilité des matériaux d'isolation selon la norme UL94	V0
version testée à l'explosion "Ex e"	oui
type de montage	rail DIN
bornes pour distributeurs d'installation	oui
Anzahl der Klemmstellen je Etage	2
Montageart	rail DIN
Brennbarkeitsklasse des Isolierstoffs	V0
Reihenklemmen für Installationsverteiler	oui

données techniques

courant nominal	41 A
tension nominal	1000 V
tension nominale d'impultion	8 kV
degré de pollution	3
plaque d'extrémité requise	oui
matériau isolant	thermo-plastique
longueur	48 mm
largeur	8 mm
hauteur	48 mm

données de connexion

type de connexion 1	connexion à vis
type de connexion 2	connexion à vis
section minimale du fil plein	0,2 mm²
section transversale maximale solide	10 mm²
section transversale minimale à brin fin	0,2 mm²
section maximale finement torsadée	10 mm²
section minimale du conducteur flexible (à brins fins) avec embout	0,5 mm²
max. section du conducteur flexible (à brins fins) avec embout	6 mm²
longueur de dénudage	11 mm
couple de serrage fixation du conducteur	1,2 Nm

données techiques UL/CSA

section transversale UL	24-8 AWG
tension UL	600 V
câblage d'usine actuel	50 A
câblage de terrain actuel	50 A
section transversale CSA	24-8 AWG
tension CSA	600 V
cSA actuel	50 A

accessoires

article n°	type	description
Z7.282.5227.0	peigne de connexion isolé IVB WKFN 6- 2	
Z7.282.5327.0	peigne de connexion isolé IVB WKFN 6- 3	
Z7.282.5427.0	peigne de connexion isolé IVB WKFN 6- 4	
Z7.282.5527.0	peigne de connexion isolé IVB WKFN 6- 5	
98.300.0000.0	rail de montage TS 35x7,5 UNPERF - l:2000mm	
98.300.1000.0	rail de montage TS 35x7,5 PERF 15mm - l:2000mm	
98.300.1800.0	rail de montage TS 35x7,5 PERF 18mm - l:2000mm	
98.300.1900.0	rail de montage TS 35x7,5 PERF 25mm - l:2000mm	
98.360.0000.0	rail de montage TS 35x15-2,3 UNPERF - l:2000mm	
98.360.0004.0	rail de montage TS 35x15-2,3 UNPERF FZN - l:2000mm	
98.370.0000.0	rail de montage TS 35x15 UNPERF - l:2000mm	
98.370.1000.0	rail de montage TS 35x15 PERF 15mm - l:2000mm	
98.380.0000.0	rail de montage TS 35x15-2,3 UNPERF CU - l:2000mm	
07.313.2555.0	plaque d'extrémité AP WT 2,5-10 GR	
07.313.2655.0	cloison TW WT 2,5-10 GR	
04.242.8053.0	bandes d'étiquettes de marquage 9705 A / 8 / 10	

dessin technique

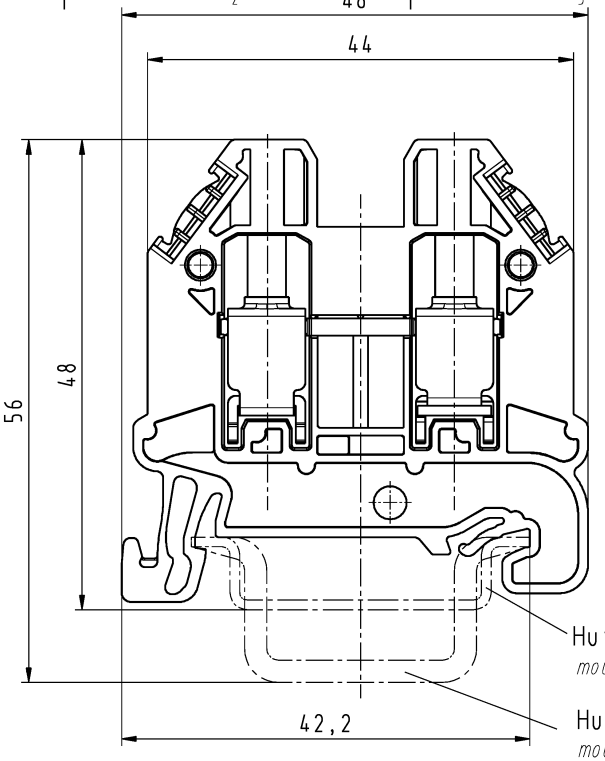

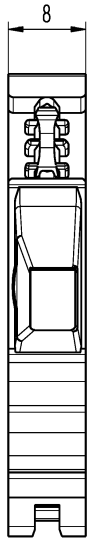

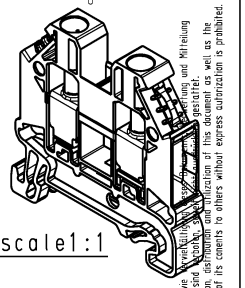

M/scale1:1

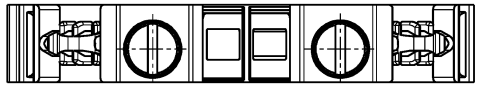

	Teile-Nr./part no.	Farbe/color	Typ/type
	58.506.0055.0	grau/grey	WT 6
	58.506.0055.1	schwarz/black	WT 6 SW
	58.506.0055.2	weiß/white	WT 6 WS
ⓐ	58.506.0055.3	schiefergrau/slate grey	WT 6 GR
	58.506.0055.4	braun/brown	WT 6 BR
	58.506.0055.5	rot/red	WT 6 RT
	58.506.0055.6	blau/blue	WT 6 BL
	58.506.0055.7	grün/green	WT 6 GN
	58.506.0055.8	gelb/yellow	WT 6 GE
	58.506.0055.9	orange/orange	WT 6 OR

Weitere Daten siehe KATALOG oder eKatalog
additional data see CATALOG or eCATALOG
www.wieland-electric.com
eshop.wieland-electric.com

Tolerierung Size ISO 14405 Ⓔ / Tolerance system Size ISO 14405 Ⓔ.
(This ISO-standard describes the envelope principle. According to the envelope principle the deviations of form and parallelism are limited by the size tolerances).

ja/yes ☒ Stoffverbots- und Deklarationsliste nach WN 5020 010 ist einzuhalten. Conformity with Wieland document WN 5020 010 e (list of prohibited / declarable hazardous substances) to be declared!

Freitoleranz nach
General tolerance

CAD - Zeichnung, keine manuellen Änderungen
CAD - drawing, no manual modifications allowed

1. Verwendung:
First Use:

Blatt: 1 von 1
Sheet: 1 of 1

Werkstoff / Material

Maßstab / Scale: 2:1

Vol. mm³ Oft./Srf. mm²

Ersatz für / Replacement for:

	Tag/Date	Name
gezeichnet / drawn	21.01.2013	Eller
geprüft / checked		
Normgeor. Stand. check		

Zeichnung Nr. / Drawing No.: T 58.506.0055.0 01K

Index: a

Maße in mm / Dimensions are in mm

Type

Bennenung/Title: DURCHGANGSKLEMME
through terminal

Index	Datum / Blatt Date / Sheet	Änderung / Revision
a	22.03.2017 /	

wieland
www.wieland-electric.com

Diese Maße werden bei Abnahme besonders geprüft
Ausschließlich Prüfmaße
Mit E gekennzeichnete Maße sind nur für interne Zwecke gültig

These dimensions will be especially checked at delivery
Only inspection dimensions
With E marked dimensions are only valid for internal use

Weitergabe sowie Vervielfältigung dieses Dokuments, Verwertung und Mitteilung seines Inhalts sind verboten, soweit nicht ausdrücklich gestattet.
The reproduction, distribution and utilization of this document as well as the communication of its contents to others without express authorization is prohibited.