fiche produit

article n° 58.504.5055.6

bornier de traversée WT 4 D1/2 BL

Borne de passage avec Raccordement vissé pour monter sur TS 35, sectionnominale: 4 mm², largeur: 6 mm, Couleur: bleu

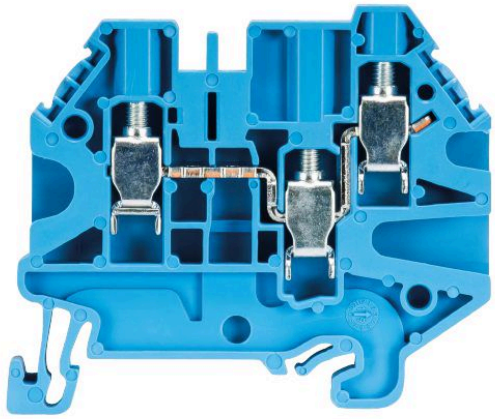

article n°	58.504.5055.6
EAN	4049088164538
unité de commande	100 pièce(s)

certificats/approbations

SEV-Ex

données techniques

général

section nominale	4 mm²
couleur	bleu
nombre de niveaux	1
nombre de points de raccordement par étage	3
largeur/grille dimension	6 mm
boîtier isolant	PA666
classe d'inflammabilité des matériaux d'isolation selon la norme UL94	V0
type de montage	rail DIN
bornes pour distributeurs d'installation	oui
Anzahl der Klemmstellen je Etage	3
Montageart	rail DIN
Brennbarkeitsklasse des Isolierstoffs	V0
Reihenklemmen für Installationsverteiler	oui

données techniques

courant nominal	32 A
tension nominal	500 V
tension nominale d'impultion	6 kV
degré de pollution	3
plaque d'extrémité requise	oui
matériau isolant	thermo-plastique
longueur	56 mm
largeur	6 mm
hauteur	49 mm

données de connexion

type de connexion 1	connexion à vis
type de connexion 2	connexion à vis
section minimale du fil plein	0,14 mm²
section transversale maximale solide	6 mm²
section transversale minimale à brin fin	0,14 mm²
section maximale finement torsadée	6 mm²
section minimale du conducteur flexible (à brins fins) avec embout	0,5 mm²
max. section du conducteur flexible (à brins fins) avec embout	4 mm²
longueur de dénudage	9 mm
couple de serrage fixation du conducteur	0,5 Nm

données techiques UL/CSA

section transversale UL	26-10 AWG
tension UL	300 V
câblage d'usine actuel	30 A
câblage de terrain actuel	30 A
section transversale CSA	26-10 AWG
tension CSA	300 V
cSA actuel	30 A

accessoires

article n°	type	description
Z7.261.1227.0	peigne de connexion IVB WKF 4 - 2	
Z7.261.1327.0	peigne de connexion IVB WKF 4 - 3	
Z7.261.1427.0	peigne de connexion IVB WKF 4 - 4	
Z7.261.1527.0	peigne de connexion IVB WKF 4 - 5	
Z7.261.1627.0	peigne de connexion IVB WKF 4 - 6	
Z7.261.1727.0	peigne de connexion IVB WKF 4 - 7	
Z7.261.1827.0	peigne de connexion IVB WKF 4 - 8	
Z7.261.1927.0	peigne de connexion IVB WKF 4 - 9	
Z7.261.2027.0	peigne de connexion IVB WKF 4 - 10	
98.300.0000.0	rail de montage TS 35x7,5 UNPERF - l:2000mm	
98.300.1000.0	rail de montage TS 35x7,5 PERF 15mm - l:2000mm	
98.300.1800.0	rail de montage TS 35x7,5 PERF 18mm - l:2000mm	
98.300.1900.0	rail de montage TS 35x7,5 PERF 25mm - l:2000mm	
98.360.0000.0	rail de montage TS 35x15-2,3 UNPERF - l:2000mm	
98.360.0004.0	rail de montage TS 35x15-2,3 UNPERF FZN - l:2000mm	
98.370.0000.0	rail de montage TS 35x15 UNPERF - l:2000mm	
98.370.1000.0	rail de montage TS 35x15 PERF 15mm - l:2000mm	
98.380.0000.0	rail de montage TS 35x15-2,3 UNPERF CU - l:2000mm	
07.313.2855.0	cloison TW WT 4... GR	
07.313.2955.0	plaque d'extrémité AP WT 4... GR	

dessin technique

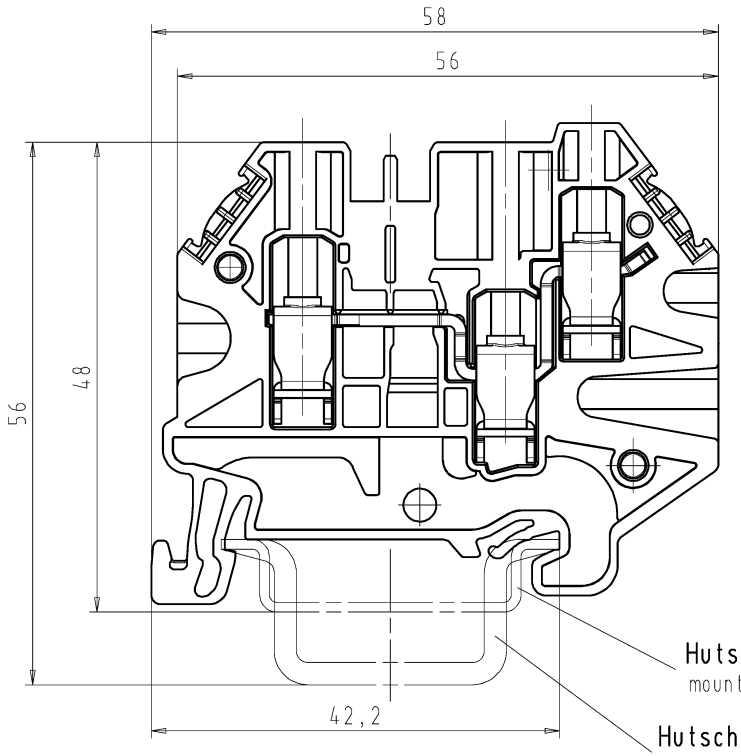

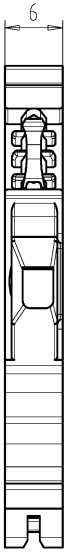

M/scale 1

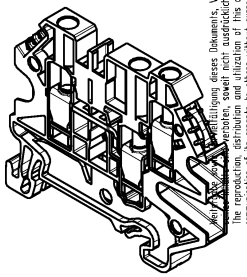

Weitere Daten siehe Katalog
further data see catalog

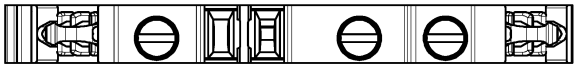

	Teile - Nr. *part - no.*	Farbe *colour*
ⓐ	58.504.5055.0	grau/*grey*
ⓐ	58.504.5055.5	rot/*red*
ⓐ	58.504.5055.6	blau/*blue*
*	58.504.5095.0	grau/*grey*
*	58.504.5095.6	blau/*blue*

* = spezielle Verpackung / special package

Tolerierung Size ISO 14405Ⓔ/Tolerance system Size ISO 14405Ⓔ. (This ISO-standard describes the envelope principle. According to the envelope principle the deviations of form and parallelism are limited by the size tolerances).

ja/yes ☒ Stoffverbots- und Deklarationsliste nach WN 5020,010 ist einzuhalten. Conformity with Wieland document WN 5020,010 e (list of prohibited / declarable hazardous substances) to be declared!

Freitoleranz nach General tolerance

CAD - Zeichnung, keine manuellen Änderungen CAD - drawing, no manual modifications allowed

1.Verwendung: First Use: -

Blatt: 1 von 1 Sheet: 1 of 1

Werkstoff/Material

Maßstab/Scale 2:1

Vol. mm³ Ofl./Surf. mm²

2013 | Tag/Date | Name

gezeichnet drawn | 18.01. | Eller

geprüft checked | - | -

Normgepr. Stand. check | - | -

Zeichnung Nr./Drawing No. T 58.504.5055.0 01K Index a

Maße in mm/Dimensions are in mm

Ersatz für/Replacement for: -

a | 31.08.2015/ Index | Datum / Blatt Date / Sheet

Änderung/Revision

wieland www.wieland-electric.com

Type WT 4 D1/2

Benennung/Title DURCHGANGSKLEMME feed thourgh terminal

These dimensions will be especially checked at delivery

Only inspection dimensions

With /E marked dimensions are only valid for internal use

Diese Maße werden bei Abnahme besonders geprüft

Ausschließlich Prüfmaße

Mit /E gekennzeichnete Maße sind nur für interne Zwecke gültig

Weitergabe sowie Vervielfältigung dieses Dokuments, Verwertung und Mitteilung seines Inhalts nicht gestattet, soweit nicht ausdrücklich gestattet. Zuwiderhandlungen verpflichten zu Schadenersatz. Alle Rechte für den Fall der Patenterteilung oder GM-Eintragung vorbehalten. The reproduction, distribution and utilization of this document as well as the communication of its contents to others without express authorization is prohibited.