fiche produit

article n° 57.504.9055.0

borne de terre WK 4 SL

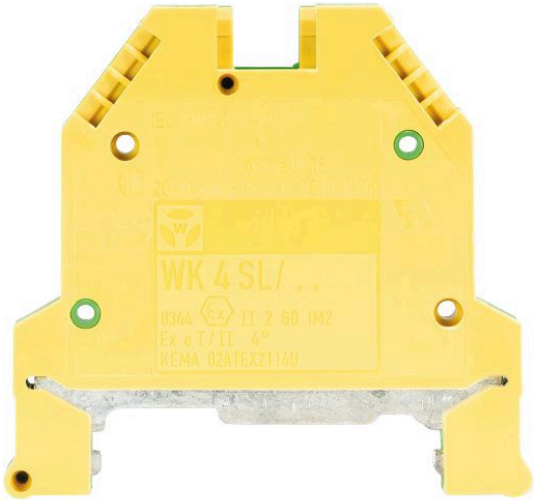

article n°	57.504.9055.0
EAN	4015573458628
unité de commande	100 pièce(s)

certificats/approbations

CAN-Ex ATEX SEV USA-Ex

données techniques

général

section nominale	4 mm²
couleur	vert-jaune
nombre de niveaux	1
nombre de points de raccordement par étage	2
largeur/grille dimension	6 mm
boîtier isolant	PA666
classe d'inflammabilité des matériaux d'isolation selon la norme UL94	V0
version testée à l'explosion "Ex e"	oui
type de montage	TS35
bornes pour distributeurs d'installation	oui
Anzahl der Klemmstellen je Etage	2
Montageart	TS35
Brennbarkeitsklasse des Isolierstoffs	V0
Reihenklemmen für Installationsverteiler	oui

données techniques

tension nominal	800 V
tension nominale d'impultion	8 kV
degré de pollution	3
plaque d'extrémité requise	non
matériau isolant	thermo-plastique
longueur	51 mm

données de connexion

type de connexion 1	connexion à vis
type de connexion 2	connexion à vis

section minimale du fil plein	0,5 mm²
section transversale maximale solide	6 mm²
section transversale minimale à brin fin	0,5 mm²
section maximale finement torsadée	4 mm²
longueur de dénudage	9 mm
couple de serrage fixation du conducteur	0,5 Nm
couple de serrage pour la fixation des rails	0.5

données techiques UL/CSA

section transversale UL	22-10 AWG
section transversale CSA	20-10 AWG

accessoires

article n°	type	description
98.300.0000.0	rail de montage TS 35x7,5 UNPERF - l:2000mm	
98.300.1000.0	rail de montage TS 35x7,5 PERF 15mm - l:2000mm	
98.300.1900.0	rail de montage TS 35x7,5 PERF 25mm - l:2000mm	
98.360.0000.0	rail de montage TS 35x15-2,3 UNPERF - l:2000mm	
98.360.0004.0	rail de montage TS 35x15-2,3 UNPERF FZN - l:2000mm	
98.370.0000.0	rail de montage TS 35x15 UNPERF - l:2000mm	
98.370.1000.0	rail de montage TS 35x15 PERF 15mm - l:2000mm	
98.380.0000.0	rail de montage TS 35x15-2,3 UNPERF CU - l:2000mm	
04.242.6053.0	bandes d'étiquettes de marquage 9705 A / 6 / 10	

dessin technique

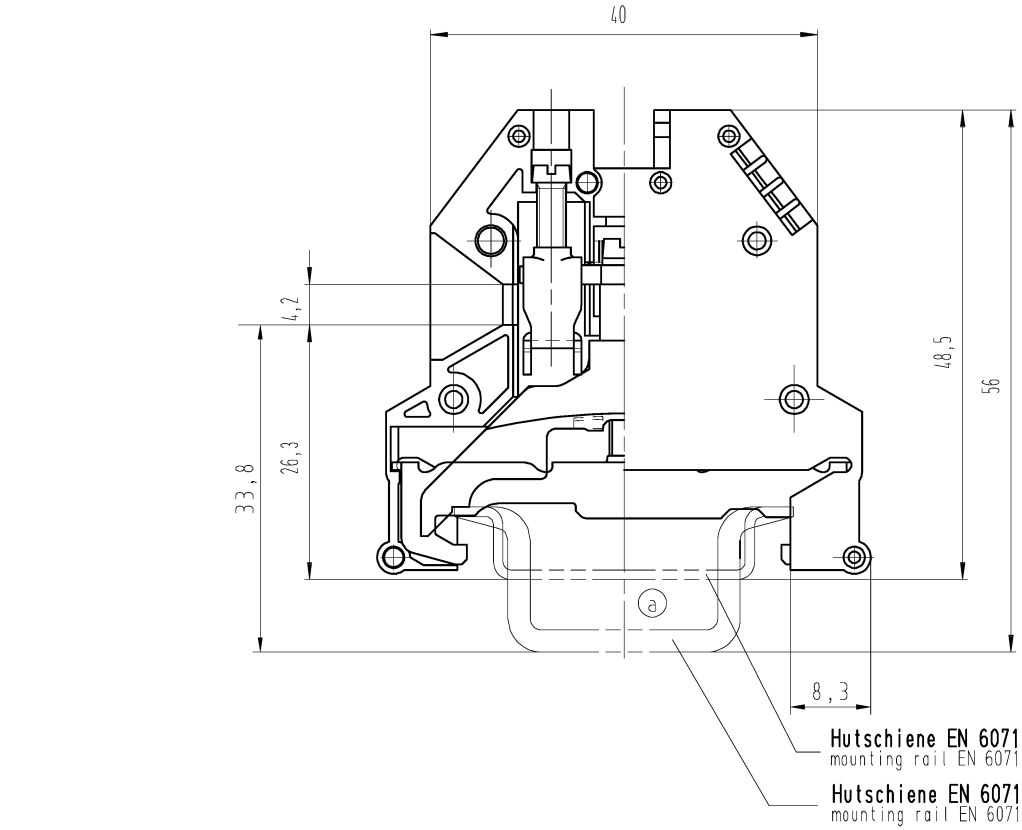

These dimensions will be especially checked at delivery
Only inspection dimensions
With /E marked dimensions are only valid for internal use

Diese Maße werden bei Abnahme besonders geprüft
Ausschließlich Prüfmaße
Mit /E gekennzeichnete Maße sind nur für interne Zwecke gültig

Weitergabe sowie Vervielfältigung dieses Dokuments, Verwertung und Mitteilung seines Inhalts sind verboten, soweit nicht ausdrücklich gestattet. Zuwiderhandlungen verpflichten zum Schadenersatz. Alle Rechte für den Fall der Patenterteilung oder Gebrauchsmuster-Eintragung vorbehalten. Copy and dissemination of this document as well as the communication of its contents to others without express authorization is prohibited.

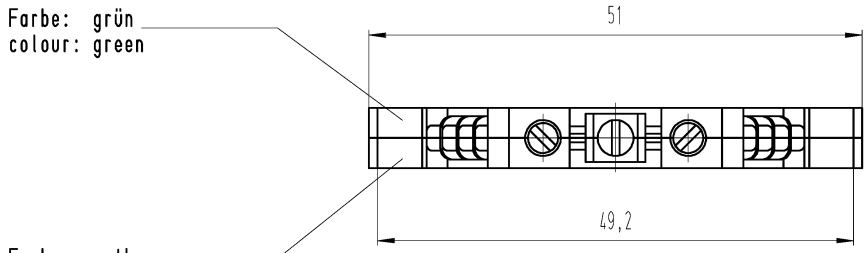

Weitere Daten siehe Katalog
further data see catalog

ⓐ

Teile-Nr. part-number	Typ type
57.504.9055.0	WK 4 SL VO

Tolerierung Size ISO 14405Ⓔ/Tolerance system Size ISO 14405Ⓔ. (This ISO-standard describes the envelope principle. According to the envelope principle the deviations of form and parallelism are limited by the size tolerances).

ja/yes ☒ Stoffverbots- und Deklarationsliste nach WN 5020.010 ist einzuhalten. Conformity with Wieland document WN 5020.010 e (list of prohibited / declarable hazardous substances) to be declared!

Freitoleranz nach General tolerance

CAD - Zeichnung, keine manuellen Änderungen
CAD - drawing, no manual modifications allowed

1.Verwendung: First Use: -

Blatt: Sheet: 1 von of 1

Werkstoff/Material

Maßstab/Scale 2:1

Vol. mm³ Ofl./Surf. mm²

	2004	Tag/Date	Name
gezeichnet drawn		27.09.	Schmitt J.
geprüft checked		-	-
Normgepr. Stand. check		-	-

Zeichnung Nr./Drawing No. T 57.504.9055.0 01K Index a

Maße in mm/Dimensions are in mm

Ersatz für/Replacement for: -

Index	Datum / Blatt Date / Sheet
a	02.06.2015/

Änderung/Revision

wieland
www.wieland-electric.com

Type

Benennung/Title

SCHUTZLEITERKLEMME

earth terminal