fiche produit

article n° 25.320.0353.0

connecteur PCB 8113 B / 3

Barette CI à enfichage indirect, pas 5,0mm enfichage dans le sens du conducteur, raccordement par vis, 3 pôles, couleur gris, avec marquage, type 8113 B/3

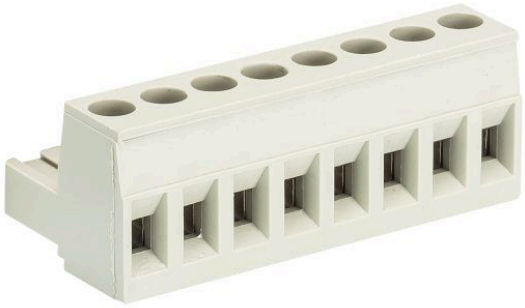

article n°	25.320.0353.0
EAN	4015573181281
unité de commande	100 pièce(s)

certificats/approbations

données techniques

général

dimension de la grille	5 mm
type de connexion	connexion à vis
processus de soudure	sans
conditionnement	boîte
nombre de pôles	3
marquage	oui
fixation	sans
sens d'accouplement avec le conducteur	180°

données techniques

section nominale	2,5 mm²
courant nominal	12 A
catégorie de surtension I	1000 V
catégorie de surtension II	400 V
catégorie de surtension III	250 V
tension nominale d'impultion	4 kV
longueur de dénudage	6 mm

données de connexion

section minimale du fil plein	0,14 mm²
section transversale maximale solide	2,5 mm²
section transversale minimale à brin fin	0,14 mm²
section maximale finement torsadée	2,5 mm²
longueur de dénudage	6 mm

données techiques UL/CSA

section transversale UL	22-12 AWG
tension UL	300 V
câblage de terrain actuel	15 A
câblage d'usine actuel	15 A
section transversale CSA	22-12 AWG
tension CSA	300 V
cSA actuel	15 A

autre

matériau isolant	thermo-plastique
couleur	gris
hauteur	15 mm
longueur	15 mm
profondeur	18,2 mm
matériau de la vis de serrage	acier
matériau de la base de contact	CuSn
surface de contact du matériau	Sn
couple de serrage	0,5 Nm

dessin technique

gezeichnete Ausführung:
10-polig
drawn version
10-poles

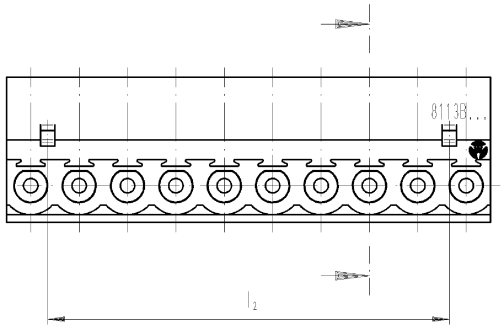

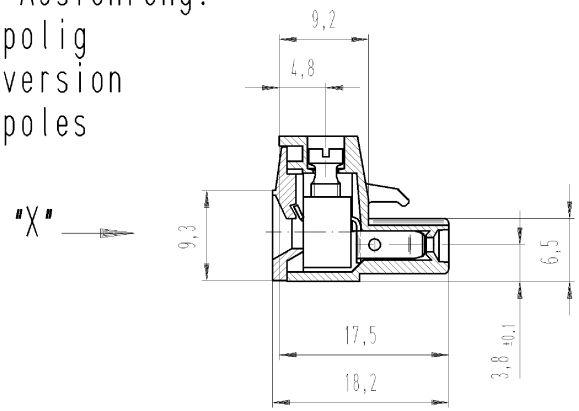

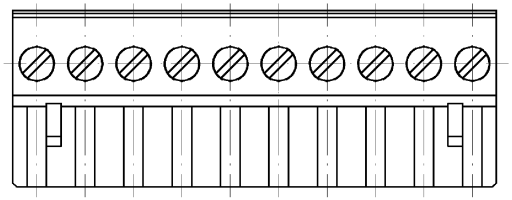

Ansicht "X"
view "X"

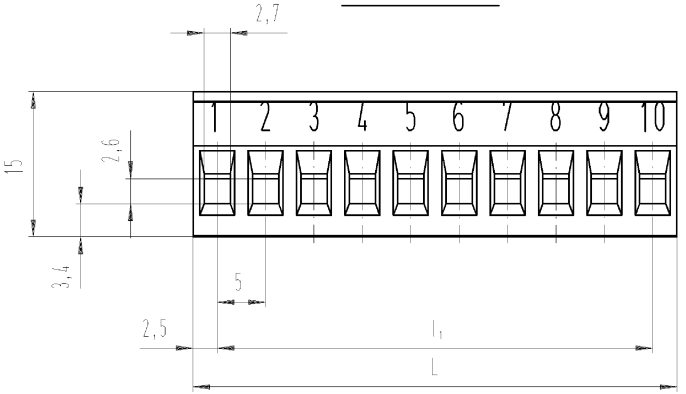

Artikel-Nr. part-no.	Pol-Z. pole	L	l_1	l_2	Typ type
25.320.0253.F	2	10	5	-	8113 B / 2
25.320.0353.F	3	15	10	6.5	8113 B / 3
25.320.0453.F	4	20	15	11.5	8113 B / 4
25.320.0553.F	5	25	20	16.5	8113 B / 5
25.320.0653.F	6	30	25	21.5	8113 B / 6
25.320.0753.F	7	35	30	26.5	8113 B / 7
25.320.0853.F	8	40	35	31.5	8113 B / 8
25.320.0953.F	9	45	40	36.5	8113 B / 9
25.320.1053.F	10	50	45	41.5	8113 B / 10
25.320.1153.F	11	55	50	46.5	8113 B / 11
25.320.1253.F	12	60	55	51.5	8113 B / 12
25.320.1353.F	13	65	60	56.5	8113 B / 13
25.320.1453.F	14	70	65	61.5	8113 B / 14
25.320.1553.F	15	75	70	66.5	8113 B / 15
25.320.1653.F	16	80	75	71.5	8113 B / 16
25.320.1753.F	17	85	80	76.5	8113 B / 17
25.320.1853.F	18	90	85	81.5	8113 B / 18
25.320.1953.F	19	95	90	86.5	8113 B / 19
25.320.2053.F	20	100	95	91.5	8113 B / 20
25.320.2153.F	21	105	100	96.5	8113 B / 21
25.320.2253.F	22	110	105	101.5	8113 B / 22
25.320.2353.F	23	115	110	106.5	8113 B / 23
25.320.2453.F	24	120	115	111.5	8113 B / 24

.F	Farbe: colour:
.0	grau / grey Bedruckung: schwarz printing: black
.1	schwarz / black Bedruckung: weiß printing: white
.7	grün / green Bedruckung: schwarz printing: black

Weitere Daten siehe Katalog
further data see catalog

Zulässige Abweichungen nach DIN 7167/Permissible deviations acc. to DIN 7167. [This DIN-standard desbribes the envelope principle. According to the envelope principle the deviations of form and parallelism are limited by the size tolerances].

ja/yes ☒ Stoffverbots- und Deklarationsliste nach UU-TQM-05/03 ist einzuhalten. Conformity with Wieland document UU-TQM-05/03 [list of prohibited / declarable hazardous substances] to be declared!

Freitoleranz nach General tolerance

CAD - Zeichnung, keine manuellen Änderungen
CAD - drawing, no manual modifications allowed

1.Verwendung: First Use: -

Blatt: Sheet: 1 von of 1

Werkstoff/Material

Maßstab/Scale 2:1

2005	Tag/Date	Name
gezeichnet drawn	27.07.	Schmitt
geprüft checked	-	-
Normgepr. Stand. check	-	-

T

Zeichnung Nr./Drawing No. 25.320.0253.0 01K

Index

Maße in mm/Dimensions are in mm

Vol. mm³ Ofl./Surf. mm²

Ersatz für/Replacement for: -

Index | Datum / Blatt Date / Sheet

Änderung/Revision

wieland Elektrische Verbindungen

Type

Benennung/Title

LP_STECKKLEMME

indirekt steckbar, Schraubausführung Rastmaß 5
Pluggable PCB terminal rising cage clamp pitch 5

These dimensions will be especially checked at delivery
Only inspection dimensions
With /E marked dimensions are only valid for internal use

Diese Maße werden bei Abnahme besonders geprüft
Ausschließlich Prüfmaße
Mit /E gekennzeichnete Maße sind nur für interne Zwecke gültig

Weitergabe sowie Vervielfältigung dieses Dokuments, Verwertung und Mitteilung seines Inhalts sind verboten, soweit nicht ausdrücklich gestattet. The reproduction, distribution and utilization of this document as well as the communication of its contents to others without express authorization is prohibited.

QU-PEM-08/91

25320025300 1K_4 CADM026 Schmitt 2005-07-27T09:33:32 1.000