Fiche produit

Article n° 27.336.0453.0

En-tête de broche PCB 8113 SEG / 4 / 8 W OB

Article n°	27.336.0453.0
EAN	4015573687264
Unité de commande	50 Pièce(s)

certificats/approbations

Données techniques

Général

Dimension de la grille	5 mm
Processus de soudure	soudage vague
Conditionnement	boîte
Nombre de pôles	8
nombre de niveaux	2
Marquage	non
Fixation	sans
Sens d'accouplement à la carte	180°

Données techniques

Courant nominal	10 A
Catégorie de surtension I	400 V
Catégorie de surtension II	400 V
Catégorie de surtension III	250 V
Tension nominale d'impultion	4 kV

Données techiques UL/CSA

Tension UL	300 V
Câblage de terrain actuel	10 A
Câblage d'usine actuel	10 A
Tension CSA	300 V
CSA actuel	10 A

Autre

Matériau isolant	Thermo-plastique
Couleur	gris

Hauteur	22 mm
Longueur	22 mm
Profondeur	28,5 mm
Matériau de la base de contact	CuSn
Surface de contact du matériau	Sn

Assemblées

Article n°	Type	Description
25.220.3453.0	Connecteur PCB 8113 B / 4 TOP OB	
25.220.0453.0	Connecteur PCB 8113 B / 4 TOP	
01.060.3453.0	Connecteur PCB 8113 BK / 4 OB	
01.060.0453.0	Connecteur PCB 8113 BK / 4	
25.320.3453.0	Connecteur PCB 8113 B / 4 OB	Barette à enfichage indirect, pas 5,0mm enfichage dans le sens du conducteur, raccordement par vis, 4 pôles, couleur gris, sans marquage, type 8113 B/4 OB
25.320.0453.0	Connecteur PCB 8113 B / 4	Barette CI à enfichage indirect, pas 5,0mm enfichage dans le sens du conducteur, raccordement par vis, 4 pôles, couleur gris, avec marquage, type 8113 B/4
25.325.3453.0	Connecteur PCB 8113 B / 4 VR OB	
25.325.0453.0	Connecteur PCB 8113 B / 4 VR	
25.326.3453.0	Connecteur PCB 8113 B / 4 VL OB	
25.326.0453.0	Connecteur PCB 8113 B / 4 VL	
25.820.3453.0	Connecteur PCB 8113 BFK / 4 TOP OB	
25.820.0453.0	Connecteur PCB 8113 BFK / 4 TOP	

Dessin technique

These dimensions will be especially checked at delivery
Only inspection dimensions
With /E marked dimensions are only valid for internal use

Diese Maße werden bei Abnahme besonders geprüft
Ausschließlich Prüfmaße
Mit /E gekennzeichnete Maße sind nur für interne Zwecke gültig

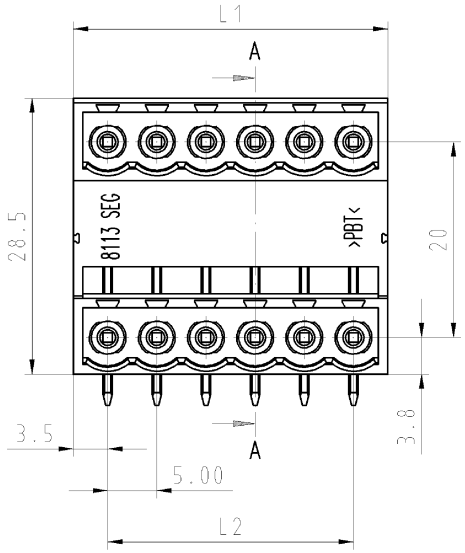

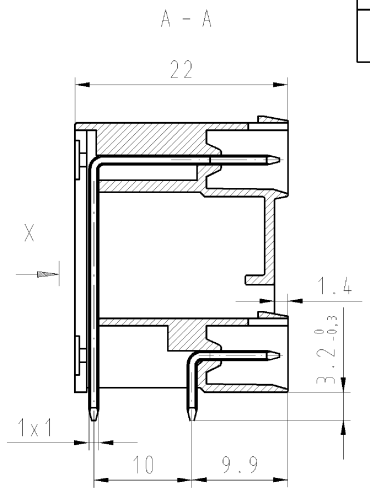

gezeichnet:
27.336.0653.0

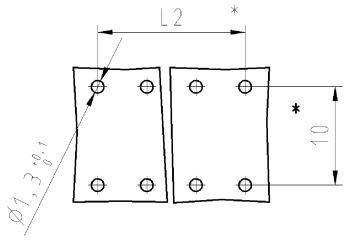

Lochbild/Layout

*) Lochbildtoleranz n.IEC 326 T3, sehr fein/
drill hole tolerances acc. to IEC 326 Part 3 very fine

Technische Daten
Technical Data

		VDE	UL	CSA
Bemessungsspannung rated voltage	V	250	300	300
Bemessungsstrom rated current	A	10	10	10
Brennbarkeitsklasse UL 94 V-0 flamability rating UL 94 V-0				
Verschmutzungsgrad 3/Überspannungskategorie III pollution degree 3/overvoltage category III				

Kontaktbasismaterial contact basis material	CuSn4 F47
Diffusionssperre diffusion barrier	Cu 2-3µm
Kontaktoberfläche contact surface	Sn 4-6µm
Isoliermaterial insulating material	PBT

Teile-Nr. part no.	Typ type	Polzahl pole	L1	L2
27.336.0253.0	8113 SEG / 2 / 4 W OB	4	12	5
27.336.0353.0	8113 SEG / 3 / 6 W OB	6	17	10
27.336.0453.0	8113 SEG / 4 / 8 W OB	8	22	15
27.336.0553.0	8113 SEG / 5 / 10 W OB	10	27	20
27.336.0653.0	8113 SEG / 6 / 12 W OB	12	32	25
27.336.0753.0	8113 SEG / 7 / 14 W OB	14	37	30
27.336.0853.0	8113 SEG / 8 / 16 W OB	16	42	35
27.336.0953.0	8113 SEG / 9 / 18 W OB	18	47	40
27.336.1053.0	8113 SEG / 10 / 20 W OB	20	52	45
27.336.1153.0	8113 SEG / 11 / 22 W OB	22	57	50
27.336.1253.0	8113 SEG / 12 / 24 W OB	24	62	55
27.336.1353.0	8113 SEG / 13 / 26 W OB	26	67	60
27.336.1453.0	8113 SEG / 14 / 28 W OB	28	72	65
27.336.1553.0	8113 SEG / 15 / 30 W OB	30	77	70
27.336.1653.0	8113 SEG / 16 / 32 W OB	32	82	75
27.336.1753.0	8113 SEG / 17 / 34 W OB	34	87	80
27.336.1853.0	8113 SEG / 18 / 36 W OB	36	92	85
27.336.1953.0	8113 SEG / 19 / 38 W OB	38	97	90
27.336.2053.0	8113 SEG / 20 / 40 W OB	40	102	95
27.336.2153.0	8113 SEG / 21 / 42 W OB	42	107	100
27.336.2253.0	8113 SEG / 22 / 44 W OB	44	112	105
27.336.2353.0	8113 SEG / 23 / 46 W OB	46	117	110
27.336.2453.0	8113 SEG / 24 / 48 W OB	48	122	115

Weitere Daten siehe Katalog
further data see catalog

Tolerierung nach DIN 7167/Tolerance system acc. to DIN 7167.
(This DIN-standard desbribes the envelope principle. According to the envelope principle the deviations of form and parallelism are limited by the size tolerances).

ja/yes ☒ Stoffverbots- und Deklarationsliste nach UU-TQM-05/03 ist einzuhalten. Conformity with Wieland document UU-TQM-05/03 (list of prohibited / declarable hazardous substances) to be declared!

Freitoleranz nach General tolerance

CAD - Zeichnung, keine manuellen Änderungen
CAD - drawing, no manual modifications allowed

1.Verwendung: First Use: -

Blatt: Sheet: 1 von of 1

	/	Werkstoff/Material	2002	Tag/Date	Name	Zeichnung Nr./Drawing No.	Index
	/	Farbe : grau , ähnl.RAL 7032	gezeichnet drawn	30.04.	Bauer F	T 27.336.0253.0 01K	a
	/	colour :grey, sim. RAL 7032	geprüft checked	-	-		
	/	Maßstab/Scale 2:1	Normgepr. Stand. check	-	-	Maße in mm/Dimensions are in mm	
	/	Vol. mm³ Ofl./Surf. mm²	Ersatz für/Replacement for: -				
a	04.05.2006/	wieland Elektrische Verbindungen	Type 8113 SEG /./. W OB		Benennung/Title LP_STIFTLEISTE Rastermaß 5,00 PCB-Header pitch 5,00mm		
Index	Datum / Blatt Date / Sheet						
Änderung/Revision							

Weitergabe sowie Vervielfältigung dieses Dokuments, Verwertung und Mitteilung seines Inhalts sind verboten, soweit nicht ausdrücklich gestattet. The reproduction, distribution and utilization of this document as well as the communication of its contents to others without express authorization is prohibited.

27336025300 1K_4 CADW1044 Schmitt 2006-05-05T11:40:15 1.000

QU-PEM-08/91