fiche produit

article n° 25.330.3406.0

en-tête de broche PCB 8113 S / 4 G OB THR

article n°	25.330.3406.0
EAN	4015573870987
unité de commande	50 pièce(s)

certificats/approbations

données techniques

général

dimension de la grille	5 mm
processus de soudure	THR
conditionnement	boîte
nombre de pôles	4
nombre de niveaux	1
marquage	non
fixation	sans
sens d'accouplement à la carte	90°

données techniques

courant nominal	12 A
catégorie de surtension I	1000 V
catégorie de surtension II	400 V
catégorie de surtension III	250 V
tension nominale d'impultion	4 kV

données techiques UL/CSA

tension UL	300 V
câblage de terrain actuel	15 A
câblage d'usine actuel	15 A
tension CSA	300 V
cSA actuel	15 A

autre

matériau isolant	thermo-plastique
couleur	noir

hauteur	12 mm
longueur	22 mm
profondeur	8,4 mm
matériau de la base de contact	CuZn
surface de contact du matériau	Sn

modules compatibles

article n°	type	description
25.220.3453.0	connecteur PCB 8113 B / 4 TOP OB	
25.220.0453.0	connecteur PCB 8113 B / 4 TOP	
01.060.3453.0	connecteur PCB 8113 BK / 4 OB	
01.060.0453.0	connecteur PCB 8113 BK / 4	
25.320.3453.0	connecteur PCB 8113 B / 4 OB	Barette à enfichage indirect, pas 5,0mm enfichage dans le sens du conducteur, raccordement par vis, 4 pôles, couleur gris, sans marquage, type 8113 B/4 OB
25.320.0453.0	connecteur PCB 8113 B / 4	Barette CI à enfichage indirect, pas 5,0mm enfichage dans le sens du conducteur, raccordement par vis, 4 pôles, couleur gris, avec marquage, type 8113 B/4
25.325.3453.0	connecteur PCB 8113 B / 4 VR OB	
25.325.0453.0	connecteur PCB 8113 B / 4 VR	
25.326.3453.0	connecteur PCB 8113 B / 4 VL OB	
25.326.0453.0	connecteur PCB 8113 B / 4 VL	
25.820.3453.0	connecteur PCB 8113 BFK / 4 TOP OB	
25.820.0453.0	connecteur PCB 8113 BFK / 4 TOP	

dessin technique

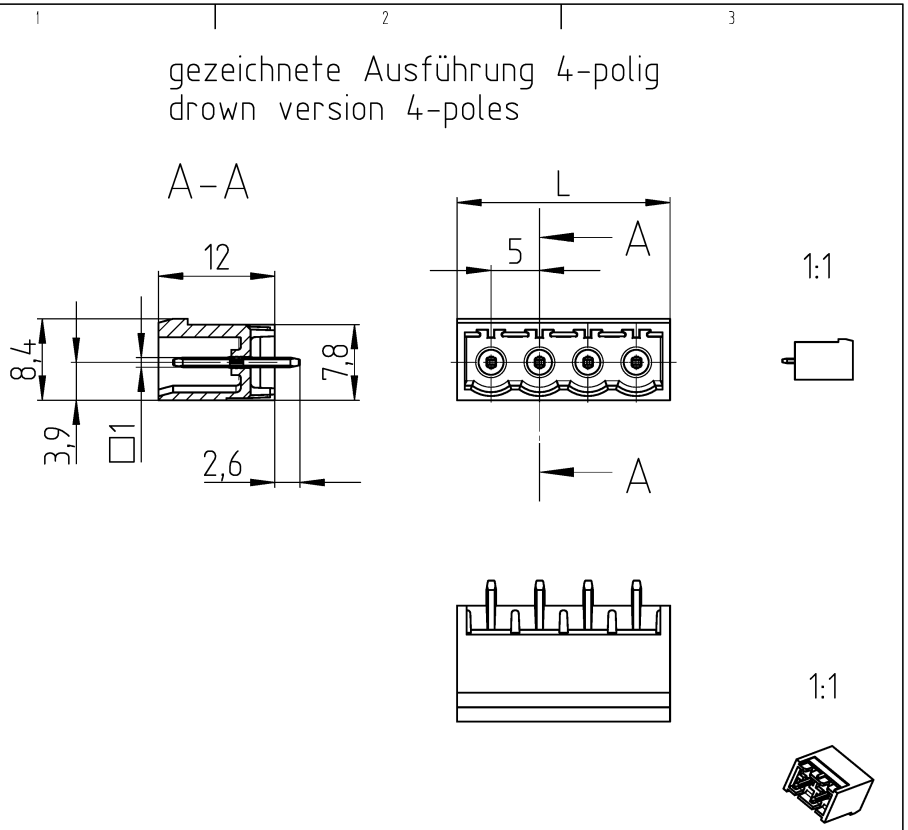

Bestell-Nr. Order-Nr.	Polzahl Pole	L
25.330.3206.0	2	12
25.330.3306.0	3	17
25.330.3406.0	4	22

Weitere Daten siehe KATALOG oder eKatalog
additional data see CATALOG or eCATALOG

www.wieland-electric.com
eshop.wieland-electric.com

Tolerierung Size ISO 14405 Ⓔ / Tolerance system Size ISO 14405 Ⓔ.
(This ISO-standard describes the envolope principle. According to the envolope principle the deviations of form and parallelism are limited by the size tolerances).

ja/yes ☒ Stoffverbots- und Deklarationsliste nach WN 5020.010 ist einzuhalten. Conformity with Wieland document WN 5020.010 e (list of prohibited / declarable hazardous substances) to be declared!

Freitoleranz nach
General tolerance

CAD - Zeichnung, keine manuellen Änderungen
CAD - drawing, no manual modifications allowed

1. Verwendung:
First Use:

Blatt: 1 von 1
Sheet: 1 of 1

Werkstoff / Material		Tag/Date	Name	Zeichnung Nr. / Drawing No.	Index
	gezeichnet / drawn	30.11.2022	Halster	25.330.3206.0 13K	
Farbe: schwarz colour: black	Elektronische Freigabe Electronic Release				
Maßstab / Scale 2:1				Maße in mm / Dimensions are in mm	
Vol. mm³	Ofl./Srf. mm²	Ersatz für / Replacement for:			
		Type	Benennung/Title		
			LP_STIFTLEISTE 8113 S/.. THR PCB PIN HEADER		

wieland

Index | Datum / Blatt
Date / Sheet

Änderung / Revision

2022-12-01 10:45:31 1.000

01-QU-RD-32/21

A Weitergabe sowie Vervielfältigung dieses Dokuments, Verwertung und Mitteilung seines Inhalts sind verboten, soweit nicht ausdrücklich gestattet.
The reproduction, distribution and utilization of this document as well as the communication of its contents to others without express authorization is prohibited.

B These dimensions will be especially checked at delivery
Only inspection dimensions
With /E marked dimensions are only valid for internal use

D Diese Maße werden bei Abnahme besonders geprüft
Ausschließlich Prüfmaße
Mit /E gekennzeichnete Maße sind nur für interne Zwecke gültig