fiche produit

article n° 92.050.1653.0

adaptateur câble plat GST18I5A S1 F7 PB



article n°	92.050.1653.0
EAN	4049088287053
unité de commande	5 pièce(s)

certificats/approbations

données techniques

général

courant nominal	20 A
classe de protection (IP)	IP40
codage mécanique Code	oui
Marquage de pôle	L, N, PE, D1, D2
couleur de codage / insert de contact	bleu pastel
couleur du boîtier	noir
verrouillable	autobloquant (peut être desserré à l'aide d'un outil)

données techniques

courant nominal	20 A
nombre de pôles	5
classe de protection (IP)	IP40
version	alimentation centrale
type de circuit intégré	sans
type de connexion	connexion à vis
section de conducteur souple	2,5 mm² - 4 mm²
section de raccordement rigide	2,5 mm² - 6 mm²
Marquage de pôle	L, N, PE, D1, D2
codage mécanique	oui
couleur de codage / insert de contact	bleu pastel
couleur du boîtier	noir
transparent	non
mécanisme de verrouillage	serrage central
partie de contact permanente à haute température	100 °C
résistance au feu	0,757 kWh/St
sans halogène	oui
matériel de contact	CuZn
sélection de phase	non
longueur	108,5 mm
hauteur	47,6 mm
largeur	61 mm

longueur de dégainage	100 mm
longueur de la bande de fil	8 mm

données de connexion

section de raccordement solide mm² max.	6 mm²
section de raccordement solide mm² min.	2,5 mm²
section de raccordement multifilaire max.	4 mm²
section de raccordement multifilaire	2,5 mm²
type de terminaison (câble rond)	connexion à vis
longueur de dégainage	100 mm
longueur de la bande de fil	8 mm

version

version	alimentation centrale

matériel

sans halogène	oui
matériel de contact	CuZn
résistance au feu	0,757 kWh/St

dimensions

longueur	108,5 mm
largeur	61 mm
hauteur	47,6 mm

accessoires

article n°	type	description
06.502.5910.0	embout de tournevis TX 10x50	
06.502.6000.0	tournevis TX10	
99.681.0000.0	valise d'échantillon GESIS NRG 5x2,5+5x4MM²	

dessin technique

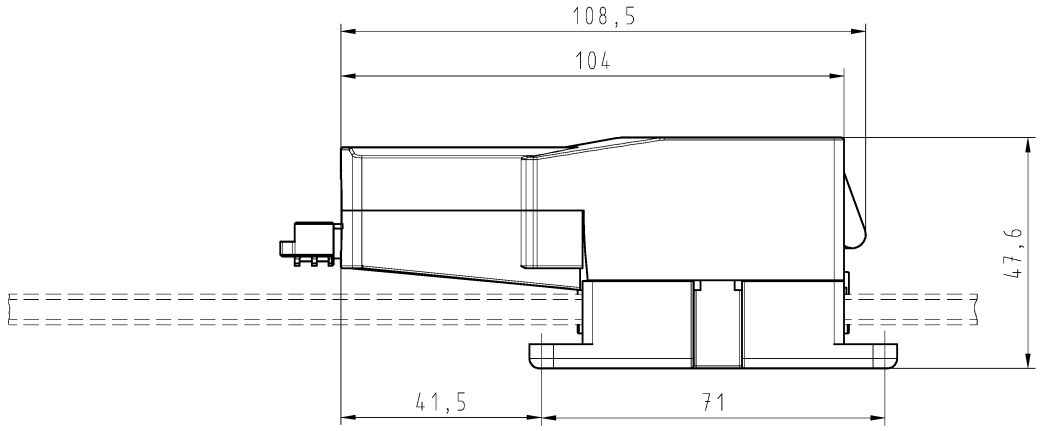

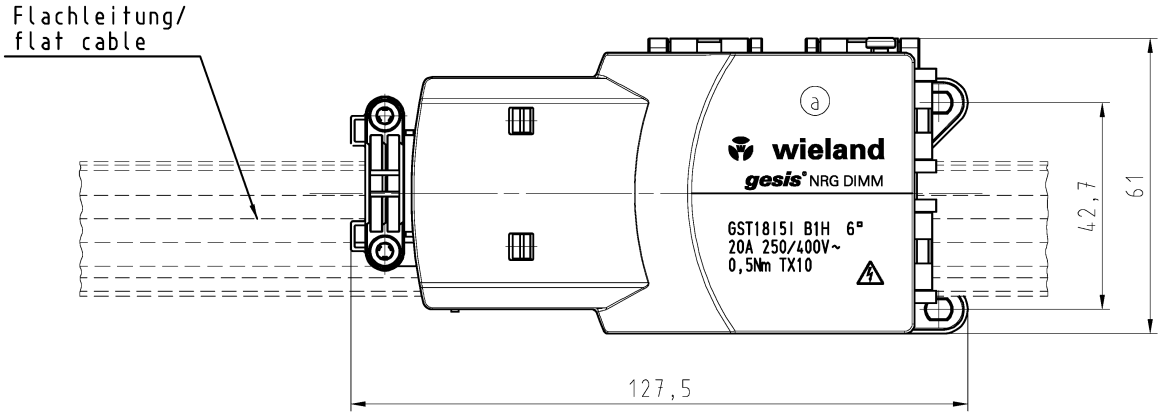

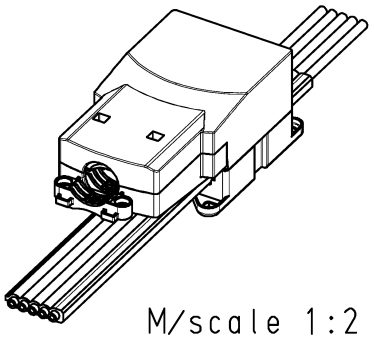

M/scale 1:2

These dimensions will be especially checked at delivery
Only inspection dimensions
With /E marked dimensions are only valid for internal use

Diese Maße werden bei Abnahme besonders geprüft
Ausschließlich Prüfmaße
Mit /E gekennzeichnete Maße sind nur für interne Zwecke gültig

Weitergabe sowie Vervielfältigung dieses Dokuments, Verwertung und Mitteilung seines Inhalts sind verboten, soweit nicht ausdrücklich gestattet. Zuwiderhandlungen verpflichten zum Schadenersatz. Alle Rechte für den Fall der Patenterteilung oder Gebrauchsmuster-Eintragung vorbehalten.
The reproduction, distribution and utilization of this document as well as the communication of its contents to others without express authorization is prohibited.

Tolerierung Size ISO 14405Ⓔ/Tolerance system Size ISO 14405Ⓔ. (This ISO-standard describes the envelope principle. According to the envelope principle the deviations of form and parallelism are limited by the size tolerances).	ja/yes ☒ Stoffverbots- und Deklarationsliste nach WN 5020.010 ist einzuhalten. Conformity with Wieland document WN 5020.010 e (list of prohibited / declarable hazardous substances) to be declared!
Freitoleranz nach General tolerance	CAD - Zeichnung, keine manuellen Änderungen CAD - drawing, no manual modifications allowed
1.Verwendung: First Use: -	Blatt: 1 von 1 Sheet: 1 of 1

	/		Werkstoff/Material		2015	Tag/Date	Name	Zeichnung Nr./Drawing No. 92.050.1653.0 01K Index a
	/		Farbe/colour:		gezeichnet drawn	21.01.	Ritter	
	/	Maßstab/Scale 1:1	pastellblau/pastel blue		geprüft checked	-	-	
	/				Normgepr. Stand. check	-	-	Maße in mm/Dimensions are in mm
	/	Vol. mm³		Ofl./Surf. mm²	Ersatz für/Replacement for: -			
	/				Type	Benennung/Title		
a	13.05.2015/	wieland www.wieland-electric.com			GST1815A SI F7 PB	ANSCHLUSSDOSE junction box 5-p. f. Flachbandleitung/5 pole f. flat conductor		
Index	Datum / Blatt Date / Sheet							
Änderung/Revision								