fiche produit

article n° 93.421.0353.0

connexion de périphériques BST14I2F B1 R W GN01

gesis® NV connexion de périphériques, embrochable, épaisseur de matière du capot: 0,5 - 1,5 mm, nombre de pôles 2, version prise de courant, type de connexion raccordement à ressort, tension nominal 50 V, courant nominal 3 A, couleur de codage / insert de contact vert, classe de protection (ip) IP20, variante d'installation embrochable, angle de branchement droit, section de raccordement rigide 0,25 mm² - 0,75 mm², marquage de pôle 1+, 2-, codage mécanique oui, matériau du boîtier polyamide, sans halogène oui, résistance au feu 0,027 kWh/St, matériel de contact CuBe, traitement de surface plaqué or, degré de pollution 2, tension de choc nominale 0,8 kV, longueur 29,9 mm, hauteur 19,6 mm, largeur 19,6 mm



article n°	93.421.0353.0
EAN	4015573442597
unité de commande	100 pièce(s)

certificats/approbations

données techniques

général

courant nominal	3 A
tension nominal	50 V
degré de pollution	2
codage mécanique Code	oui
tension nominale d'impultion	0,8 kV
verrouillable	auto-bloquant (peut être libéré à la main)
couleur de codage / insert de contact	vert
Marquage de pôle	1+, 2-
couleur de l'adaptateur séparé (s'il est présent)	blanc

données de connexion

section de raccordement solide mm² max.	0,75 mm²
section de raccordement solide mm² min.	0,25 mm²
terminaison par pôle	1
longueur de la bande de fil	9 mm

version

version	prise de courant
type de connexion	raccordement à ressort
direction d'accouplement	droit
classe de protection (IP)	IP20
épaisseur de paroi du boîtier (min.)	0,5 mm
épaisseur de paroi du boîtier (max.)	1,5 mm
variante d'installation	embrochable

matériel

matériau du boîtier	polyamide
sans halogène	oui

matériel de contact	CuBe
résistance au feu	0,027 kWh/St
partie isolante Résistance à la température continue	100 °C
traitement de surface	plaqué or

dimensions

longueur	29,9 mm
largeur	19,6 mm
hauteur	19,6 mm

accessoires

article n°	type	description
07.425.8453.0	couverture BST14/GST15i2/RJ45 WS	

dessin technique

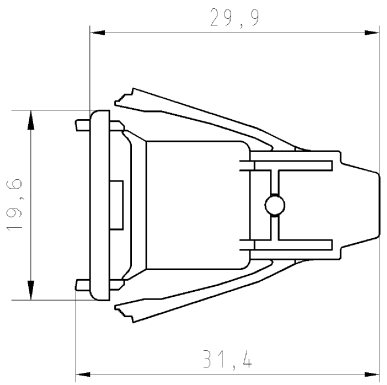

Weitergabe sowie Vervielfältigung dieses Dokuments, Verwertung und Mitteilung seines Inhalts sind verboten, soweit nicht ausdrücklich gestattet.
The reproduction, distribution and utilization of this document as well as the communication of its contents to others without express authorization is prohibited.

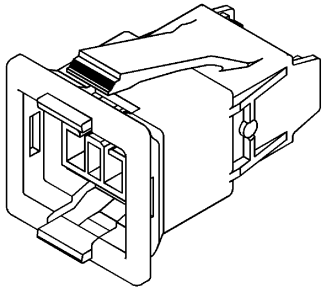

Diese Maße werden bei Abnahme besonders geprüft
Ausschließlich Prüfmaße
Mit (E) gekennzeichnete Maße sind nur für interne Zwecke gültig

Gehäuseausschnitt
Materialstärke
0.5-1.5mm
Section of housing
Material thickness:
0.5-1.5mm

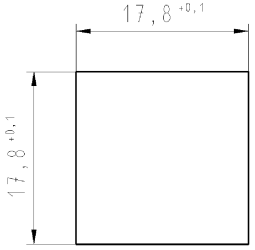

Weitere Daten siehe Katalog
further data see catalog

Teile.-Nr. part no.	Typ type	Farbe colour
93.421.0353.0	BST14I2F B1 R W GN01	weiß,white
93.421.0353.1	BST14I2F B1 R S GN01	schwarz,black

Freitoleranz nach DIN -
CAD - Zeichnung, keine manuellen Änderungen
1.Verwendung: -
Bl.: 1 von 1

Maßstab 2:1
Werkstoff und Oberfläche:

	2004	Tag	Name
Entworfen		19.07.	Schmitt J.
Geprüft		-	-
Normgepr.		-	-

Zeichnung Nr. T 93.421.0353.0 01K
Index
Ersatz für: -

wieland
Elektrische Verbindungen

Benennung
BUCHSENTEIL_SNAP_IN
Female connector /Snap in, Spring loaded

Buchstabe | Datum / Blatt
Änderung

93421035300 1K_4 CADW228 Schmitt 2004-07-20T09:02:02 1.000