fiche produit

article n° 91.020.1053.0

distributeur GST15I2V 2P1T W WS

gesis® MINI distributeur en T, sans possibilité de fixation, cascadable, nombre de pôles 2, tension nominal 250 V, courant nominal 16 A, nombre d'entrées 1, nombre de sorties 2, couleur de codage / insert de contact blanc



article n°	91.020.1053.0
EAN	4049088225307
unité de commande	100 pièce(s)

certificats/approbations

données techniques

général

courant nominal	16 A
tension nominal	250 V
tension nominale d'impultion	4 kV
degré de pollution	2
codage mécanique Code	code 1
verrouillable	autobloquant (peut être desserré à l'aide d'un outil)
couleur de codage / insert de contact	blanc
Marquage de pôle	L, N
	9016

version

nombre d'entrées	1
nombre de sorties	2
type de fixation	non
classe de protection (IP)	IP20
type de distributeur	distributeur en T

matériel

matériau du boîtier	polyamide
sans halogène	oui
matériel de contact	CuZn
résistance au feu	0,034 kWh/St
partie isolante Résistance à la température continue	110 °C
traitement de surface	plaqué argent

dimensions

longueur	34,4 mm
largeur	18,1 mm
hauteur	29,5 mm

accessoires

article n°	type	description
07.418.9153.1	plaque de support GST15 h-/H-VT	

dessin technique

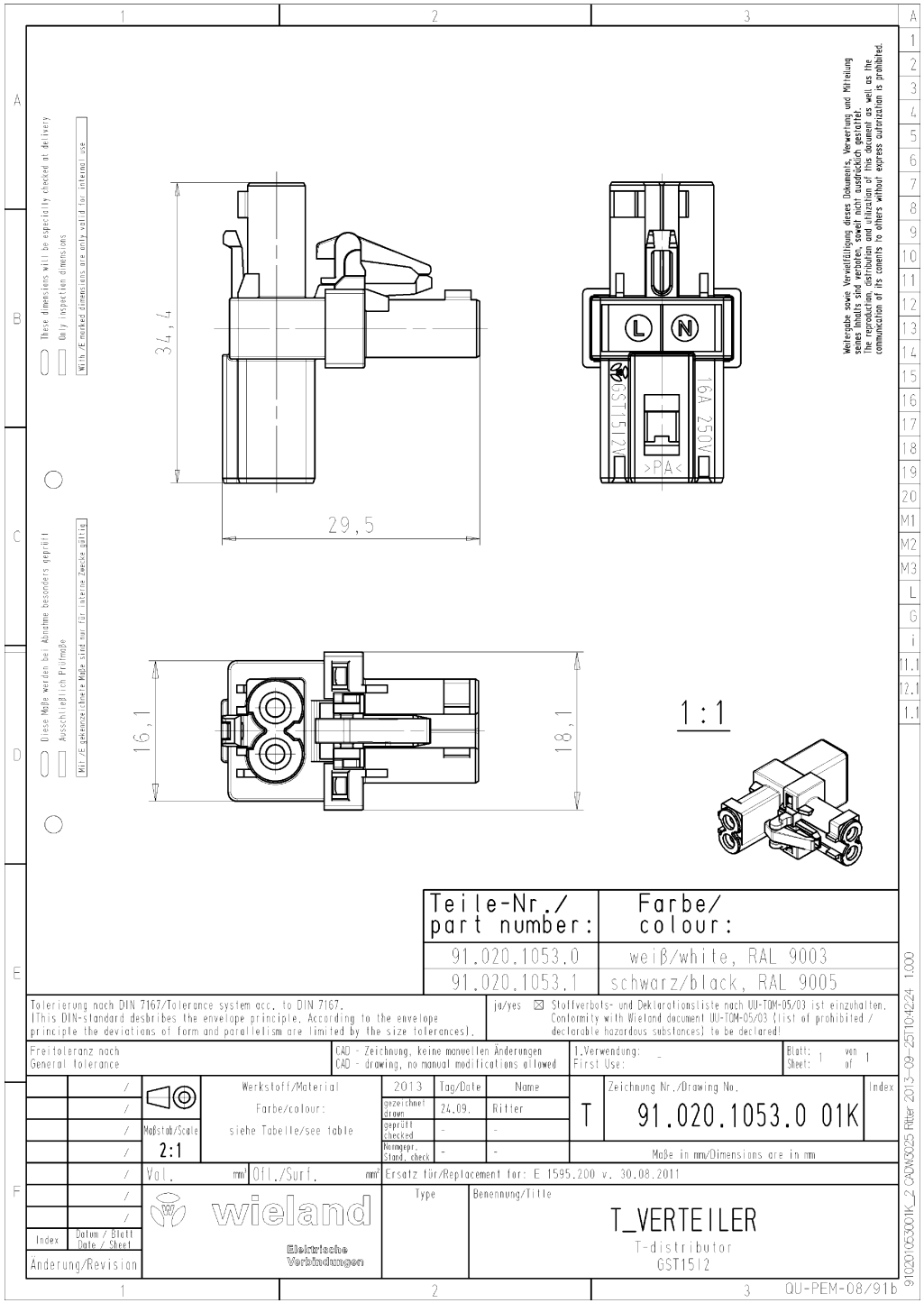

Teile-Nr./ part number:	Farbe/ colour:
91.020.1053.0	weiß/white, RAL 9003
91.020.1053.1	schwarz/black, RAL 9005

Tolerierung nach DIN 7167/Tolerance system acc. to DIN 7167.
(This DIN-standard desbribes the envelope principle. According to the envelope principle the deviations of form and parallelism are limited by the size tolerances).

ja/yes ☒ Stoffverbots- und Deklarationsliste nach QU-TOM-05/03 ist einzuhalten.
Conformity with Wieland document QU-TOM-05/03 (list of prohibited / declarable hazardous substances) to be declared!

Freitoleranz nach / General tolerance

CAD - Zeichnung, keine manuellen Änderungen / CAD - drawing, no manual modifications allowed

1.Verwendung: - / First Use: -

Blatt/Sheet: 1 von/of 1

Werkstoff/Material: 2013

Farbe/colour: siehe Tabelle/see table

Maßstab/Scale: 2:1

	Tag/Date	Name
gezeichnet/drawn	24.09.	Ritter
geprüft/checked	-	-
Normgepr. Stand. check	-	-

Zeichnung Nr./Drawing No.: T 91.020.1053.0 01K

Index

Vol. mm³ Off./Surf. mm²

Maße in mm/Dimensions are in mm

Ersatz für/Replacement for: E 1595.200 v. 30.08.2011

wieland
Elektrische Verbindungen

Type

Benennung/Title

T_VERTEILER
T-distributor
GST15I2

Index | Datum / Blatt / Date / Sheet

Änderung/Revision

9102010530001K_2 CADW3025 Ritter 2013-09-25T10:42:24 1.000

QU-PEM-08/91b