fiche produit

article n° 92.230.3064.2

assemblage de câbles GST18I3K1-S 75H 30WS

gesis® CLASSIC câble de connexion, mâle - dénudé, nombre de pôles 3, tension nominal 250 V, courant nominal 6 A, type de câble H05Z1Z1-F, classe incendie Eca, longueur totale 3 m, section nominale du conducteur 0,75 mm², couleur de codage / insert de contact blanc



article n°	92.230.3064.2
EAN	4049088329739
unité de commande	20 pièce(s)

certificats/approbations

données techniques

général

courant nominal	6 A
tension nominal	250 V
tension nominale d'impultion	4 kV
degré de pollution	2
codage mécanique Code	code 1
résistance de la continuité	68,9 mOhm
verrouillable	autobloquant (peut être desserré à l'aide d'un outil)
couleur de codage / insert de contact	blanc
Marquage de pôle	L, N, PE
couleur du boîtier avec décharge de traction	blanc

version

section nominale du conducteur	0,75 mm²
classe de protection (IP)	IP40
longueur de dénudage	9 mm
longueur de dégainage	35 mm
traitement de l'extrémité du conducteur	extrémité fils compressés par ultrasons
type de ligne	H05Z1Z1-F
couleur du câble	blanc
diamètre du câble max.	8,2 mm
type de câble	mâle - dénudé
type de cordon	câble de connexion
type d'extrémité du câble Version 1	extrémité libre du câble
type d'extrémité du câble version 2	GST18i3 mâle

matériel

traitement de surface	etamé
sans halogène	oui

câble résistance à la température continue	60 °C
partie isolante Résistance à la température continue	100 °C
résistance au feu	0,721 kWh/St
classe incendie	Eca

dimensions

longueur totale	3 m

accessoires

article n°	type	description
05.587.3156.0	verrouillage (G)ST18 WS	
05.587.3156.1	verrouillage (G)ST18 SW	
06.560.0300.0	elément de montage GST18I3 SW	
06.561.7853.0	cadre de montage GST18I3 SW	
05.561.3653.0	pièce de verrouillage GST18I3VS B WS	
05.561.3653.1	pièce de verrouillage GST18I3VS B SW	
05.564.5353.0	pièce de verrouillage GST18I3/4/5 SW	
05.564.5353.2	pièce de verrouillage GST18I3/4/5 WS	
05.594.4250.0	pièce de verrouillage ST18/3B + GST18I3 ST WS	
05.594.4253.0	pièce de verrouillage ST18/3B + GST18I3 ST WS	

dessin technique

These dimensions will be especially checked at delivery
Only inspection dimensions
With /E marked dimensions are only valid for internal use

Diese Maße werden bei Abnahme besonders geprüft
Ausschließlich Prüfmaße
Mit /E gekennzeichnete Maße sind nur für interne Zwecke gültig

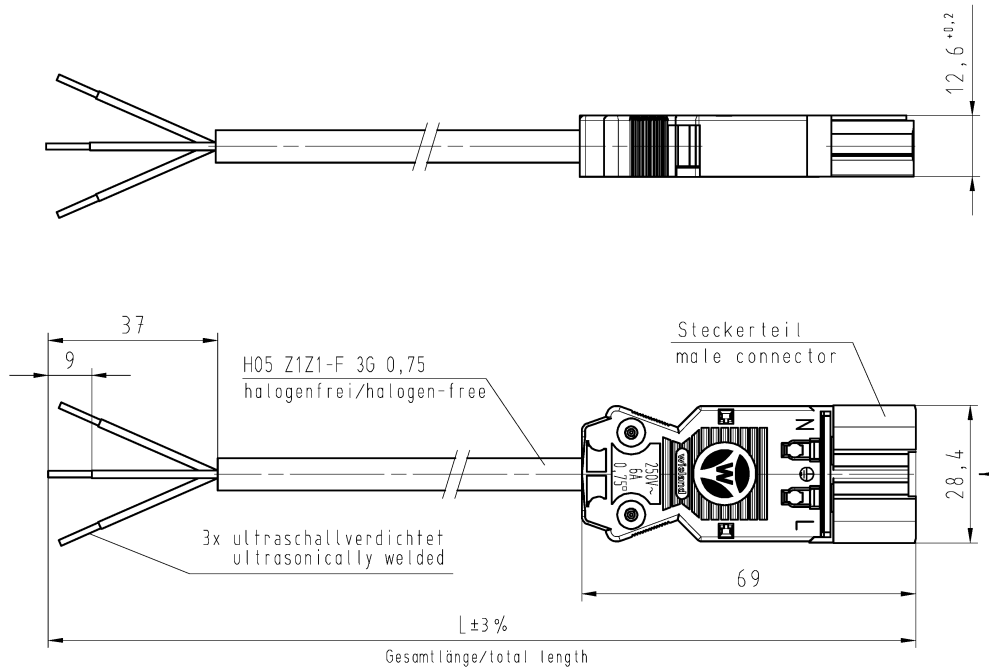

X



N = blau/blue

⏚ = grün-gelb/green-yellow

L = braun/brown

.F	Farbe colour
.1	schwarz black
.2	weiß white

Teile-Nr. part-no.	L	Beispiel (Farbe: schwarz) exampel (colour: black)	Typ type
92.230.XX64.F	XX in dm-Schritten	92.230.1064.1 = 10dm/L= 1000mm	GST18I3K1-S 75H 10SW
U2.230.XX64.F	XX in m-Schritten	U2.230.1264.1 = 12 m/L=12000mm	GST18I3K1-S 75H X12SW

Weitere Daten siehe KATALOG oder eKatalog.
Additional data see CATALOG or eCatalog.

www.wieland-electric.com
eshop.wieland-electric.com

Tolerierung Size ISO 14405Ⓔ/Tolerance system Size ISO 14405Ⓔ.
(This ISO-standard describes the envelope principle. According to the envelope principle the deviations of form and parallelism are limited by the size tolerances).

ja/yes ☒ Stoffverbots- und Deklarationsliste nach WN 5020.010 ist einzuhalten. Conformity with Wieland document WN 5020.010 e (list of prohibited / declarable hazardous substances) to be declared!

Freitoleranz nach
General tolerance

CAD - Zeichnung, keine manuellen Änderungen
CAD - drawing, no manual modifications allowed

1.Verwendung: -
First Use:

Blatt: 1 von 1
Sheet: 1 of 1

Werkstoff/Material

Maßstab/Scale 1:1

2015	Tag/Date	Name
gezeichnet drawn	16.10.	Dütsch T.
geprüft checked	-	-
Normgepr. Stand. check	-	-

T

Zeichnung Nr./Drawing No. 92.230.0264.1 01K

Index

Maße in mm/Dimensions are in mm

Vol. mm³ Ofl./Surf. mm²

Ersatz für/Replacement for: -

Index | Datum / Blatt Date / Sheet

Änderung/Revision

wieland
www.wieland-electric.com

Type GST18I3 K1-S 75H ...

Benennung/Title
PRE-ASSEMBLED CABLE
KONFEKT_LEITUNG
Stecker - freies Ende Crimpversion K1
250V AC 6A 0,75qmm

Weitergabe sowie Vervielfältigung dieses Dokuments, Verwertung und Mitteilung seines Inhalts sind verboten, soweit nicht ausdrücklich gestattet.
The reproduction, distribution and utilization of this document as well as the communication of its contents to others without express autorization is prohibited.

92_230_0264_1_01K_1 CADW3027 Duetsch 2015-10-16T10:24:07 1.000

QU-MEE-01/14 -