fiche produit

article n° 71.354.1635.1

# capot BAS GOT GI 16 M32 A1

| | |
|---|---|
| article n° | 71.354.1635.1 |
| EAN | 4015573651432 |
| unité de commande | 1 pièce(s) |

## certificats/approbations

## données techniques

**général**

| | |
|---|---|
| matériau du boîtier | aluminium |
| couleur | gris |
| surface | revêtement en poudre |
| classe de protection (IP) | autre |
| résistant aux UV | oui |
| classe d'inflammabilité des matériaux d'isolation selon la norme UL94 | autre |
| température de fonctionnement min. | -40 °C |
| température de fonctionnement max. | 120 °C |

**version**

| | |
|---|---|
| DIN-taille | 16 |
| modèle du boîtier | mâle |
| mécanisme de verrouillage | support longitudinal |
| entrée de câble | top |
| type d'entrée de câble | fil conducteur |
| avec presse-étoupe | non |
| taille du filetage M | 32 |
| taille du filetage PG | |
| couvercle à charnière | non |
| EMC-version | non |
| longueur | 94 mm |
| largeur | 43 mm |
| hauteur | 60 mm |

dessin technique

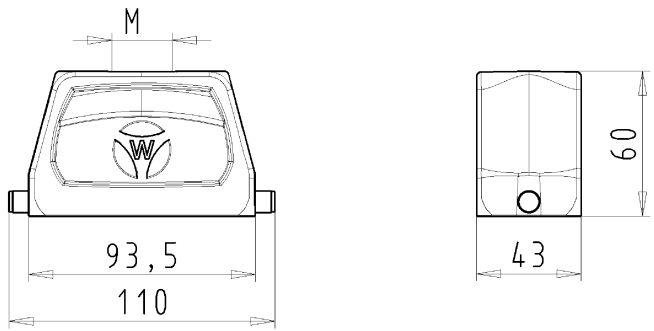


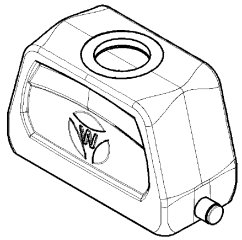

Weitergabe sowie Vervielfältigung dieses Dokuments, Verwertung und Mitteilung seines Inhalts sind verboten, soweit nicht ausdrücklich gestattet.
The reproduction, distribution and utilization of this document as well as the communication of its contents to others without express authorization is prohibited.

These dimensions will be especially checked at delivery
Only inspection dimensions
With /E marked dimensions are only valid for internal use

Diese Maße werden bei Abnahme besonders geprüft
Ausschließlich Prüfmaße
Mit /E gekennzeichnete Maße sind nur für interne Zwecke gültig

## Varianten/ Variants

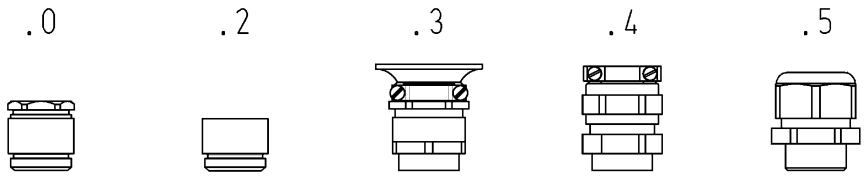


| Bestellnummer /Order number | Typ /Type | Varianten /Variants | dar-gestellt /drawed |
|---|---|---|---|
| 71.35$^{4}_{2}$.1635.5 | BAS GOT GI 16 M32 M25 A5 | Kabelverschraubung(KV),IP65 /Cable gland(CG),IP65 | |
| 71.35$^{4}_{2}$.1635.4 | BAS GOT GI 16 M32 M25 A4 | KV mit Zugentlastung,IP54 /CG with strain relief,IP54 | |
| 71.35$^{4}_{2}$.1635.3 | BAS GOT GI 16 M32 M25 A3 | KV mit Zugentlastung und Knickschutz,IP54 /CG with strain relief and bend support,IP54 | |
| 71.35$^{4}_{2}$.1635.2 | BAS GOT GI 16 M32 M25 A2 | Zwischenstutzen /Bushing | |
| 71.35$^{4}_{2}$.1635.1 | BAS GOT GI 16 M32 M25 A1 | Gewindebohrung /Thread hole | X |
| 71.35$^{4}_{2}$.1635.0 | BAS GOT GI 16 M32 M25 A0 | Kabelverschraubung(KV),IP54 /Cable gland(CG),IP54 | |

**Weitere Daten siehe KATALOG oder eKatalog.**
**Additional data see CATALOG or eCatalog.**

www.wieland-electric.com
eshop.wieland-electric.com

Tolerierung Size ISO 14405Ⓔ/Tolerance system Size ISO 14405Ⓔ.
(This ISO-standard desbribes the envelope principle. According to the envelope principle the deviations of form and parallelism are limited by the size tolerances).

ja/yes ☒ Stoffverbots- und Deklarationsliste nach UU-TOM-05/03 ist einzuhalten.
Conformity with Wieland document UU-TOM-05/03 (list of prohibited / declarable hazardous substances) to be declared!

Freitoleranz nach
General tolerance

CAD - Zeichnung, keine manuellen Änderungen
CAD - drawing, no manual modifications allowed

1.Verwendung: -
First Use:

Blatt: 1 von 1
Sheet: 1 of 1

| | | | | | | | |
|---|---|---|---|---|---|---|---|
| / | Werkstoff/Material | 2013 | Tag/Date | Name | T | Zeichnung Nr./Drawing No. | Index |
| / | Aluminium | gezeichnet drawn | 17.09. | Treschan | | 71.352.1635.0 13K | |
| / | beschichtet/ coated | geprüft checked | - | - | | | |
| / | grau/ grey | Normgepr. Stand. check | - | - | | Maße in mm/Dimensions are in mm | |
| / | Maßstab/Scale 1:2 | | | | | | |
| / | Vol. mm³ | Ofl./Surf. mm² | Ersatz für/Replacement for: - | | | | |
| / | wieland Elektrische Verbindungen | Type revos BASIC | Benennung/Title GEHAEUSEOBERTEIL Baugröße 16-Kabelabgang oben-M25/M32 Hood size 16-cable outlet top-M25/M32 | | | | |
| / | | | | | | | |
| Index / Datum / Blatt Date / Sheet | | | | | | | |
| Änderung/Revision | | | | | | | |

71352163501 3K_2 CADM3028 Treschan 2013-09-20T09:39:08 1.000

OU-PEM-08/91b