Weitergabe sowie Vervielfältigung dieses Dokuments, Verwertung und Mitteilung seines Inhalts sind verboten, soweit nicht ausdrücklich gestattet.
The reproduction, distribution and utilization of this document as well as the communication of its coneents to others without express authorization is prohibited.

These dimensions will be especially checked at delivery
Only inspection dimensions
With /E marked dimensions are only valid for internal use

Diese Maße werden bei Abnahme besonders geprüft
Ausschließlich Prüfmaße
Mit /E gekennzeichnete Maße sind nur für interne Zwecke gültig

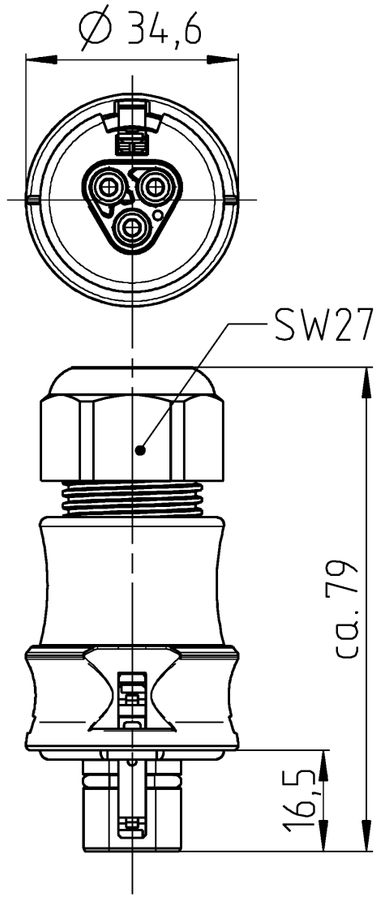

Auslieferungszustand/delivery status

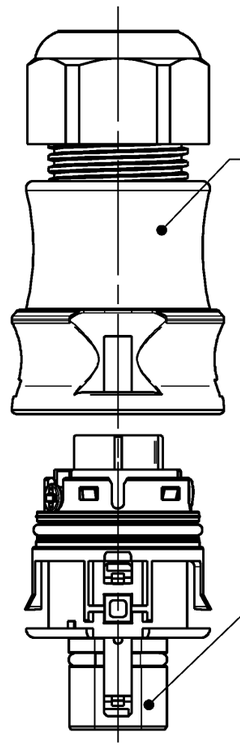

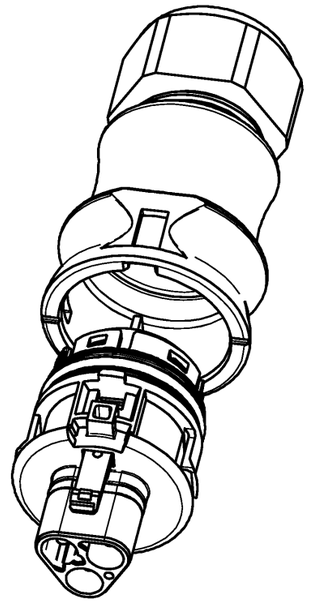

Verpackungseinheit: 100 Stück
packaging unit: per 100

96.032.4A55.7	RST2013S S1 ZR5S H GN02	grün/green
Bestellnummer /order number	Typ /type	Farbe /color

Weitere Daten siehe KATALOG oder eKATALOG.
Additional data see CATALOG or eCATALOG.

www.wieland-electric.com
eshop.wieland-electric.com

Tolerierung Size ISO 14405 Ⓔ / Tolerance system Size ISO 14405 Ⓔ.
(This ISO-standard describes the envolope principle. According to the envolope principle the deviations of form and parallelism are limited by the size tolerances).

ja/yes ☒ Stoffverbots- und Deklarationsliste nach WN 5020.010 ist einzuhalten.
Conformity with Wieland document WN 5020.010 e (list of prohibited / declarable hazardous substances) to be declared!

Freitoleranz nach
General tolerance

CAD - Zeichnung, keine manuellen Änderungen
CAD - drawing, no manual modifications allowed

1. Verwendung:
First Use:

Blatt: 1 von 1
Sheet: 1 of 1

Index	Datum / Blatt Date / Sheet	Änderung / Revision
/	/	
/	/	
/	/	
/	/	
/	/	
/	/	
/	/	
/	/	

Werkstoff / Material

Maßstab / Scale: 1:1

Vol. mm³ Ofl./Srf. mm²

	Tag/Date	Name
gezeichnet drawn	18.02.2019	Duetsch T .
geprüft checked		
Normgepr. Stand. check		

Zeichnung Nr. / Drawing No.: 96.032.4A55.7 13K — Index: -

Maße in mm / Dimensions are in mm

Ersatz für / Replacement for:

wieland
www.wieland-electric.com

Type: RST2013S S1 ZR5S H GN02

Bennenung/Title:
STECKERTEIL+ZE
Schraubanschluss ohne Drahtschutz für 400V
screw connection for 400V