Produktdatenblatt

Art. Nr. 07.313.0155.0

Trennwand TWFN 2,5 TKM D2/2

Trennwand für Reihenklemmen Typ WKFN 2,5 TKM D2/2...,
Farbe: grau



Art. Nr.	07.313.0155.0
EAN	4015573835184
Bestelleinheit	10 Stück

Zulassungen

Technische Zeichnung

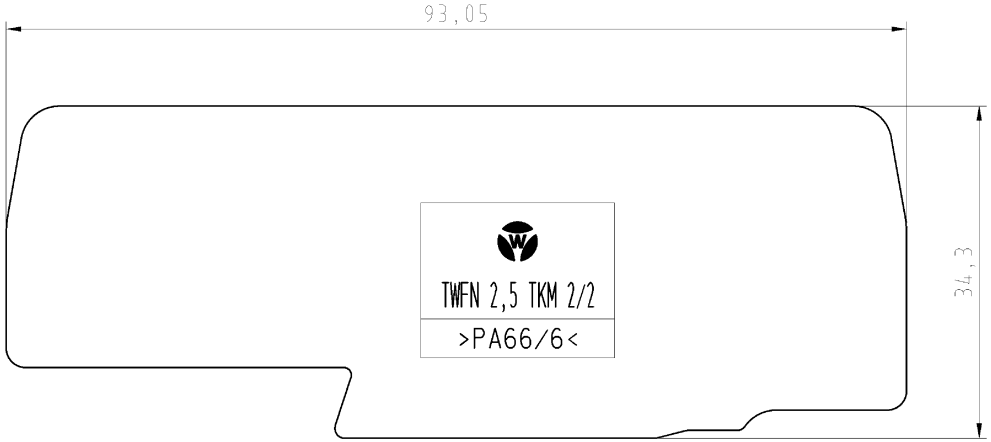

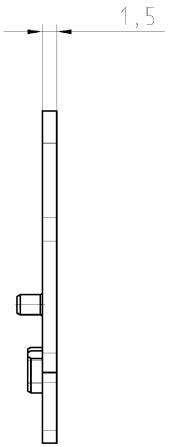

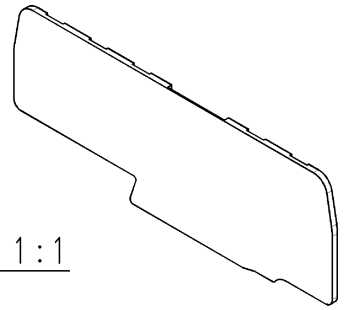

M 1:1

Weitere Daten siehe Katalog
further data see catalog

Toleranzierung Size ISO 14405Ⓔ/Tolerance system Size ISO 14405Ⓔ.
(This ISO-standard describes the envelope principle. According to the envelope principle the deviations of form and parallelism are limited by the size tolerances).

ja/yes ☒ Stoffverbots- und Deklarationsliste nach UU-TOM-05/03 ist einzuhalten.
Conformity with Wieland document UU-TOM-05/03 (list of prohibited / declarable hazardous substances) to be declared!

Freitoleranz nach DIN ISO 2768 - m
General tolerance

CAD - Zeichnung, keine manuellen Änderungen
CAD - drawing, no manual modifications allowed

1.Verwendung: -
First Use:

Blatt: 1 von 1
Sheet: of

Werkstoff/Material
Farbe: grau ähnl. RAL 7032
colour: grey similar RAL 7032

Maßstab/Scale: 2:1

Vol. mm³ Öfl./Surf. mm²

	2014	Tag/Date	Name
gezeichnet / drawn		20.03.	Treschan
geprüft / checked		-	-
Normgepr. / Stand. check		-	-

Zeichnung Nr./Drawing No.: 07.313.0155.0 01K
Index

Maße in mm/Dimensions are in mm

Ersatz für/Replacement for: -

Index | Datum / Blatt / Date / Sheet
Änderung/Revision

wieland
www.wieland-electric.com

Type: TWFN 2,5 TKM 2/2

Benennung/Title: TRENNWAND
für/ for WKFN 2,5 TKM 2/2/35
partition plate

QU-MEE-01/14 -

07313015500K_2 CADW3028 Treschan 2014-03-20T14:24:28 1.000

Diese Maße werden bei Abnahme besonders geprüft
Ausschließlich Prüfmaße
Mit /E gekennzeichnete Maße sind nur für interne Zwecke gültig

These dimensions will be especially checked at delivery
Only inspection dimensions
With /E marked dimensions are only valid for internal use

Weitergabe sowie Vervielfältigung dieses Dokuments, Verwertung und Mitteilung seines Inhalts sind verboten, soweit nicht ausdrücklich gestattet. The reproduction, distribution and utilization of this document as well as the communication of its contents to others without express authorization is prohibited.