DE

BETRIEBSANLEITUNG
(Original)

Beschreibung

Das Hauptmodul SP-COPx ist die zentrale Prozesseinheit des gesamten Systems, in der alle Signale gemäß der im Programmwechselspeicher SP-COP-CARD1 gespeicherten Konfiguration überwacht und logisch verarbeitet werden. Das Modul verfügt über sichere Ein- und Ausgänge, sowie Testsignal-Ausgänge. Als Folge der Verarbeitung werden die Ausgänge des Systems geschaltet. Dabei dient der interne Sicherheitsbus als Datenschnittstelle.

Weiterführende Informationen zur Funktion des Systems und seiner Konfiguration entnehmen Sie bitte den Betriebsanleitungen *samos® PRO COMPACT-Hardware*, BA000965/BA000966, *samos® PLAN6 Software*, BA000967/BA000968, und *samos® PRO Gateways*, BA000969/BA000970. Diese Betriebsanleitungen finden Sie im unten angegebenen Downloadbereich.

Sicherheit

ACHTUNG

Gefahr von Verletzungen, Sachschäden am Gerät

- Hersteller / Betreiber der Maschine, an der Wieland Geräte verwendet werden, müssen alle geltenden Sicherheitsvorschriften /-regeln eigenverantwortlich mit der für sie zuständigen Behörde abstimmen und einhalten.
- Spannungsversorgung trennen, während Sie die Geräte anschließen.
- Das System ist nur für die Montage im Schaltschrank mit mindestens der Schutzklasse IP54 geeignet.

Anforderungen an das Personal

Wieland Geräte dürfen nur von befähigten Personen montiert werden. Befähigt ist, wer…

- Elektrofachkraft ist oder über eine vergleichbare technische Ausbildung verfügt **und**
- in Bedienung und den gültigen Sicherheitsrichtlinien unterwiesen wurde **und**
- Zugriff auf die Betriebsanleitungen zu den mit den Wieland Geräte verbundenen Schutzeinrichtungen und diese gelesen und zur Kenntnis genommen hat.

Bei Montage, Installation und Anwendung müssen die regional geltenden Rechtsvorschriften und technischen Regeln beachtet werden.

Konformitätserklärung / UKCA declaration*

Das beschriebene Produkt stimmt mit den wesentlichen Anforderungen der nachfolgenden Richtlinien und deren Änderungsrichtlinien überein:

2006/42/EG (EC) | 2014/30/EG (EC) | 2011/65/EG (EC)

*SI 2008/1597 | SI 2016/1091 | SI 2012/3032

Zusammenstellung der technischen Unterlagen durch:

Marco Ludvik, Manager R&D; **Klaus Jungstädt**, Manager Approvals/Standards

Mitgeltende Dokumente

Lesen Sie vor Arbeiten an/mit den Geräten unbedingt die mitgeltende ausführliche Online-Dokumentation im Handbuch. Diese finden Sie im eShop von Wieland unter:

Dokumentnummer: BA000965 / BA000967 / BA000969

Download über QR-Code oder:
https://eshop.wieland-electric.com/product/R1.190.1310.0

Wichtig: Stellen Sie sicher, dass Sie immer mit der **aktuellen** Dokumentation arbeiten.

In dieser Dokumentation finden Sie auch die Beschreibung der Montage und Demontage des Gerätes.

Hinweise zum Anschluss des Gerätes und zu produktspezifischen Daten finden Sie in der rechten Spalte.

Darüber hinaus sind bei der Montage von Wieland Geräten technische Fachkenntnisse notwendig, die nicht in diesem Dokument vermittelt werden.

EN

INSTRUCTIONS
(Translation from original)

Description

The main module SP-COPx is the central processing unit for the entire system, in which all of the signals are monitored and logically processed according to the configuration stored in the SP-COP-CARD1 program removable storage. The module has safe inputs and outputs as well as test signal outputs. The system outputs are switched as a result of the processing. The internal safety bus in this case serves as a data interface.

Please refer to the operating instructions for *samos® PRO COMPACT Hardware*, BA000965/BA000966, *samos® PLAN6 Software*, BA000967/BA000968, and *samos® PRO Gateways*, BA000969/BA000970, for further information on the operation of the system and its configuration. You will find these operating instructions in the download area stated below.

Safety

ATTENTION

Risk of injuries, material damage to the device

- Manufacturers / operators of the machine on which Wieland equipment is used are independently responsible for coordinating with their responsible authorities with regard to applicable safety guidelines/rules, and complying with these.
- Disconnect the power supply when connecting the devices.
- The system is only suitable for installations in a control cabinet having at least the protection class IP54.

Requirements of the personnel

Wieland equipment must only be installed by qualified persons. A qualified person is someone who…

- is a qualified electrical engineer or has a comparable technical qualification **and**
- has been trained in the applicable safety guidelines **and**
- has access to the operating instructions and has read and understood said instructions **and**
- has access to the operating instructions for the safety devices connected to the Wieland equipment and has read them and duly noted them.

During assembly, installation and application, the regionally applicable statutory directives and technical regulations must be adhered to.

Declaration of Conformity / UKCA declaration*

The described product meets the essential requirements of the following directives and their amending directives:

2006/42/EC (EC) | 2014/30/EC (EC) | 2011/65/EC (EC)

*SI 2008/1597 | SI 2016/1091 | SI 2012/3032

Technical documentation compiled by:

Marco Ludvik, Manager R&D; **Klaus Jungstädt**, Manager Approvals/Standards

Other relevant documentation

Before working on/with the devices, it is imperative that you read the detailed online documentation in the manual which is also applicable. You will find this in the Wieland eShop at:

Document number: BA000966 / BA000968 / BA000970

Download via QR code or:
https://eshop.wieland-electric.com/product/R1.190.1310.0

Important: Make sure you are always working with the **current** documentation.

In this documentation you will also find a description of the assembly and disassembly of the device.

You will find information on connecting up the device and on product-specific data in the column on the right.

Furthermore, specialized technical knowledge that is not provided in this document is required when assembling Wieland devices.

FR

NOTICE D'INSTRUCTIONS
(Traduction du document original)

Description

Le module principal SP-COPx est l'unité de processus centrale du système entier dans laquelle tous les signaux sont surveillés et traités de manière logique conformément à la configuration enregistrée dans le dispositif de stockage amovible du programme SP-COP-CARD1. Le module est équipé d'entrées et de sorties sûres ainsi que de sorties de signaux de test. La conséquence du traitement est une commutation des sorties du système. Le bus de sécurité interne sert ici d'interface de données.

Vous trouverez des informations complémentaires sur le fonctionnement du système et sa configuration dans les modes d'emploi relatifs aux *samos® PRO COMPACT Hardware*, BA000965/BA000966, *samos® PLAN6 Software*, BA000967/BA000968, et *samos® PRO Gateways*, BA000969/BA000970. Vous trouverez ces modes d'emploi dans la zone de téléchargement indiquée ci-dessous.

Sécurité

ATTENTION

Risque de blessures et de dommages matériels sur l'appareil

- Le fabricant / l'exploitant de la machine sur laquelle des appareils Wieland sont utilisés doivent s'accorder avec l'autorité dont ils dépendent et respecter toutes les consignes/règles de sécurité en vigueur.
- Débranchez l'alimentation pendant que vous raccordez les appareils.
- Le système n'est conçu que pour être monté dans les armoires électriques avec classe de protection minimale IP54.

Exigences posées au personnel

Les appareils Wieland ne doivent être montés que par un personnel habilité. Les personnes habilitées sont…

- les électriciens qualifiés ou les personnes disposant d'une formation technique comparable **et**
- qui ont été instruites quant à la commande et aux directives de sécurité en vigueur **et**
- qui ont accès au mode d'emploi, l'ont lu et compris **et**
- ont accès aux modes d'emploi des dispositifs de sécurité en lien avec les appareils Wieland, les ont lu et en ont pris connaissance.

Les prescriptions juridiques et règles techniques en vigueur au niveau régional doivent être respectées lors du montage, de l'installation et de l'application.

Déclaration de conformité / UKCA declaration*

Le produit décrit correspond aux exigences essentielles des directives suivantes et de leurs directives de modification :

2006/42/CE | 2014/30/CE | 2011/65/CE

*SI 2008/1597 | SI 2016/1091 | SI 2012/3032

Composition des documents techniques par :

Marco Ludvik, manager R&D ; **Klaus Jungstädt**, manager approbations/normes

Documents également applicables

Lisez impérativement la documentation en ligne détaillée également applicable dans le manuel avant de procéder aux travaux sur/avec les appareils. Vous trouvez cette documentation dans la boutique en ligne de Wieland dans :

Numéro de document : BA000966 / BA000968 / BA000970

Téléchargement via le code QR ou via :
https://eshop.wieland-electric.com/product/R1.190.1310.0

Important : Assurez-vous de travailler toujours avec la documentation **actuelle**.

Vous trouvez également dans la documentation la description du montage et du démontage de l'appareil.

Des remarques sur la connexion de l'appareil et sur les données spécifiques au produit figurent dans la colonne de droite.

Des connaissances spécialisées techniques qui ne sont pas transmises dans ce document sont en outre nécessaires lors du montage d'appareils Wieland.

wieland

Wieland Electric GmbH
Brennerstr. 10-14
D-96052 Bamberg
www.wieland-electric.com

Alle Rechte vorbehalten

BA001119 02/2022 Rev. F

SP-COP1x / SP-COP2x

DE **Hauptmodul der modularen Sicherheits-Steuerung samos® PRO COMPACT**
Kurzbetriebsanleitung für den Elektroinstallateur

EN **Main module of the modular safety controller samos® PRO COMPACT**
Short operating instructions for electricians

FR **Module principal de la commande de sécurité modulaire samos® PRO COMPACT**
Brèves instructions pour l'électricien

IT **Modulo principale della centralina di sicurezza modulare samos® PRO COMPACT**
Brevi istruzioni per l'elettricista

ES **Módulo principal del controlador de seguridad modular samos® PRO COMPACT**
Instrucciones breves para el instalador eléctrico

PL **Moduł główny modularnego sterownika systemu bezpieczeństwa samos® PRO COMPACT**
Krótka instrukcja dia elektroniinstalators

SP-COPx-A

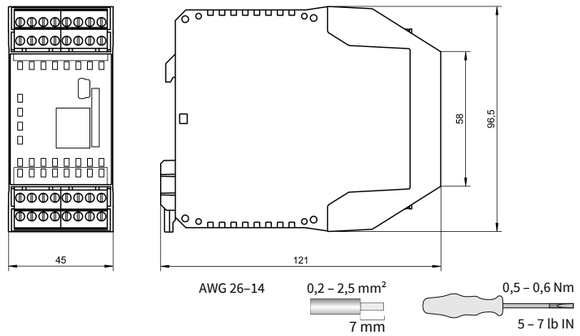

SP-COPx-C

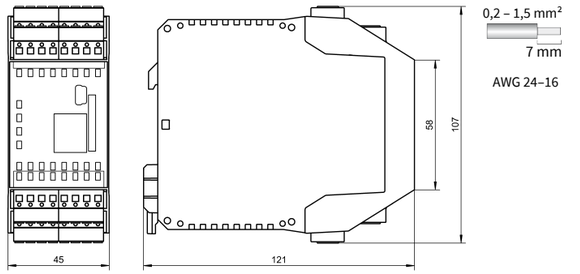

SP-COP1x

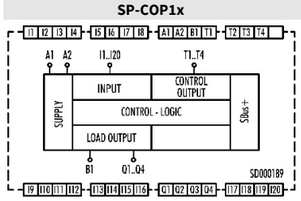

SP-COP2x

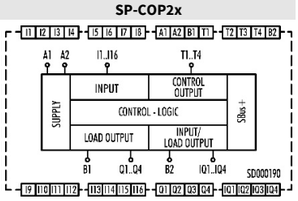

SP-COP1-M

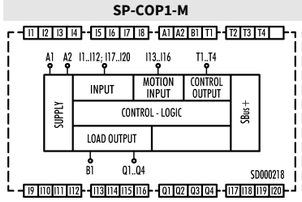

SP-COP2x-M

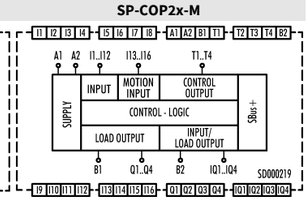

Product Safety Functional Safety
www.tuv.com
ID 0600000000

FUNCTIONAL SAFETY
c UL us LISTED

IT

ISTRUZIONI
(Traduzione delle istruzioni originale)

Descrizione

Il modulo principale SP-COPx è l'unità di processo centrale dell'intero sistema, nella quale tutti i segnali vengono sorvegliati ed elaborati logicamente secondo la configurazione memorizzata nella memoria intercambiabile del programma SP-COP-CARD1. Il modulo dispone di ingressi e uscite sicuri e di uscite per segnali di test. A seguito dell'elaborazione vengono commutate le uscite del sistema. In questo contesto il bus di sicurezza interno funge da interfaccia dati.

Per ulteriori informazioni sul funzionamento del sistema e sulla sua configurazione, consultare le istruzioni per l'uso del *samos® PRO COMPACT Hardware*, BA000965/BA000966, quelle del *samos® PLAN6 Software*, BA000967/BA000968, e quelle del *samos® PRO Gateways* BA000969/BA000970. Queste istruzioni per l'uso si trovano nell'area download indicata sotto.

Sicurezza

ATTENZIONE

Rischio di lesioni, danni materiali all'apparecchio

- I produttori / gestori delle macchine in cui vengono utilizzati apparecchi Wieland devono concordare tutte le prescrizioni/regole di sicurezza con le autorità competenti e rispettarle sotto la propria responsabilità.
- Scollegare l'alimentazione quando si collegano gli apparecchi.
- Il sistema è idoneo solo al montaggio in un quadro elettrico con grado di protezione minimo IP54.

Requisiti del personale

Gli apparecchi Wieland possono essere montati solo da persone autorizzate. Autorizzato è chi

- possiede il titolo di elettricista specializzato o una formazione tecnica equivalente **e**
- ha ricevuto istruzioni sull'uso e sulle direttive di sicurezza vigenti **e**
- ha accesso alle istruzioni per l'uso, le ha lette e comprese **e**
- ha accesso alle istruzioni per l'uso dei dispositivi di protezione collegati agli apparecchi Wieland, le ha lette e ne ha preso conoscenza.

Per il montaggio, l'installazione e l'utilizzo occorre attenersi alle norme e regole tecniche locali.

Dichiarazione di conformità / UKCA declaration*

Il prodotto descritto soddisfa i requisiti essenziali delle seguenti Direttive e Direttive di modifica.

2006/42/CE (EC) | 2014/30/CE (EC) | 2011/65/CE (EC)

*SI 2008/1597 | SI 2016/1091 | SI 2012/3032

Compilazione della documentazione tecnica a cura di:

Marco Ludvik, Manager R&D; **Klaus Jungstädt**, Manager Approvals/Standards

Documenti correlati

Prima di lavorare presso o con gli apparecchi è imprescindibile leggere la correlata documentazione online dettagliata del manuale. Essa è reperibile nell'eShop di Wieland in:

Numero documento: BA000966 / BA000968 / BA000970

Download tramite codice QR o:
https://eshop.wieland-electric.com/product/R1.190.1310.0

Importante: assicurarsi di lavorare sempre con la documentazione **aggiornata**.

In questa documentazione si trova anche la descrizione del montaggio e dello smontaggio dell'apparecchio.

La colonna di destra contiene indicazioni sul collegamento dell'apparecchio e sui dati specifici del prodotto.

Per il montaggio degli apparecchi Wieland sono inoltre necessarie conoscenze tecniche che non sono messe a disposizione in questo documento.

ES

MANUAL DE INSTRUCCIONES
(Traducción del manual original)

Descripción

El módulo principal SP-COPx es la unidad central de procesamiento de todo el sistema, en la que se supervisan y procesan lógicamente todas las señales según la configuración guardada en el medio de almacenamiento extraíble del programa SP-COP-CARD1. El módulo dispone de entradas y salidas así como salidas de señal de prueba seguras. Como consecuencia del procesamiento, las salidas del sistema se conmutan. Para ello, el bus de seguridad interno sirve de interfaz de datos.

Consulte la información adicional sobre el funcionamiento del sistema y su configuración en los manuales de instrucciones *samos® PRO COMPACT Hardware*, BA000965/BA000966, *samos® PLAN6 Software*, BA000967/BA000968, y *samos® PRO Gateways*, BA000969/BA000970. Estos manuales de instrucciones se encuentran en el área de descargas indicada a continuación.

Seguridad

ATENCIÓN

Peligro de lesiones y daños materiales en el aparato

- El fabricante o la entidad explotadora de la máquina en la que se usen equipos de Wieland es el responsable directo de observar y cumplir las directrices y reglas de seguridad vigentes de las autoridades competentes.
- Desconecte la fuente de alimentación mientras conecta los equipos.
- El sistema solo es adecuado para el montaje en un armario de distribución con una clase de protección de al menos IP54.

Requisitos del personal

Solo el personal cualificado debe montar equipos de Wieland. Se considera cualificado el personal que:

- es experto en electricidad o que cuenta con una formación técnica comparable **y**
- ha sido instruido en el manejo y las directrices de seguridad vigentes **y**
- tiene acceso al manual de instrucciones y lo ha leído y entendido **y**
- tiene acceso a los manuales de instrucciones de los dispositivos de protección conectados a los equipos de Wieland, los ha leído y los tiene en cuenta.

Durante el montaje, la instalación y la aplicación se deben observar las disposiciones legales y las normas técnicas vigentes localmente.

Declaración de conformidad / UKCA declaration*

El producto descrito coincide con los requisitos básicos de las siguientes directivas y sus directivas modificadoras:

2006/42/CE | 2014/30/CE | 2011/65/CE

*SI 2008/1597 | SI 2016/1091 | SI 2012/3032

Recopilación de los documentos técnicos por parte de:

Marco Ludvik, Jefe de I+D; **Klaus Jungstädt**, Jefe de aprobaciones/estándares

Documentos vigentes

Antes de trabajar en/con los aparatos, lea la detallada documentación en línea vigente en el manual. La encontrará en la tienda en línea de Wieland:

N.º de documento: BA000966 / BA000968 / BA000970

Descarga mediante el código QR o:
https://eshop.wieland-electric.com/product/R1.190.1310.0

Importante: Asegúrese de trabajar siempre con la documentación más **actual**.

En esta documentación encontrará también la descripción del montaje y el desmontaje del aparato.

Las indicaciones sobre la conexión del aparato y los datos específicos del producto se encuentran en la columna de la derecha.

Además, para montar los aparatos de Wieland se necesitan conocimientos técnicos que no están proporcionados en este documento.

PL

INSTRUKCJA
(Tłumaczenie instrukcji oryginalnej)

Opis

Moduł główny SP-COPx jest centralną jednostką procesową całego systemu, w której nadzorowane i logicznie przetwarzane są wszystkie sygnały zgodnie z konfiguracją zapisaną w pamięci wymiennej programu SP-COP-CARD1. Moduł wyposażony jest w bezpieczne wejścia i wyjścia oraz wyjścia sygnału testowego. Skutkiem przetwarzania jest przełączenie wyjść systemu. Wewnętrzna magistrala bezpieczeństwa służy tu jako interfejs danych.

Więcej informacji na temat funkcji systemu i jego konfiguracji podano w instrukcjach obsługi sprzętu *samos® PRO COMPACT Hardware*, BA000965/BA000966, oprogramowania *samos® PLAN6 Software*, BA000967/BA000968, i bramek *samos® PRO Gateways*, BA000969/BA000970. Niniejszą instrukcję obsługi można pobrać poniżej.

Bezpieczeństwo

UWAGA

Ryzyko obrażeń, szkód materialnych w obrębie urządzenia

- Producent / użytkownik maszyny, w której stosowane są urządzenia firmy Wieland musi na własną odpowiedzialność zagwarantować spełnianie wszystkich aktualnie obowiązujących przepisów/zasad bezpieczeństwa po ich uzgodnieniu z odpowiednią instytucją.
- Podczas podłączania urządzeń należy odłączyć zasilanie.
- System nadaje się tylko do montażu w szafie sterowniczej o klasie ochrony przynajmniej IP54.

Wymagania dotyczące personelu

Urządzenia firmy Wieland mogą być instalowane wyłącznie przez osoby wykwalifikowane. Osobą wykwalifikowaną jest...

- technik elektryk lub osoba z porównywalnym wykształceniem technicznym **i**
- przeszkolona w zakresie obsługi i obowiązujących zasad bezpieczeństwa **i**
- posiadająca dostęp do instrukcji, którą przeczytała i zrozumiała jej treść **i**
- posiadająca dostęp do instrukcji eksploatacji urządzeń ochronnych połączonych z urządzeniami firmy Wieland, którą przeczytała i przyjęła jej treść do wiadomości.

Podczas montażu, instalacji i stosowania należy przestrzegać obowiązujących lokalnie przepisów i zasad technicznych.

Deklaracja zgodności / UKCA declaration*

Opisany produkt jest zgodny z zasadniczymi wymaganiami następujących wytycznych i ich wytycznych dotyczących zmian:

2006/42/WE (EC) | 2014/30/WE (EC) | 2011/65/WE (EC)

*SI 2008/1597 | SI 2016/1091 | SI 2012/3032

Sporządzenie dokumentacji technicznej:

Marco Ludvik, Manager R&D; **Klaus Jungstädt**, Manager Approvals/Standards

Inne obowiązujące dokumenty

Przed przystąpieniem do pracy przy/z urządzeniami należy zapoznać się z odpowiednią szczegółową dokumentacją online zawartą w podręczniku. Można ją znaleźć w sklepie internetowym firmy Wieland:

Nr dokumentu: BA000966 / BA000968 / BA000970

Pobierz za pomocą kodu QR lub:
https://eshop.wieland-electric.com/product/R1.190.1310.0

Ważne: Upewnić się co do pracy na najbardziej **aktualnej** wersji dokumentacji

W tej dokumentacji znajduje się również opis montażu i demontażu urządzenia.

Informacje na temat podłączania urządzenia i danych dotyczących konkretnego produktu można znaleźć w prawej kolumnie.

Ponadto montaż urządzeń firmy Wieland wymaga specjalistycznej wiedzy technicznej, czego nie omówiono w niniejszym dokumencie.

wieland

Wieland Electric GmbH
Brennerstr. 10-14
D-96052 Bamberg
www.wieland-electric.com

Alle Rechte vorbehalten

BA001119 02/2022 Rev. F

SP-COP1x / SP-COP2x

DE **Hauptmodul der modularen Sicherheits-Steuerung samos® PRO COMPACT**
Kurzbetriebsanleitung für den Elektroinstallateur

EN **Main module of the modular safety controller samos® PRO COMPACT**
Short operating instructions for electricians

FR **Module principal de la commande de sécurité modulaire samos® PRO COMPACT**
Brèves instructions pour l'électricien

IT **Modulo principale della centralina di sicurezza modulare samos® PRO COMPACT**
Brevi istruzioni per l'elettricista

ES **Módulo principal del controlador de seguridad modular samos® PRO COMPACT**
Instrucciones breves para el instalador eléctrico

PL **Moduł główny modularnego sterownika systemu bezpieczeństwa samos® PRO COMPACT**
Krótka instrukcja dia elektroniinstalators

SP-COPx-A

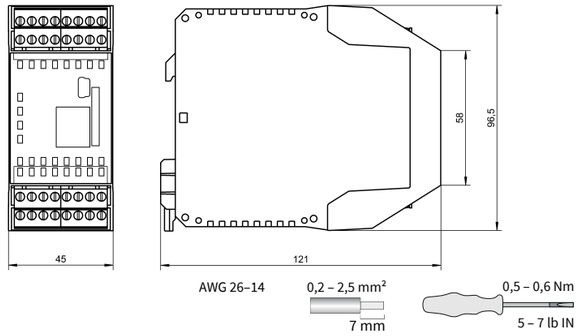

SP-COPx-C

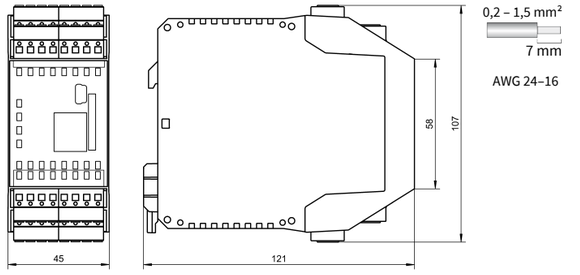

SP-COP1x

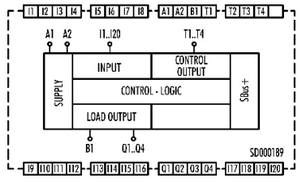

SP-COP2x

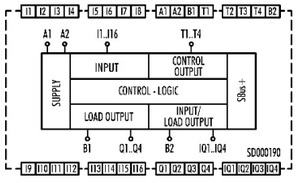

SP-COP1-M

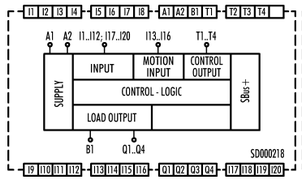

SP-COP2x-M

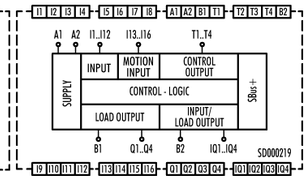

TÜV Rheinland Product Safety Functional Safety www.tuv.com ID 0000000000

FUNCTIONAL SAFETY c UL us LISTED