fiche produit

article n° 70.344.0636.0

bas EX GUT GR 6 M25 09IA Z0



article n°	70.344.0636.0
EAN	4015573740488
unité de commande	1 pièce(s)

certificats/approbations

données techniques

général

matériau du boîtier	zinc fondu
couleur	bleu
surface	revêtement en poudre
température de fonctionnement min.	-20 °C
température de fonctionnement max.	60 °C

version

DIN-taille	6
modèle du boîtier	prise de courant
mécanisme de verrouillage	support longitudinal
entrée de câble	de côté
type d'entrée de câble	ecrou presse-étoupe
avec presse-étoupe	oui
taille du filetage M	25
taille du filetage PG	
EMC-version	non
longueur	84 mm
largeur	52 mm
hauteur	73 mm

dessin technique

Ausführung .1
version .1

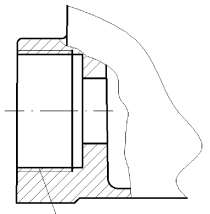

These dimensions will be especially checked at delivery
Only inspection dimensions
With Æ marked dimensions are only valid for internal use

Diese Maße werden bei Abnahme besonders geprüft
Ausschließlich Prüfmaße
Mit Æ gekennzeichnete Maße sind nur für interne Zwecke gültig

Gezeichnete Ausführung .0
drawn version .0

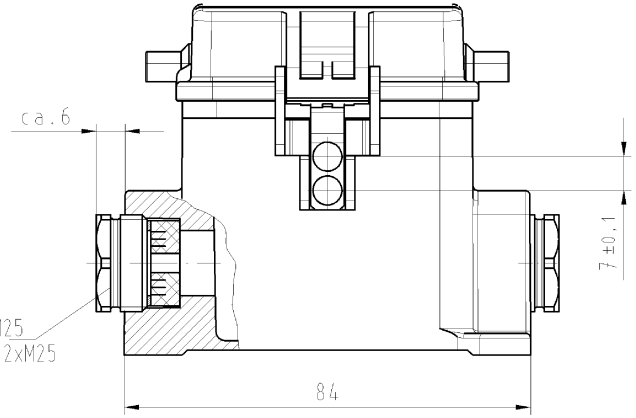

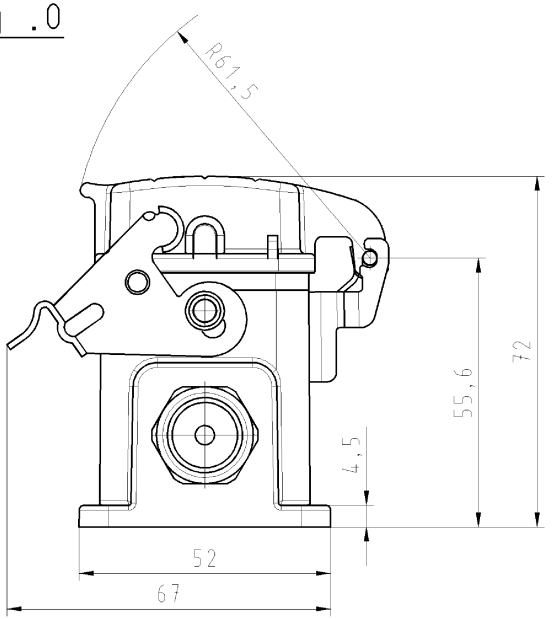

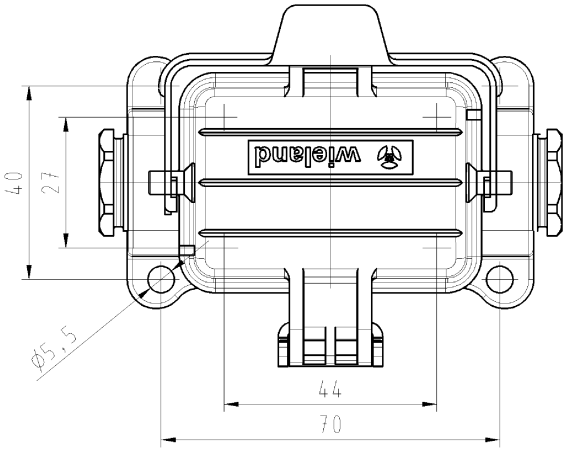

Weitere Daten siehe Katalog
further data see catalog

Teile-Nr. part-no.	Typ type
70.344.0636.0	EX GUT GR 6 M25 091A Z0
70.344.0636.1	EX GUT GR 6 M25 091A Z1

Toleranzierung nach DIN 7167/Tolerance system acc. to DIN 7167.
(This DIN-standard desbribes the envelope principle. According to the envelope principle the deviations of form and parallelism are limited by the size tolerances).

ja/yes ☒ Stoffverbots- und Deklarationsliste nach VU-TGM-05/03 ist einzuhalten.
Conformity with Wieland document VU-TGM-05/03 (list of prohibited / declarable hazardous substances) to be declared!

Freitoleranz nach General tolerance: -

CAD - Zeichnung, keine manuellen Änderungen
CAD - drawing, no manual modifications allowed

1.Verwendung: First Use: -

Blatt: Sheet: 1 von of 1

	/		Werkstoff/Material	2008	Tag/Date	Name	Zeichnung Nr./Drawing No.	Index
	/			gezeichnet drawn	11.02.	Schmitt J.	T 70.344.0636.0 01K	
	/		Maßstab/Scale	geprüft checked	-	-		
	/		%	Normgerr Stand. check	-	-	Maße in mm/Dimensions are in mm	
	/		Vol. mm³ Ofl./Surf. mm²				Ersatz für/Replacement for: -	
	/		wieland Elektrische Verbindungen	Type TYP EX GUT GR 6 M25 09			Benennung/Title HOUSING GEHAEUSEUNTERTEIL Größe/size 6 M 25 geschlossen mit Deckel/closed with cap	
a	27.02.2004/							
Index	Datum / Blatt Date / Sheet							
Änderung/Revision								

Weitergabe sowie Vervielfältigung dieses Dokuments, Verwertung und Mitteilung seines Inhalts sind verboten, soweit nicht ausdrücklich gestattet. The reproduction, distribution and utilization of this document as well as the communication of its contents to others without express authorization is prohibited.

703406360 01K_4 CADW1042 Schmitt 2008-02-12T11:52:16 1.000