fiche produit

article n° 96.222.3098.4

assemblage de câbles RST20I2K1-S315OL 30BR0

RST® CLASSIC câble de connexion, extrémité libre du câble - mâle, nombre de pôles 2, tension nominal 50 V / 120 V, courant nominal 16 A, type de câble Ölflex® Classic 110, longueur totale 3 m, section nominale du conducteur 1,5 mm², couleur de codage / insert de contact marron

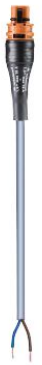

article n°	96.222.3098.4
EAN	4015573965935
unité de commande	25 pièce(s)

certificats/approbations

données techniques

remarque

remarque	La longueur totale peut varier jusqu'à + / - 3 %.

général

courant nominal	16 A
tension nominal	50 V / 120 V
tension nominale d'impultion	4 kV
degré de pollution	3
résistance de la continuité	35,3 mOhm
verrouillable	autobloquant (peut être desserré à l'aide d'un outil)
couleur de codage / insert de contact	marron
Marquage de pôle	1, 2
couleur du boîtier avec décharge de traction	noir

version

type de construction	gaine thermorétractable
type de connexion	sertissage
section nominale du conducteur	1,5 mm²
classe de protection (IP)	IP66/68 (3m;2h)
longueur de dénudage	9 mm
longueur de dégainage	35 mm
traitement de l'extrémité du conducteur	extrémité fils compressés par ultrasons
type de ligne	Ölflex® Classic 110
couleur du câble	gris
diamètre du câble min.	6 mm
diamètre du câble max.	6,6 mm

type de câble	mâle - dénudé
type de cordon	câble de connexion
type d'extrémité du câble Version 1	extrémité libre du câble
type d'extrémité du câble version 2	mâle
blindé	non

matériel

traitement de surface	plaqué argent
sans halogène	non
câble résistance à la température continue	70 °C
partie isolante Résistance à la température continue	100 °C
résistance au feu	0,765 kWh/St

dimensions

longueur totale	3 m

dessin technique

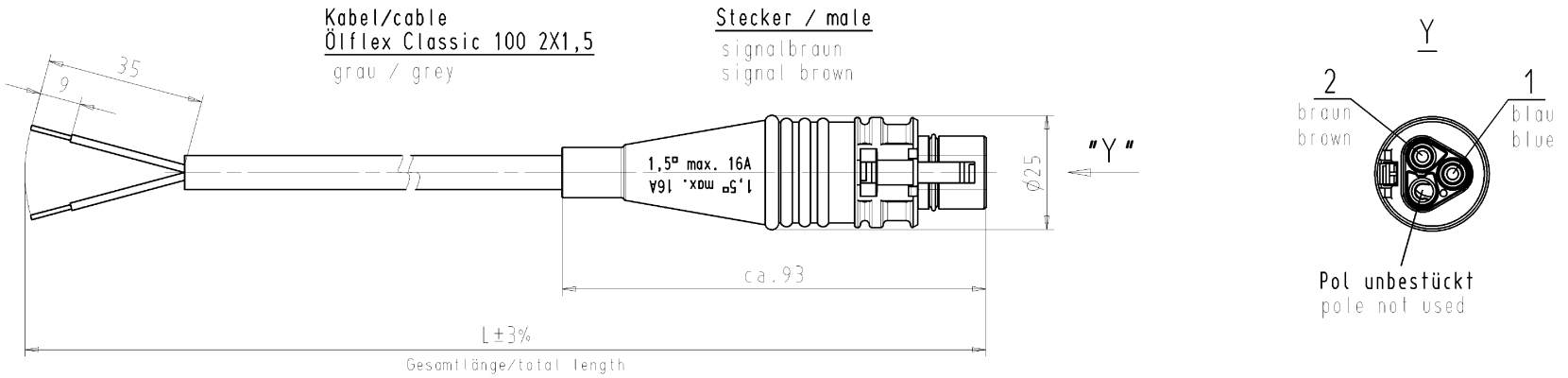

b

Teile-Nr. part-no.	L	Beispiel (Farbe: signalbraun) exampel (colour: signalbrown)	Typ type
96.222.XX98.4	XX in dm-Schritten	96.222.1098.4 = 10dm/L= 1000mm	RST20I2K1-S3150L 10BR01
U6.222.XX98.4	XX in m-Schritten	U6.222.1298.4 = 12 m/L=12000mm	RST20I2K1-S3150LX12BR01

Weitere Daten siehe KATALOG oder eKatalog.
Additional data see CATALOG or eCatalog.

www.wieland-electric.com
eshop.wieland-electric.com

Tolerierung Size ISO 14405Ⓔ/Tolerance system Size ISO 14405Ⓔ.
(This ISO-standard describes the envelope principle. According to the envelope principle the deviations of form and parallelism are limited by the size tolerances).

ja/yes ☒ Stoffverbots- und Deklarationsliste nach UU-TOM-05/03 ist einzuhalten. Conformity with Wieland document UU-TOM-05/03 (list of prohibited / declarable hazardous substances) to be declared!

Freitoleranz nach General tolerance

CAD - Zeichnung, keine manuellen Änderungen
CAD - drawing, no manual modifications allowed

1.Verwendung: First Use: -

Blatt: Sheet: 1 von of 1

	/	Werkstoff/Material	2007	Tag/Date	Name	Zeichnung Nr./Drawing No.	Index
	/		gezeichnet drawn	29.03.	Kneitz	T 96.222.0498.4 01K	b
	/	Maßstab/Scale	geprüft checked	-	-		
	/	%	Normgepr. Stand. check	-	-	Maße in mm/Dimensions are in mm	
	/	Vol. mm³ Ofl./Surf. mm²	Ersatz für/Replacement for: 96.222.0488.0 01K von 19.03.2007 ⓐ				
b	08.05.2014/	wieland www.wieland-electric.com	Type	Benennung/Title			
a	29.03.2007/			KONFEKT_LEITUNG			
Index	Datum / Blatt Date / Sheet			freies Ende-Stecker Crimpausführung/free end-male pre-assembled cable crimp design K1 50V			
Änderung/Revision							

These dimensions will be especially checked at delivery
Only inspection dimensions
With /E marked dimensions are only valid for internal use

Diese Maße werden bei Abnahme besonders geprüft
Ausschließlich Prüfmaße
Mit /E gekennzeichnete Maße sind nur für interne Zwecke gültig

Weitergabe sowie Vervielfältigung dieses Dokuments, Verwertung und Mitteilung seines Inhalts sind verboten, soweit nicht ausdrücklich gestattet.
The reproduction, distribution and utilization of this document as well as the communication of its contents to others without express authorization is prohibited.

96222049840 1K_1 CADW3027 Duetsch 2014-05-08T14:34:26 1.000

QU-MEE-01/14 -