fiche produit

article n° 96.030.0155.7

distributeur RST20I3V 3P1 F V H GN0

RST® CLASSIC distributeur, connexion parallèle, avec option de montage, nombre de pôles 3, tension nominal 250 V / 400 V, courant nominal 20 A, nombre d'entrées 1, nombre de sorties 3, couleur de codage / insert de contact feuille verte



article n°	96.030.0155.7
EAN	4015573875319
unité de commande	100 pièce(s)

certificats/approbations

données techniques

général

courant nominal	20 A
tension nominal	250 V / 400 V
tension nominale d'impultion	4 kV
degré de pollution	3
verrouillable	autobloquant (peut être desserré à l'aide d'un outil)
couleur de codage / insert de contact	feuille verte
marquage des pôles	1, 2, PE
	6002

version

nombre d'entrées	1
nombre de sorties	3
type de fixation	oui
classe de protection (IP)	IP66/68 (3m;2h) /IP69
type de distributeur	bloc de distribution

matériel

matériau du boîtier	polyamide
sans halogène	oui
matériel de contact	CuZn
résistance au feu	0,229 kWh/St
partie isolante Résistance à la température continue	100 °C
traitement de surface	plaqué argent

dimensions

longueur	55,5 mm
largeur	85,8 mm
hauteur	31,3 mm

accessoires

article n°	type	description
05.564.4453.1	bouchon pour connecteur mâle SW	RST20i3/2 Bouchon pour obturer les connecteurs mâles non utilisés, avec languette de fixation, couleur noir
99.414.6205.2	bouchon pour connecteur femelle SW	RST20i3/2 Bouchon pour obturer les connecteurs femelles non utilisés, avec languette de fixation, couleur noir
99.416.6205.2	bouchon pour connecteur mâle SW	RST20i3/2 Bouchon pour obturer les connecteurs mâles non utilisés, avec languette de fixation, couleur gris clair
Z5.564.4553.1	bouchon pour connecteur femelle SW	RST20i3/2 cover piece, for covering unused female connectors, color schwarz

dessin technique

Gezeichnete Ausführung: 96.030.0155.7
drawn construction: 96.030.0155.7

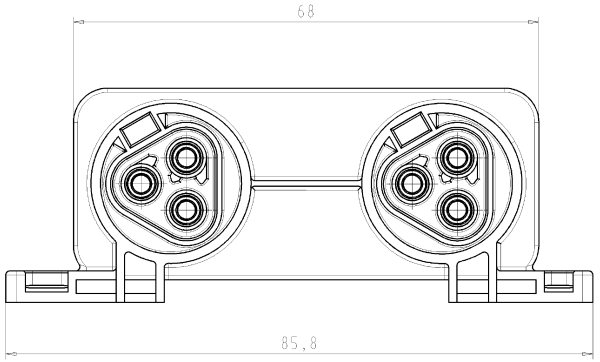

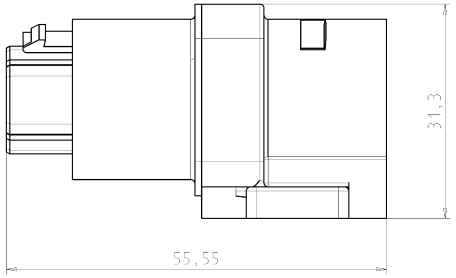

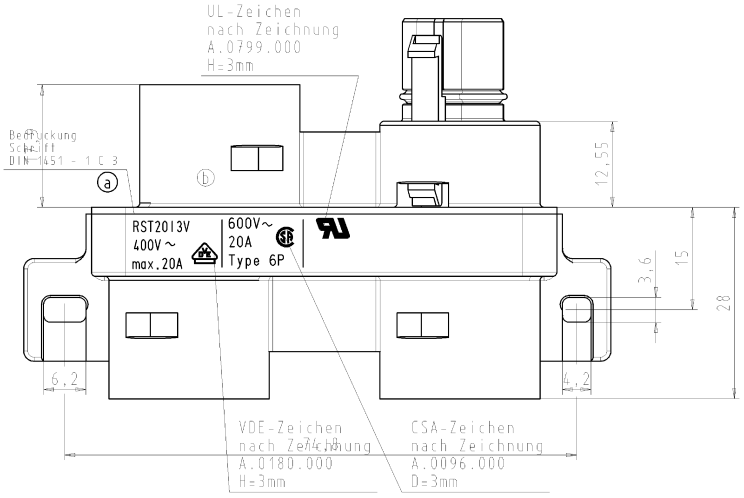

180°

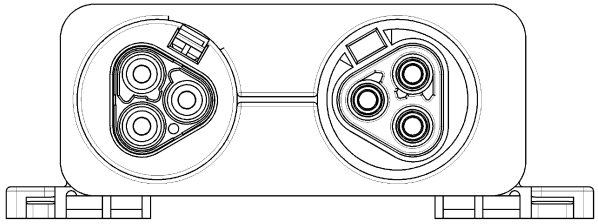

Ausführung: 96.030.0255.7
Variante: ohne Anschraubflansch
drawn construction: 96.030.0255.7
variante: without screwing flange
M1:1

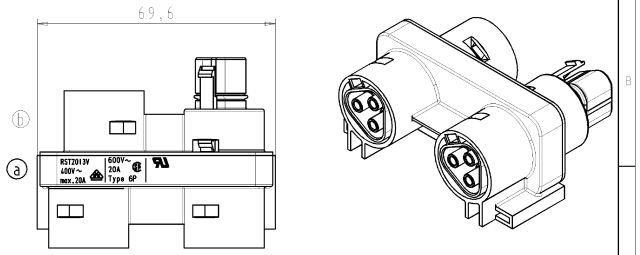

Type: RST2013V 3P1 V H GN02

Ausführung:96.030.0155.7
Variante: mit Anschraubflansch
drawn construction: 96.030.0155.7
variante: with screwing flange
M1:1

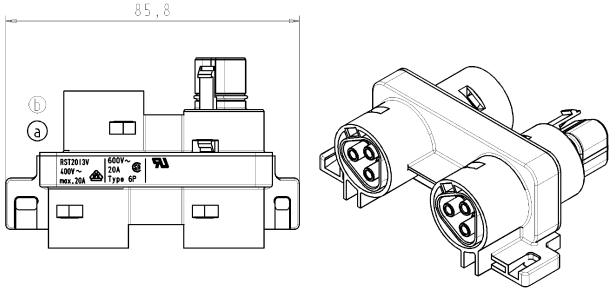

Type: RST2013V 3P1 F V H GN02

Verpackungseinheit: je 100 Stück
packaging unit: per 100

Toleranzierung nach DIN 7167/Tolerance system acc. to DIN 7167.
(This DIN-standard describes the envelope principle. According to the envelope principle the deviations of form and parallelism are limited by the size tolerances).

nein/no ☒ Stoffverbots- und Deklarationsliste nach WI-TDM-05/03 ist einzuhalten. / Conformity with Wieland document WI-TDM-05/03 (list of prohibited / declarable hazardous substances) to be declared!

Freitoleranz nach General Tolerance

CAD - Zeichnung, keine manuellen Änderungen / CAD - drawing, no manual modifications allowed

1.Verwendung: - / First Use: -

Blatt: 1 von 1 / Sheet: 1 of 1

		Werkstoff/Material	2005	Tag/Date	Name	Zeichnung Nr./Drawing No.	Index
		Farbe: grün, ähnl. RAL 6002 / color: green, similar to RAL 6002	gezeichnet/drawn	24.11.	Kreitz	96.030.0155.7 01K	a
	Maßstab/Scale 2:1		geprüft/checked	-	-		
			Normen/Stand. check	-	-	Maße in mm/Dimensions are in mm	
	Vol. mm	Oft./Surf. mm²	Ersatz für/Replacement for: -				
a	18.01.2008/	wieland Elektrische Verbindungen	Type	Benennung/Title	VERTEILER für 400V / Distribution block for 400V		
Index	Datum / Blatt / Date / Sheet						
Änderung/Revision							

QU-PEM-08/91

Weitergabe sowie Vervielfältigung dieses Dokuments, Verwertung und Mitteilung seines Inhalts sind verboten, soweit nicht ausdrücklich gestattet. The reproduction, distribution and utilization of this document as well as the communication of its contents to others without express authorization is prohibited.