fiche produit

article n° 96.034.6055.7

# connexion de périphériques RST20I3S S1 M90VH GN0

RST® CLASSIC connexion de périphériques, modulaire, avec un angle de 90°, M20, nombre de pôles 3, version mâle, type de connexion connexion à vis, tension nominal 250 V / 400 V, courant nominal 20 A, couleur de codage / insert de contact feuille verte



| | |
|---|---|
| article n° | 96.034.6055.7 |
| EAN | 4015573867888 |
| unité de commande | 100 pièce(s) |

## certificats/approbations

## données techniques

**remarque**

| | |
|---|---|
| remarque | les raccords à vis de tous les RST® conviennent au raccordement de conducteurs non préparés (sans embouts) conformément à la norme EN 60999-1.maintien par serrage à vis |

**général**

| | |
|---|---|
| courant nominal | 20 A |
| tension nominal | 250 V / 400 V |
| degré de pollution | 3 |
| tension nominale d'impultion | 4 kV |
| résistance de la continuité | 0,55 mOhm |
| verrouillable | autobloquant (peut être desserré à l'aide d'un outil) |
| couleur de codage / insert de contact | feuille verte |
| marquage des pôles | 1, 2, PE |
| couleur de l'adaptateur séparé (s'il est présent) | noir |

**données de connexion**

| | |
|---|---|
| section de raccordement solide mm² max. | 6 mm² |
| section de raccordement solide mm² min. | 0,75 mm² |
| section de raccordement multifilaire max. | 6 mm² |
| section de connexion à fils fins mm² min | 0,75 mm² |
| terminaison par pôle | 1 |
| longueur de la bande de fil | 8 mm |

**version**

| | |
|---|---|
| version | mâle |
| type de connexion | connexion à vis |
| raccordement par filetage métrique | M20 |
| direction d'accouplement | à angle droit |
| angle d'inclinaison | 90 ° |

| | |
|---|---|
| classe de protection (IP) | IP66/68 (3m;2h) /IP69 |
| épaisseur de paroi du boîtier (min.) | 0,5 mm |
| épaisseur de paroi du boîtier (max.) | 8 mm |

**matériel**

| | |
|---|---|
| matériau du boîtier | polyamide |
| sans halogène | oui |
| matériel de contact | CuZn |
| résistance au feu | 0,221 kWh/St |
| partie isolante Résistance à la température continue | 100 °C |
| traitement de surface | plaqué argent |

**dimensions**

| | |
|---|---|
| longueur | 70,5 mm |
| largeur | 34,6 mm |
| hauteur | 54,3 mm |

## accessoires

| article n° | type | description |
|---|---|---|
| 05.564.4453.1 | bouchon pour connecteur mâle SW | RST20i3/2 Bouchon pour obturer les connecteurs mâles non utilisés, avec languette de fixation, couleur noir |
| 99.416.6205.2 | bouchon pour connecteur mâle SW | RST20i3/2 Bouchon pour obturer les connecteurs mâles non utilisés, avec languette de fixation, couleur gris clair |

dessin technique

96.034.6053.0/1

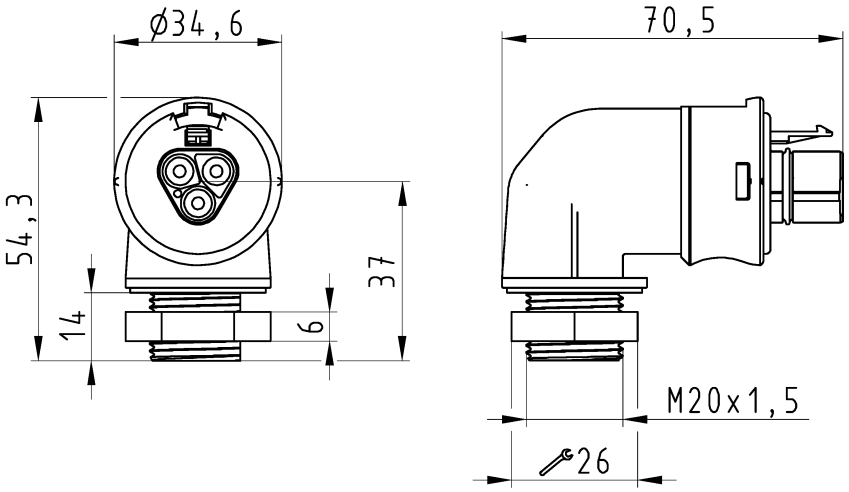


96.034.6054.3

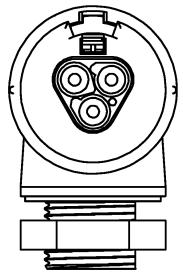

96.034.6055.7

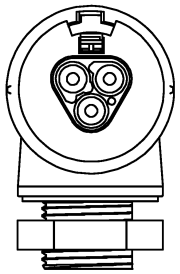

These dimensions will be especially checked at delivery

Only inspection dimensions

With /E marked dimensions are only valid for internal use

Diese Maße werden bei Abnahme besonders geprüft

Ausschließlich Prüfmaße

Mit /E gekennzeichnete Maße sind nur für interne Zwecke gültig

# Auslieferungszustand

delivery status

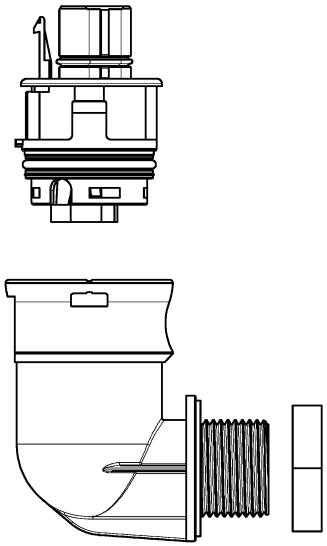

Verpackungseinheit: je 100 Stück
packaging unit: per 100

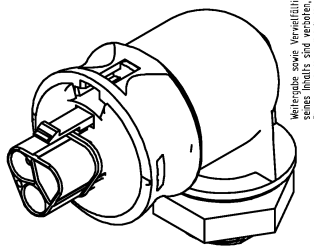

Weitergabe sowie Vervielfältigung dieses Dokuments, Verwertung und Mitteilung seines Inhalts sind verboten, soweit nicht ausdrücklich gestattet.
The reproduction, distribution and utilization of this document as well as the communication of its contents to others without express autorization is prohibited.

| Bestellnummer /Order number | Typ /Type | Farbe /color |
|---|---|---|
| 96.034.6055.7 | RST20I3S S1 M90VH GN02 | grün /green |
| 96.034.6054.3 | RST20I3S S1 M90V BG03 | betongrau /concretegrey |
| 96.034.6053.1 | RST20I3S S1 M90V SW | schwarz /black |
| 96.034.6053.0 | RST20I3S S1 M90V GL | lichtgrau /lightgrey |

**Weitere Daten siehe KATALOG oder eKatalog.**
**Additional data see CATALOG or eCatalog.**

**www.wieland-electric.com**
**eshop.wieland-electric.com**

Oeffnungsmassbild siehe 96.031.2053.1 14K
opening dimension see 96.031.2053.1 14K

Tolerierung Size ISO 14405Ⓔ/Tolerance system Size ISO 14405Ⓔ.
(This ISO-standard describes the envelope principle. According to the envelope principle the deviations of form and parallelism are limited by the size tolerances).

ja/yes ☒ Stoffverbots- und Deklarationsliste nach WN 5020.010 ist einzuhalten. Conformity with Wieland document WN 5020.010 e (list of prohibited / declarable hazardous substances) to be declared!

Freitoleranz nach
General tolerance

CAD - Zeichnung, keine manuellen Änderungen
CAD - drawing, no manual modifications allowed

1.Verwendung: -
First Use:

Blatt: 1 von 1
Sheet: 1 of 1

| Index | Datum / Blatt Date / Sheet | Maßstab/Scale | Werkstoff/Material | 2015 | Tag/Date | Name | | Zeichnung Nr./Drawing No. | Index |
|---|---|---|---|---|---|---|---|---|---|
| | / | | | gezeichnet drawn | 07.08. | HoffmannT | T | 96.034.6053.0 13K | |
| | / | 1:1 | | geprüft checked | - | - | | | |
| | / | | | Normgepr. Stand. check | - | - | | Maße in mm/Dimensions are in mm | |
| | / | Vol. mm³ | Ofl./Surf. mm² | Ersatz für/Replacement for: - | | | | | |

Änderung/Revision

wieland
www.wieland-electric.com

Type

Benennung/Title

STECKERTEIL
male connector 90°

960346053013K_1 CADW3034 HoffmannT 2015-09-08T11:47:46 1.000

QU-MEE-01/14 -