fiche produit

article n° 96.033.6055.7

connexion de périphériques RST20I3S B1 M90 H GN0

RST® CLASSIC connexion de périphériques, modulaire, avec un angle de 90°, M20, nombre de pôles 3, version prise de courant, type de connexion connexion à vis, tension nominal 250 V / 400 V, courant nominal 20 A, couleur de codage / insert de contact feuille verte



article n°	96.033.6055.7
EAN	4015573867864
unité de commande	100 pièce(s)

certificats/approbations

données techniques

remarque

remarque	les raccords à vis de tous les RST® conviennent au raccordement de conducteurs non préparés (sans embouts) conformément à la norme EN 60999-1.maintien par serrage à vis

général

courant nominal	20 A
tension nominal	250 V / 400 V
degré de pollution	3
tension nominale d'impultion	4 kV
résistance de la continuité	0,55 mOhm
verrouillable	autobloquant (peut être desserré à l'aide d'un outil)
couleur de codage / insert de contact	feuille verte
Marquage de pôle	1, 2, PE
couleur de l'adaptateur séparé (s'il est présent)	noir

données de connexion

section de raccordement solide mm² max.	6 mm²
section de raccordement solide mm² min.	0,75 mm²
section de raccordement multifilaire max.	6 mm²
section de connexion à fils fins mm² min	0,75 mm²
terminaison par pôle	1
longueur de la bande de fil	8 mm

version

version	prise de courant
type de connexion	connexion à vis
raccordement par filetage métrique	M20

direction d'accouplement	à angle droit
angle d'inclinaison	90 °
classe de protection (IP)	IP66/68 (3m;2h) /IP69
épaisseur de paroi du boîtier (min.)	0,5 mm
épaisseur de paroi du boîtier (max.)	8 mm

matériel

matériau du boîtier	polyamide
sans halogène	oui
matériel de contact	CuZn
résistance au feu	0,239 kWh/St
partie isolante Résistance à la température continue	100 °C
traitement de surface	plaqué argent

dimensions

longueur	73,4 mm
largeur	34,6 mm
hauteur	54,3 mm

accessoires

article n°	type	description
99.414.6205.2	bouchon pour connecteur femelle SW	RST20i3/2 Bouchon pour obturer les connecteurs femelles non utilisés, avec languette de fixation, couleur noir
Z5.564.4553.1	bouchon pour connecteur femelle SW	RST20i3/2 cover piece, for covering unused female connectors, color schwarz

dessin technique

96.033.6053.0/1

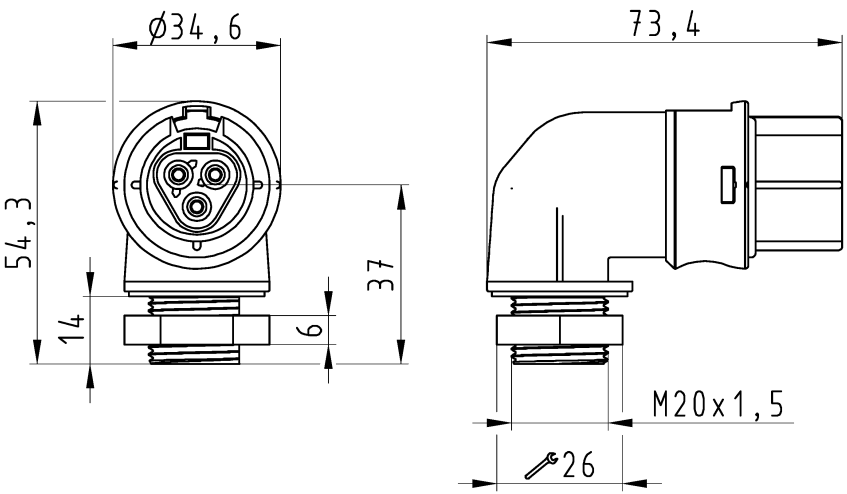

96.033.6054.3

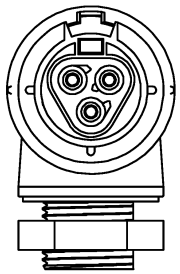

96.033.6055.7

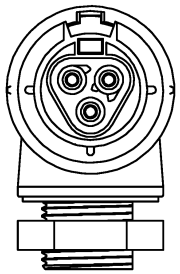

Auslieferungszustand

delivery status

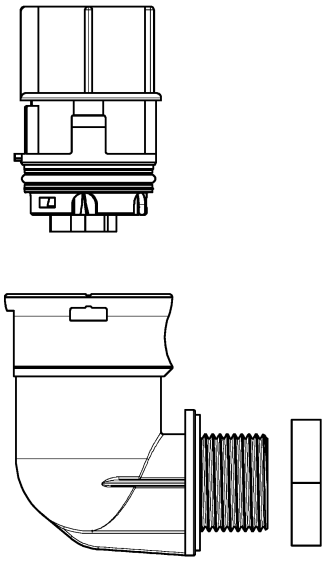

Verpackungseinheit: je 100 Stück
packaging unit: per 100

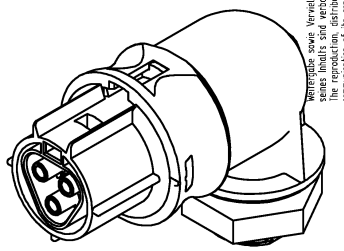

96.033.6055.7	RST2013S B1 M90 H GN02	grün /green
96.033.6054.3	RST2513S B1 M90 BG03	betongrau /concretegrey
96.033.6053.1	RST2013S B1 M90 SW	schwarz /black
96.033.6053.0	RST2013S B1 M90 GL	lichtgrau /lightgrey
Bestellnummer /Order number	Typ /Type	Farbe /color

Weitere Daten siehe KATALOG oder eKatalog. Additional data see CATALOG or eCatalog. **www.wieland-electric.com eshop.wieland-electric.com**

Oeffnungsmassbild siehe 96.031.2053.1 14K
opening dimension see 96.031.2053.1 14K

Toleranz Size ISO 14405Ⓔ/Tolerance system Size ISO 14405Ⓔ. (This ISO-standard describes the envelope principle. According to the envelope principle the deviations of form and parallelism are limited by the size tolerances).

ja/yes ☒ Stoffverbots- und Deklarationsliste nach WN 5020.010 ist einzuhalten. Conformity with Wieland document WN 5020.010 e (list of prohibited / declarable hazardous substances) to be declared!

Freitoleranz nach General tolerance

CAD - Zeichnung, keine manuellen Änderungen CAD - drawing, no manual modifications allowed

1.Verwendung: First Use: -

Blatt: 1 von 1 Sheet: 1 of 1

Werkstoff/Material

Maßstab/Scale 1:1

Vol. mm³ Ofl./Surf. mm²

	Tag/Date	Name
2015		
gezeichnet drawn	06.08	HoffmannT
geprüft checked	-	-
Normgepr. Stand. check	-	-

Zeichnung Nr./Drawing No. T 96.033.6053.0 13K Index

Maße in mm/Dimensions are in mm

Ersatz für/Replacement for: -

Type

Benennung/Title

BUCHSENTEIL_90GRAD

female connector 90°

wieland www.wieland-electric.com

Index | Datum / Blatt Date / Sheet

Änderung/Revision

These dimensions will be especially checked at delivery

Only inspection dimensions

With Æ marked dimensions are only valid for internal use

Diese Maße werden bei Abnahme besonders geprüft

Ausschließlich Prüfmaße

Mit Æ gekennzeichnete Maße sind nur für interne Zwecke gültig

Weitergabe sowie Vervielfältigung dieses Dokuments, Verwertung und Mitteilung seines Inhalts sind verboten, soweit nicht ausdrücklich gestattet. Zuwiderhandlungen verpflichten zu Schadenersatz. Alle Rechte für den Fall der Patenterteilung oder der Eintragung eines Gebrauchsmusters vorbehalten. Copying as well as the communication of its contents to others without express authorization is prohibited.