fiche produit

article n° 96.033.2055.7

connexion de périphériques RST20I3F B2 M90 H GN0

RST® CLASSIC connexion de périphériques, modulaire, avec un angle de 90°, M20, nombre de pôles 3, version prise de courant, type de connexion raccordement à ressort, tension nominal 250 V / 400 V, courant nominal 20 A, couleur de codage / insert de contact feuille verte



article n°	96.033.2055.7
EAN	4015573867857
unité de commande	100 pièce(s)

certificats/approbations

données techniques

remarque

remarque	les conducteurs fins et toronnés nécessitent des embouts.maintien par serrage à vis

général

courant nominal	20 A
tension nominal	250 V / 400 V
degré de pollution	3
tension nominale d'impultion	4 kV
résistance de la continuité	0,8 mOhm
verrouillable	autobloquant (peut être desserré à l'aide d'un outil)
couleur de codage / insert de contact	feuille verte
Marquage de pôle	1, 2, PE
couleur de l'adaptateur séparé (s'il est présent)	noir

données de connexion

section de raccordement solide mm² max.	2,5 mm²
section de raccordement solide mm² min.	0,5 mm²
section de raccordement multifilaire max.	1,5 mm²
section de connexion à fils fins mm² min	0,5 mm²
terminaison par pôle	2
longueur de la bande de fil	14,5 mm

version

version	prise de courant
type de connexion	raccordement à ressort
raccordement par filetage métrique	M20
direction d'accouplement	à angle droit

angle d'inclinaison	90 °
classe de protection (IP)	IP66/68 (3m;2h) /IP69
remarque sur le type de connexion	les conducteurs fins et toronnés nécessitent des embouts.
épaisseur de paroi du boîtier (min.)	0,5 mm
épaisseur de paroi du boîtier (max.)	8 mm

matériel

matériau du boîtier	polyamide
sans halogène	oui
matériel de contact	CuZn
résistance au feu	0,239 kWh/St
partie isolante Résistance à la température continue	100 °C
traitement de surface	plaqué argent

dimensions

longueur	73,4 mm
largeur	34,6 mm
hauteur	54,3 mm

accessoires

article n°	type	description
99.414.6205.2	bouchon pour connecteur femelle SW	RST20i3/2 Bouchon pour obturer les connecteurs femelles non utilisés, avec languette de fixation, couleur noir
Z5.564.4553.1	bouchon pour connecteur femelle SW	RST20i3/2 cover piece, for covering unused female connectors, color schwarz
06.502.4300.0	tournevis DIN 5264 A 0,4 X 2,5	Tournevis selon DIN 5264, coudé, lame 0,4 X 2,5 mm
95.101.1300.0	pince à sertir 0,08 - 10 mm²	
06.600.3627.0	embouts de fils DIN 46228-E1-12	Manchon terminal RST, pour contact à ressort, avec manchon isolant, pour section 1,0 mm² / AWG17
06.600.3727.0	embouts de fils DIN 46228-E0,75-12	Manchon terminal RST, pour contact à ressort, avec manchon isolant, pour section 0,75-1,0 mm² / AWG18
06.600.3827.0	embouts de fils DIN 46228-E0,5-10	Manchon terminal RST, pour contact à ressort, avec manchon isolant, pour section 0,5 mm² / AWG20
06.600.3927.0	embouts de fils DIN 46228-E1,5-12	Manchon terminal RST, pour contact à ressort, avec manchon isolant, pour section 1,5 mm² / AWG16

dessin technique

96.033.2053.0/1

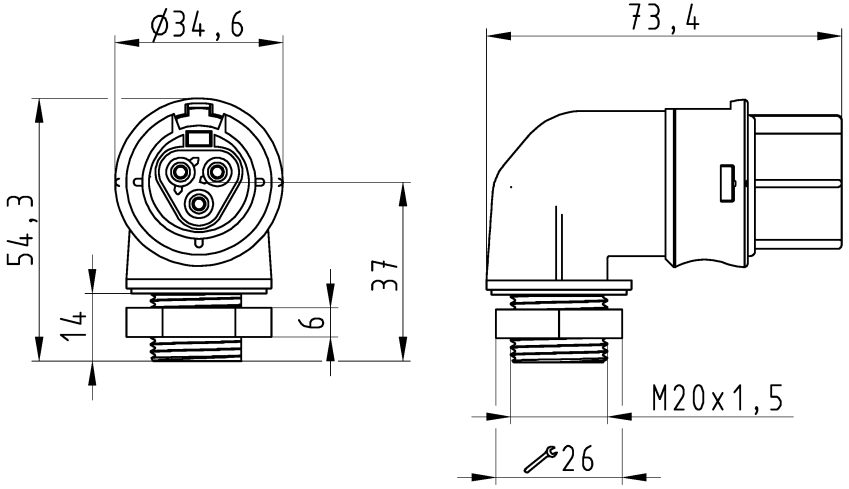

96.033.2055.7

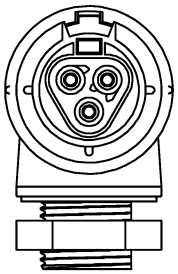

These dimensions will be especially checked at delivery
Only inspection dimensions
With /E marked dimensions are only valid for internal use
Diese Maße werden bei Abnahme besonders geprüft
Ausschließlich Prüfmaße
Mit /E gekennzeichnete Maße sind nur für interne Zwecke gültig

Auslieferungszustand

delivery status

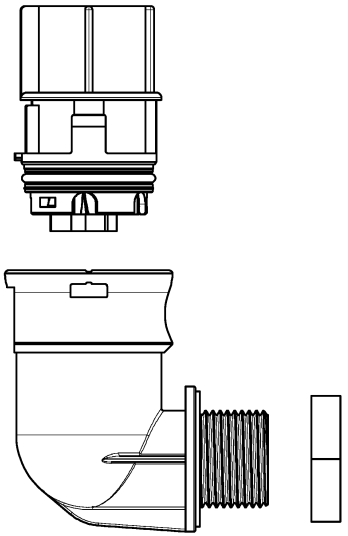

Verpackungseinheit: je 100 Stück
packaging unit: per 100

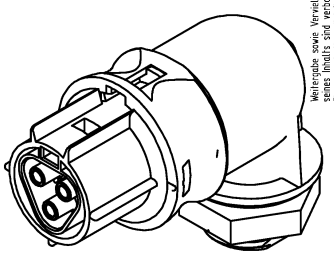

Weitergabe sowie Vervielfältigung dieses Dokuments, Verwertung und Mitteilung seines Inhalts sind verboten, soweit nicht ausdrücklich gestattet. The reproduct of this document and utilization of the documents as well as the communication of its contents to others without express authorization is prohibited.

96.033.2055.7	RST2013F B2 M90 H GN02	grün /green
96.033.2053.1	RST2013F B2 M90 SW	schwarz /black
96.033.2053.0	RST2013F B2 M90 GL	lichtgrau /lightgrey
Bestellnummer /Order number	Typ /Type	Farbe /color

Weitere Daten siehe KATALOG oder eKatalog. Additional data see CATALOG or eCatalog. **www.wieland-electric.com eshop.wieland-electric.com**

Oeffnungsmassbild siehe 96.031.2053.1 14K
opening dimension see 96.031.2053.1 14K

Toleranz System Size ISO 14405Ⓔ/Tolerance system Size ISO 14405Ⓔ. (This ISO-standard describes the envelope principle. According to the envelope principle the deviations of form and parallelism are limited by the size tolerances).

ja/yes ☒ Stoffverbots- und Deklarationsliste nach WN 5020.010 ist einzuhalten. Conformity with Wieland document WN 5020.010 e (list of prohibited / declarable hazardous substances) to be declared!

Freitoleranz nach General tolerance

CAD - Zeichnung, keine manuellen Änderungen
CAD - drawing, no manual modifications allowed

1.Verwendung: First Use: -

Blatt: Sheet: 1 von of 1

Werkstoff/Material

Maßstab/Scale 1:1

Vol. mm³ Ofl./Surf. mm²

	Tag/Date	Name
2015		
gezeichnet drawn	03.08.	HoffmannT
geprüft checked	-	-
Normgepr. Stand. check	-	-

Zeichnung Nr./Drawing No. T 96.033.2053.0 13K

Index

Maße in mm/Dimensions are in mm

Ersatz für/Replacement for: -

Type

Benennung/Title

BUCHSENTEIL_90GRAD

female connector 90°

wieland
www.wieland-electric.com

Index | Datum / Blatt Date / Sheet

Änderung/Revision

960332053013K_1 CADW3034 HoffmannT 2015-09-08T11:40:37 1.000

QU-MEE-01/14 -