fiche produit

article n° 96.032.6155.7

connexion de périphériques RST20I3S S1 M03VH GN0

RST® CLASSIC connexion de périphériques, modulaire, droit, M16, nombre de pôles 3, version mâle, type de connexion connexion à vis, tension nominal 250 V / 400 V, courant nominal 20 A, couleur de codage / insert de contact feuille verte



article n°	96.032.6155.7
EAN	4015573875197
unité de commande	100 pièce(s)

certificats/approbations

données techniques

remarque

remarque	les raccords à vis de tous les RST® conviennent au raccordement de conducteurs non préparés (sans embouts) conformément à la norme EN 60999-1.maintien par serrage à vis

général

courant nominal	20 A
tension nominal	250 V / 400 V
degré de pollution	3
tension nominale d'impultion	4 kV
résistance de la continuité	0,55 mOhm
verrouillable	autobloquant (peut être desserré à l'aide d'un outil)
couleur de codage / insert de contact	feuille verte
marquage des pôles	1, 2, PE
couleur de l'adaptateur séparé (s'il est présent)	noir

données de connexion

section de raccordement solide mm² max.	6 mm²
section de raccordement solide mm² min.	0,75 mm²
section de raccordement multifilaire max.	6 mm²
section de connexion à fils fins mm² min	0,75 mm²
terminaison par pôle	1
longueur de la bande de fil	8 mm

version

version	mâle
type de connexion	connexion à vis
raccordement par filetage métrique	M16
direction d'accouplement	droit
classe de protection (IP)	IP66/68 (3m;2h) /IP69
épaisseur de paroi du boîtier (min.)	0,5 mm

épaisseur de paroi du boîtier (max.)	8 mm

matériel

matériau du boîtier	polyamide
sans halogène	oui
matériel de contact	CuZn
résistance au feu	0,179 kWh/St
partie isolante Résistance à la température continue	100 °C
traitement de surface	plaqué argent

dimensions

longueur	68,3 mm
largeur	34,6 mm
hauteur	34,6 mm

accessoires

article n°	type	description
05.564.4453.1	bouchon pour connecteur mâle SW	RST20i3/2 Bouchon pour obturer les connecteurs mâles non utilisés, avec languette de fixation, couleur noir
99.416.6205.2	bouchon pour connecteur mâle SW	RST20i3/2 Bouchon pour obturer les connecteurs mâles non utilisés, avec languette de fixation, couleur gris clair

dessin technique

These dimensions will be especially checked at delivery
Only inspection dimensions
With /E marked dimensions are only valid for internal use

Diese Maße werden bei Abnahme besonders geprüft
Ausschließlich Prüfmaße
Mit /E gekennzeichnete Maße sind nur für interne Zwecke gültig

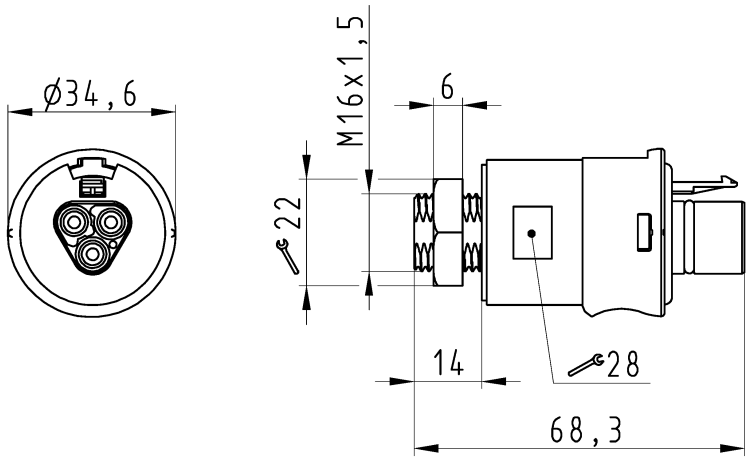

Auslieferungszustand

delivery status

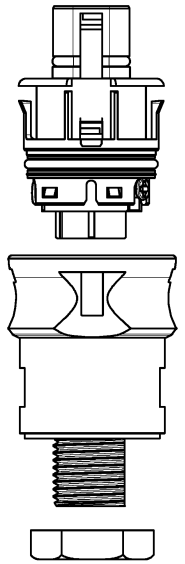

Verpackungseinheit: je 100 Stück
packaging unit: per 100

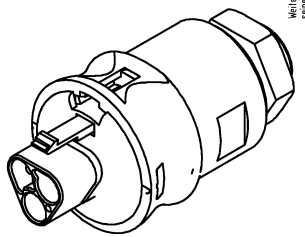

Weitergabe sowie Vervielfältigung dieses Dokuments, Verwertung und Mitteilung seines Inhalts sind verboten, soweit nicht ausdrücklich gestattet.
The reproduction, distribution and utilization of this document as well as the communication of its contents to others without express autorization is prohibited.

96.032.6155.7	RST20I3S S1 M03VH GN02	grün /green
Bestellnummer /Order number	Typ /Type	Farbe /color

Weitere Daten siehe KATALOG oder eKatalog.
Additional data see CATALOG or eCatalog.

www.wieland-electric.com
eshop.wieland-electric.com

Oeffnungsmassbild siehe 96.031.2153.1 14K
opening dimension see 96.031.2153.1 14K

Tolerierung Size ISO 14405Ⓔ/Tolerance system Size ISO 14405Ⓔ.
(This ISO-standard describes the envelope principle. According to the envelope principle the deviations of form and parallelism are limited by the size tolerances).

nein/no ☒ Stoffverbots- und Deklarationsliste nach WN 5020.010 ist einzuhalten.
Conformity with Wieland document WN 5020.010 e (list of prohibited / declarable hazardous substances) to be declared!

Freitoleranz nach
General tolerance

CAD - Zeichnung, keine manuellen Änderungen
CAD - drawing, no manual modifications allowed

1.Verwendung: -
First Use:

Blatt: 1 von 1
Sheet: 1 of 1

Index	Datum / Blatt Date / Sheet	Änderung/Revision
	/	
	/	
	/	
	/	
	/	
	/	
	/	

Maßstab/Scale 1:1

Werkstoff/Material

2015	Tag/Date	Name
gezeichnet drawn	23.07.	HoffmannT
geprüft checked	-	-
Normgepr. Stand. check	-	-

Zeichnung Nr./Drawing No. 96.032.6155.7 13K

Index

Maße in mm/Dimensions are in mm

Vol. mm³ Ofl./Surf. mm²

Ersatz für/Replacement for: -

wieland
www.wieland-electric.com

Type

Benennung/Title

STECKERTEIL
male connector

960326155713K_1 CADW3034 HoffmannT 2015-07-24T13:58:15 1.000

QU-MEE-01/14 -