fiche produit

article n° 96.032.4555.7

connecteur RST20I3S S1 ZR3 VH GN0

RST® CLASSIC connecteur, droit, nombre de pôles 3, mâle, type de connexion connexion à vis, tension nominal 250 V / 400 V, courant nominal 20 A, diamètre du câble 13 - 18 mm, couleur de codage / insert de contact feuille verte



article n°	96.032.4555.7
EAN	4015573875128
unité de commande	100 pièce(s)

certificats/approbations

données techniques

remarque

remarque	les raccords à vis de tous les RST® conviennent au raccordement de conducteurs non préparés (sans embouts) conformément à la norme EN 60999-1.

général

courant nominal	20 A
tension nominal	250 V / 400 V
tension nominale d'impultion	4 kV
soulagement de la tension	oui
degré de pollution	3
verrouillable	autobloquant (peut être desserré à l'aide d'un outil)
couleur de codage / insert de contact	feuille verte
marquage des pôles	1, 2, PE
couleur du boîtier avec décharge de traction	noir
RAL-Nummer Codierung/Kontakteinsatz	6002

données de connexion

diamètre du câble max.	18 mm
diamètre du câble min.	13 mm
section de raccordement solide mm² max.	6 mm²
section de raccordement solide mm² min.	0,75 mm²
section de raccordement multifilaire max.	6 mm²
section de connexion à fils fins mm² min	0,75 mm²
terminaison par pôle	1
section de conducteur souple mini. (mm²)	0,75 mm²
section de connexion toronnée mm² max.	6 mm²
longueur de dégainage	37 mm
longueur de la bande de fil	8 mm

version

version	mâle

type de connexion	connexion à vis
classe de protection (IP)	IP66/68 (3m;2h) /IP69

matériel

matériau du boîtier	polyamide
sans halogène	oui
matériel de contact	CuZn
résistance au feu	0,347 kWh/St
partie isolante Résistance à la température continue	100 °C
traitement de surface	plaqué argent

dimensions

longueur	93,7 mm
largeur	35,4 mm
hauteur	35,4 mm

accessoires

article n°	type	description
05.564.4453.1	bouchon pour connecteur mâle SW	RST20i3/2 Bouchon pour obturer les connecteurs mâles non utilisés, avec languette de fixation, couleur noir
99.416.6205.2	bouchon pour connecteur mâle SW	RST20i3/2 Bouchon pour obturer les connecteurs mâles non utilisés, avec languette de fixation, couleur gris clair

modules compatibles

article n°	type	description
96.030.0155.7	distributeur RST20I3V 3P1 F V H GN0	RST® CLASSIC distributeur, connexion parallèle, avec option de montage, nombre de pôles 3, tension nominal 250 V / 400 V, courant nominal 20 A, nombre d'entrées 1, nombre de sorties 3, couleur de codage / insert de contact feuille verte
96.031.5055.7	connexion de périphériques RST20I3S B1 M01 H GN0	RST® CLASSIC connexion de périphériques, standard, droit, M25, nombre de pôles 3, version prise de courant, type de connexion connexion à vis, tension nominal 250 V / 400 V, courant nominal 20 A, couleur de codage / insert de contact feuille verte
96.233.1031.7	assemblage de câbles RST20I3K1BS 25 H 10GN0	RST® CLASSIC câble de connexion, prise de courant - mâle, nombre de pôles 3, tension nominal 250 V / 400 V, courant nominal 20 A, type de câble H07RN-F, classe incendie Eca, longueur totale 1 m, section nominale du conducteur 2,5 mm², couleur de codage / insert de contact feuille verte
96.031.4555.7	connecteur RST20I3S B1 ZR3SH GN0	RST® CLASSIC connecteur, droit, nombre de pôles 3, prise de courant, type de connexion connexion à vis, tension nominal 250 V / 400 V, courant nominal 20 A, diamètre du câble 13 - 18 mm, couleur de codage / insert de contact feuille verte
96.031.6155.7	connexion de périphériques RST20I3S B1 M03 H GN0	RST® CLASSIC connexion de périphériques, modulaire, droit, M16, nombre de pôles 3, version prise de courant, type de connexion connexion à vis, tension nominal 250 V / 400 V, courant nominal 20 A, couleur de codage / insert de contact feuille verte
96.031.6055.7	connexion de périphériques RST20I3S B1 M00 H GN0	RST® CLASSIC connexion de périphériques, modulaire, droit, M20, nombre de pôles 3, version prise de courant, type de connexion connexion à vis, tension nominal 250 V / 400 V, courant nominal 20 A, couleur de codage / insert de contact feuille verte
96.033.6055.7	connexion de périphériques RST20I3S B1 M90 H GN0	RST® CLASSIC connexion de périphériques, modulaire, avec un angle de 90°, M20, nombre de pôles 3, version prise de courant, type de connexion connexion à vis, tension nominal 250 V / 400 V, courant nominal 20 A, couleur de codage / insert de contact feuille verte
96.035.6155.7	connexion de périphériques RST20I3S B1 M13 L GN02	RST 20i3/2 connexion de l'appareil (angle de 7°) M16, 3 pôles, femelle, connexion à vis, modulaire, application 250V/400V, 20A, codage couleur feuilles vertes, couleur du boîtier noir

dessin technique

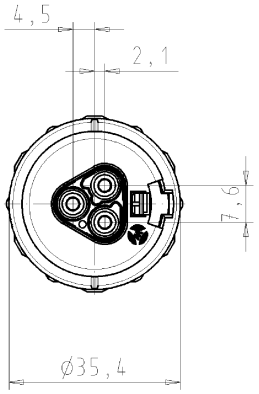

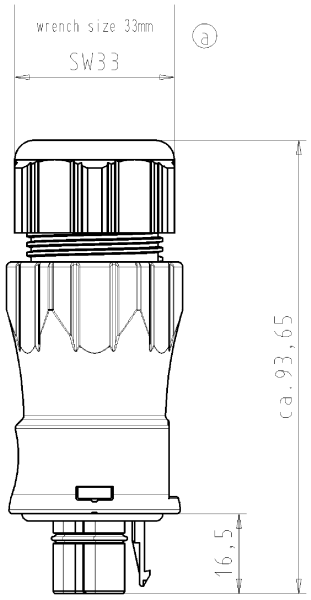

Auslieferungszustand
delivery status

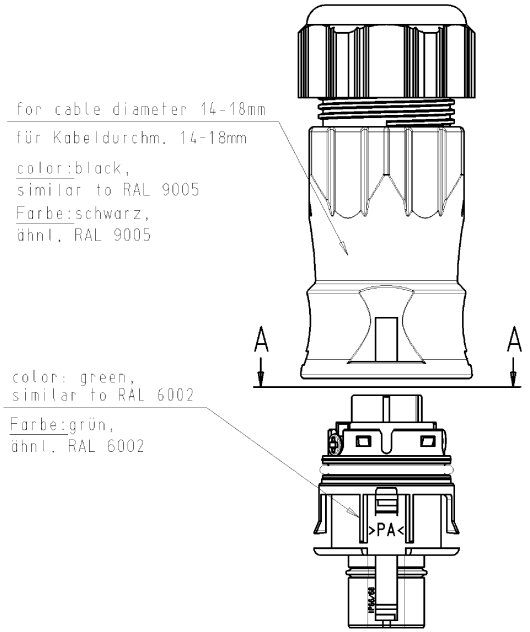

Verpackungseinheit: je 100 Stück
packaging unit: per 100

A-A



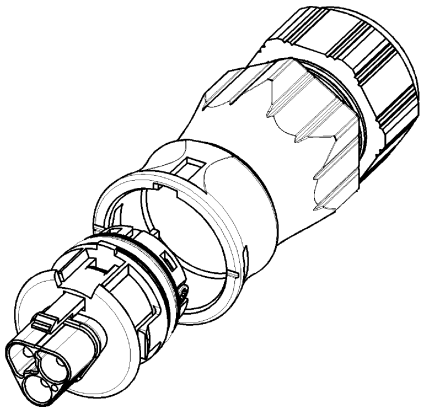

Type: RST2013S S1 ZR3SVH GN02

These dimensions will be especially checked at delivery
Only inspection dimensions
With Æ marked dimensions are only valid for internal use

Diese Maße werden bei Abnahme besonders geprüft
Ausschließlich Prüfmaße
Mit Æ gekennzeichnete Maße sind nur für interne Zwecke gültig

Weitergabe sowie Vervielfältigung dieses Dokuments, Verwertung und Mitteilung seines Inhalts sind verboten, soweit nicht ausdrücklich gestattet.
The reproduction, distribution and utilization of this document as well as the communication of its contents to others without express authorization is prohibited.

Toleranzierung nach DIN 7167/Tolerance system acc. to DIN 7167.
[This DIN-standard desbribes the envelope principle. According to the envelope principle the deviations of form and parallelism are limited by the size tolerances].

nein/no ☒ Stoffverbots- und Deklarationsliste nach UU-TGM-05/03 ist einzuhalten.
Conformity with Wieland document UU-TGM-05/03 [list of prohibited / declarable hazardous substances] to be declared!

Freitoleranz nach
General tolerance

CAD - Zeichnung, keine manuellen Änderungen
CAD - drawing, no manual modifications allowed

1.Verwendung:
First Use: -

Blatt: 1 von 1
Sheet: 1 of 1

	/	Werkstoff/Material	2005	Tag/Date	Name	Zeichnung Nr./Drawing No.	Index
	/		gezeichnet drawn	04.11.	Kneitz	96.032.4555.7 01K	a
	/	Maßstab/Scale 1:1	geprüft checked	-	-		
	/		Normgeprüft Stand. check	-	-	Maße in mm/Dimensions are in mm	
	/	Vol. mm³ Oft./Surf. mm²	Ersatz für/Replacement for: -				
	/	wieland Elektrische Verbindungen	Type	Benennung/Title	STECKERTEIL_MIT_ZUGENTLASTUNG		
a	21.02.2006/				male connector with cord grip		
Index	Datum / Blatt Date / Sheet				Schraubenschluss ohne Drahtschutz für 400V		
Änderung/Revision					screw-connection without wire protection for 400V		

OU-PEM-08/91

96032455570IK_4 C4DW1019 Kneitz 2006-02-21 07:51:06 1:000