fiche produit

article n° 96.031.0055.7

connecteur RST20I3F B2 ZR1SH GN0

RST® CLASSIC connecteur, droit, nombre de pôles 3, prise de courant, type de connexion raccordement à ressort, tension nominal 250 V / 400 V, courant nominal 20 A, diamètre du câble 6 - 10 mm, couleur de codage / insert de contact feuille verte



article n°	96.031.0055.7
EAN	4015573875067
unité de commande	100 pièce(s)

certificats/approbations

données techniques

remarque

remarque	les conducteurs fins et toronnés nécessitent des embouts.

général

courant nominal	20 A
tension nominal	250 V / 400 V
tension nominale d'impultion	4 kV
soulagement de la tension	oui
degré de pollution	3
verrouillable	autobloquant (peut être desserré à l'aide d'un outil)
couleur de codage / insert de contact	feuille verte
Marquage de pôle	1, 2, PE
couleur du boîtier avec décharge de traction	noir
RAL-Nummer Codierung/Kontakteinsatz	6002

données de connexion

diamètre du câble max.	10 mm
diamètre du câble min.	6 mm
section de raccordement solide mm² max.	2,5 mm²
section de raccordement solide mm² min.	0,5 mm²
section de raccordement multifilaire max.	1,5 mm²
section de connexion à fils fins mm² min	0,5 mm²
terminaison par pôle	2
section de conducteur souple mini. (mm²)	0,75 mm²
section de connexion toronnée mm² max.	1,5 mm²
longueur de dégainage	35 mm
longueur de la bande de fil	14,5 mm

version

version	prise de courant
type de connexion	raccordement à ressort

classe de protection (IP)	IP66/68 (3m;2h) /IP69

matériel

matériau du boîtier	polyamide
sans halogène	oui
matériel de contact	CuZn
résistance au feu	0,29 kWh/St
partie isolante Résistance à la température continue	100 °C
traitement de surface	plaqué argent

dimensions

longueur	82 mm
largeur	34,6 mm
hauteur	34,6 mm

accessoires

article n°	type	description
99.414.6205.2	bouchon pour connecteur femelle SW	RST20i3/2 Bouchon pour obturer les connecteurs femelles non utilisés, avec languette de fixation, couleur noir
Z5.564.4553.1	bouchon pour connecteur femelle SW	RST20i3/2 cover piece, for covering unused female connectors, color schwarz
06.502.4300.0	tournevis DIN 5264 A 0,4 X 2,5	Tournevis selon DIN 5264, coudé, lame 0,4 X 2,5 mm
95.101.1300.0	pince à sertir 0,08 - 10 mm²	
06.600.3627.0	embouts de fils DIN 46228-E1-12	Manchon terminal RST, pour contact à ressort, avec manchon isolant, pour section 1,0 mm² / AWG17
06.600.3727.0	embouts de fils DIN 46228-E0,75-12	Manchon terminal RST, pour contact à ressort, avec manchon isolant, pour section 0,75-1,0 mm² / AWG18
06.600.3827.0	embouts de fils DIN 46228-E0,5-10	Manchon terminal RST, pour contact à ressort, avec manchon isolant, pour section 0,5 mm² / AWG20
06.600.3927.0	embouts de fils DIN 46228-E1,5-12	Manchon terminal RST, pour contact à ressort, avec manchon isolant, pour section 1,5 mm² / AWG16

modules compatibles

article n°	type	description
96.030.0155.7	distributeur RST20I3V 3P1 F V H GN0	RST® CLASSIC distributeur, connexion parallèle, avec option de montage, nombre de pôles 3, tension nominal 250 V / 400 V, courant nominal 20 A, nombre d'entrées 1, nombre de sorties 3, couleur de codage / insert de contact feuille verte
96.032.1055.7	connexion de périphériques RST20I3F S2 M01VH GN0	RST® CLASSIC connexion de périphériques, standard, droit, M25, nombre de pôles 3, version mâle, type de connexion raccordement à ressort, tension nominal 250 V / 400 V, courant nominal 20 A, couleur de codage / insert de contact feuille verte
96.233.1031.7	assemblage de câbles RST20I3K1BS 25 H 10GN0	RST® CLASSIC câble de connexion, prise de courant - mâle, nombre de pôles 3, tension nominal 250 V / 400 V, courant nominal 20 A, type de câble H07RN-F, classe incendie Eca, longueur totale 1 m, section nominale du conducteur 2,5 mm², couleur de codage / insert de contact feuille verte
96.032.2155.7	connexion de périphériques RST20I3F S2 M03VH GN0	RST® CLASSIC connexion de périphériques, modulaire, droit, M16, nombre de pôles 3, version mâle, type de connexion raccordement à ressort, tension nominal 250 V / 400 V, courant nominal 20 A, couleur de codage / insert de contact feuille verte
96.032.2055.7	connexion de périphériques RST20I3F S2 M00VH GN0	RST® CLASSIC connexion de périphériques, modulaire, droit, M20, nombre de pôles 3, version mâle, type de connexion raccordement à ressort, tension nominal 250 V / 400 V, courant nominal 20 A, couleur de codage / insert de contact feuille verte
96.034.2055.7	connexion de périphériques RST20I3F S2 M90VH GN0	RST® CLASSIC connexion de périphériques, modulaire, avec un angle de 90°, M20, nombre de pôles 3, version mâle, type de connexion raccordement à ressort, tension nominal 250 V / 400 V, courant nominal 20 A, couleur de codage / insert de contact feuille verte
96.036.2155.7	connexion de périphériques RST20I3F B2 M13 L GN02	RST 20i3/2 connexion de l'appareil (angle de 7°) M16, 3 pôles, mâle, connection à ressort, modulaire, application 250V/400V, 20A, codage couleur feuilles vertes, couleur du boîtier noir

dessin technique

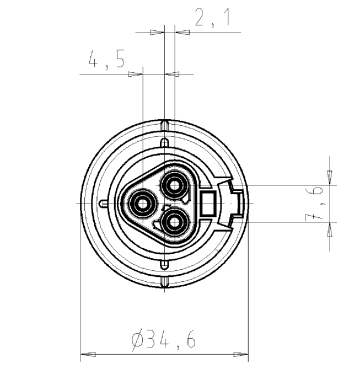

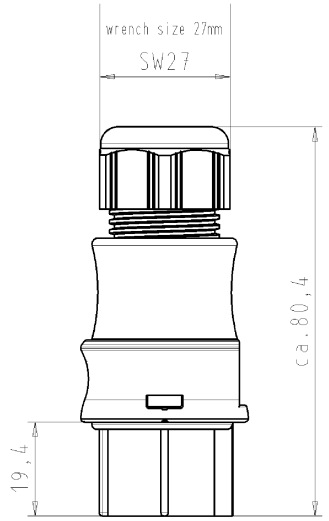

These dimensions will be especially checked at delivery
Only inspection dimensions
With /£ marked dimensions are only valid for internal use

Diese Maße werden bei Abnahme besonders geprüft
Ausschließlich Prüfmaße
Mit /£ gekennzeichnete Maße sind nur für interne Zwecke gültig

Auslieferungszustand
delivery status

for cable diameter 6-10mm
für Kabeldurchm. 6-10mm
color: black,
similar to RAL 9005
Farbe: schwarz,
ähnl. RAL 9005

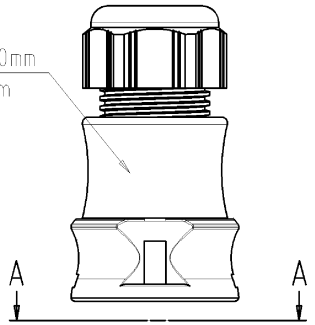

color: green,
similar to RAL 6002
Farbe: grün,
ähnl. RAL 6002

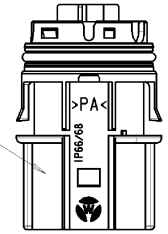

Verpackungseinheit: je 100 Stück
packaging unit: per 100

A-A



Weitergabe sowie Vervielfältigung dieses Dokuments, Verwertung und Mitteilung seines Inhalts sind verboten, soweit nicht ausdrücklich gestattet. The reproduction, distribution and utilization of this document as well as the communication of its contents to others without express authorization is prohibited.

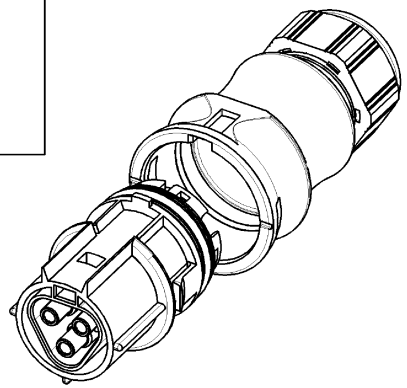

Type: RST2013F B2 ZR1S H GN02

Tolerierung nach DIN 7167/Tolerance system acc. to DIN 7167.
[This DIN-standard desbribes the envelope principle. According to the envelope principle the deviations of form and parallelism are limited by the size tolerances].

nein/no ☒ Stoffverbots- und Deklarationsliste nach UU-TGM-05/03 ist einzuhalten. Conformity with Wieland document UU-TGM-05/03 [list of prohibited / declarable hazardous substances] to be declared!

Freitoleranz nach General tolerance

CAD - Zeichnung, keine manuellen Änderungen
CAD - drawing, no manual modifications allowed

1.Verwendung: First Use: -

Blatt: 1 von 1
Sheet: 1 of 1

Werkstoff/Material

Maßstab/Scale: 1:1

Vol. mm³ Oft./Surf. mm²

	Tag/Date	Name
2005		
gezeichnet drawn	02.11.	Kneitz
geprüft checked	-	-
Normgeprüft Stand. check	-	-

Zeichnung Nr./Drawing No.: T 96.031.0055.7 01K

Index

Maße in mm/Dimensions are in mm

Ersatz für/Replacement for: -

Index / Datum / Blatt / Date / Sheet

Änderung/Revision

wieland
Elektrische Verbindungen

Type

Benennung/Title
BUCHSENTEIL_MIT_ZUGENTLASTUNG
female connector with cord grip
Federkraftanschluss für 400V/spring-clamp-connection for 400V

OU-PEM-08/91

960310055701K_4 C4DW1019 Kneitz 2005-11-02T10:14:06 1.000