fiche produit

article n° 96.163.2253.6

connexion de périphériques RST20I6C B1 M91V TB04

RST20i6 Connexion de périphériques, modulaire, avec un angle de 90°, M25, nombre de pôles 6, version Prise de courant, type de connexion sertissage, tension nominal 250 V / 400 V, courant nominal 20 A, couleur de codage / insert de contact Bleu turquoise



article n°	96.163.2253.6
EAN	4049088424625
unité de commande	100 pièce(s)

certificats/approbations

données techniques

remarque

remarque	Veuillez commander les contacts à sertir séparément (sous les produits correspondants)maintien par serrage à vis3 pôles max. 20A, 3 pôles max. 5A

général

courant nominal	20 A
tension nominal	250 V / 400 V
degré de pollution	3
tension nominale d'impultion	4 kV
résistance de la continuité	0,65 mOhm
verrouillable	autobloquant (peut être desserré à l'aide d'un outil)
couleur de codage / insert de contact	bleu turquoise
marquage des pôles	L, N, PE, 1, 2, Ls
couleur de l'adaptateur séparé (s'il est présent)	noir

données de connexion

section de raccordement multifilaire max.	2,5 mm²
section de connexion à fils fins mm² min	0,75 mm²
terminaison par pôle	1
longueur de la bande de fil	7 mm

version

version	prise de courant
type de connexion	sertissage
raccordement par filetage métrique	M25
direction d'accouplement	à angle droit
angle d'inclinaison	90 °
classe de protection (IP)	IP66/68 (3m;2h) /IP69
épaisseur de paroi du boîtier 2 (min.)	0,5 mm
épaisseur de paroi du boîtier (max.)	8 mm

matériel

matériau du boîtier	polyamide
sans halogène	oui
matériel de contact	CuZn
résistance au feu	0,275 kWh
partie isolante Résistance à la température continue	100 °C
traitement de surface	plaqué argent

dimensions

longueur	75,3 mm
largeur	34,6 mm
hauteur	54,3 mm

accessoires

article n°	type	description
06.562.8753.0	outil de déclenchement manuel RST20i7 BG	
02.127.1121.8	contact femelle CRIMP RST20i6/i7 1,0QMM	
02.127.1221.8	contact femelle CRIMP RST20i6/i7 1,5QMM	
02.127.1321.8	contact femelle CRIMP RST20i6/i7 2,5QMM	
99.589.0000.7	bouchon pour connecteur femelle SW	
Z5.569.5253.1	bouchon pour connecteur femelle SW	

dessin technique

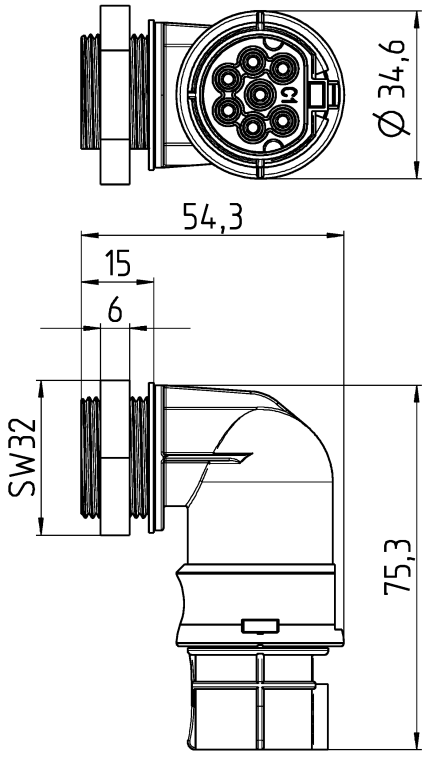

Auslieferungszustand
/delivery status

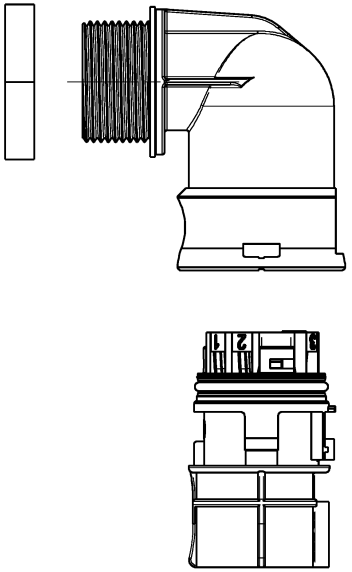

Teile-Nr./ Part no.	Typ/ Type	Kodierung/ coding
96.173.2253.0	RST20I7C B1 M91V GL	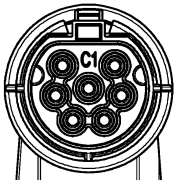
96.173.2253.1	RST20I7C B1 M91V SW	
96.173.2253.9	RST20I7C B1 M91V BL07	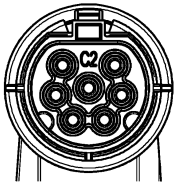
96.163.2253.6	RST20I6C B1 M91V TB04	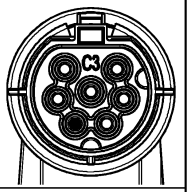
96.173.2253.6	RST20I7C B1 M91V TB04	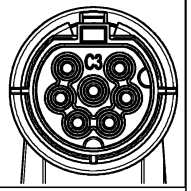

1:2

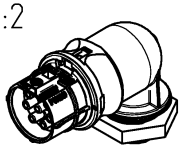

● = Pol verschlossen /pole closed

Weitergabe sowie Vervielfältigung dieses Dokuments, Verwertung und Mitteilung seines Inhalts sind verboten, soweit nicht ausdrücklich gestattet.
The reproduction, distribution and utilization of this document as well as the communication of its contents to others without express authorization is prohibited.

These dimensions will be especially checked at delivery
Only inspection dimensions
With /E marked dimensions are only valid for internal use

Diese Maße werden bei Abnahme besonders geprüft
Ausschließlich Prüfmaße
Mit /E gekennzeichnete Maße sind nur für interne Zwecke gültig

Tolerierung Size ISO 14405 Ⓔ / Tolerance system Size ISO 14405 Ⓔ.
(This ISO-standard describes the envelope principle. According to the envelope principle the deviations of form and parallelism are limited by the size tolerances).

ja/yes ☒ Stoffverbots- und Deklarationsliste nach WN 5020.010 ist einzuhalten. Conformity with Wieland document WN 5020.010 e (list of prohibited / declarable hazardous substances) to be declared!

Freitoleranz nach General tolerance

CAD - Zeichnung, keine manuellen Änderungen
CAD - drawing, no manual modifications allowed

1. Verwendung: First Use:

Blatt: 1 von 1 Sheet: 1 of 1

Werkstoff / Material

Maßstab / Scale: 1:1

Vol. mm³ Oft./Srf. mm²

	Tag/Date	Name
gezeichnet drawn	17.11.2017	Hollet
geprüft checked		
Normgeor. Stand. check		

Zeichnung Nr. / Drawing No.: 96.173.2253.0 13K

Index: a

Maße in mm / Dimensions are in mm

Ersatz für / Replacement for:

Index	Datum / Blatt Date / Sheet	Änderung / Revision
a.	14.05.2018 /	

wieland
www.wieland-electric.com

Type: RST20

Bennenung/Title: BU_CRIMP
female, crimp