fiche produit

article n° 96.056.6153.1

connexion de périphériques RST20I5S S1 M13V SW

RST® CLASSIC connexion de périphériques, modulaire, avec un angle de 7°, M16, nombre de pôles 5, version mâle, type de connexion connexion à vis, tension nominal 250 V / 400 V, courant nominal 20 A, couleur de codage / insert de contact noir



article n°	96.056.6153.1
EAN	4015573983953
unité de commande	100 pièce(s)

certificats/approbations

données techniques

remarque

remarque	les raccords à vis de tous les RST® conviennent au raccordement de conducteurs non préparés (sans embouts) conformément à la norme EN 60999-1.maintien par serrage à vis

général

courant nominal	20 A
tension nominal	250 V / 400 V
degré de pollution	3
tension nominale d'impultion	4 kV
résistance de la continuité	0,55 mOhm
verrouillable	autobloquant (peut être desserré à l'aide d'un outil)
couleur de codage / insert de contact	noir
marquage des pôles	3, N, PE, 2, 1
couleur de l'adaptateur séparé (s'il est présent)	noir

données de connexion

section de raccordement solide mm² max.	4 mm²
section de raccordement solide mm² min.	0,75 mm²
section de raccordement multifilaire max.	4 mm²
section de connexion à fils fins mm² min	0,75 mm²
terminaison par pôle	1
longueur de la bande de fil	8 mm

version

version	mâle
type de connexion	connexion à vis
raccordement par filetage métrique	M16
direction d'accouplement	coudée
angle d'inclinaison	7 °

classe de protection (IP)	IP66/68 (3m;2h) /IP69
épaisseur de paroi du boîtier (min.)	0,5 mm
épaisseur de paroi du boîtier (max.)	8 mm

matériel

matériau du boîtier	polyamide
sans halogène	oui
matériel de contact	CuZn
résistance au feu	0,226 kWh/St
partie isolante Résistance à la température continue	100 °C
traitement de surface	plaqué argent

dimensions

longueur	85 mm
largeur	34,6 mm
hauteur	34,6 mm

accessoires

article n°	type	description
05.565.9953.1	bouchon pour connecteur mâle SW	RST20i5/4 Bouchon pour obturer les connecteurs mâles non utilisés, avec languette de fixation, couleur noir
99.532.0000.7	bouchon pour connecteur mâle SW	RST20i5/4 Bouchon pour obturer les connecteurs mâles non utilisés, avec languette de fixation, couleur gris noir

dessin technique

Auslieferungszustand

delivery status

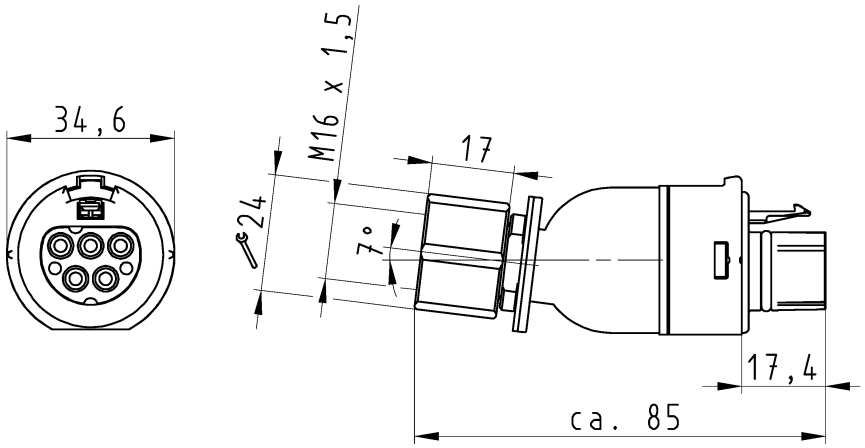

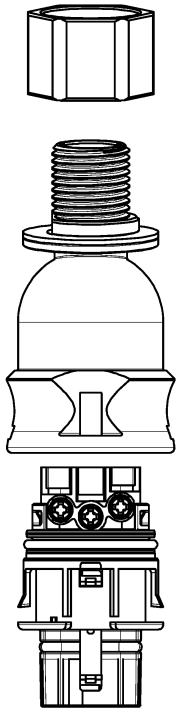

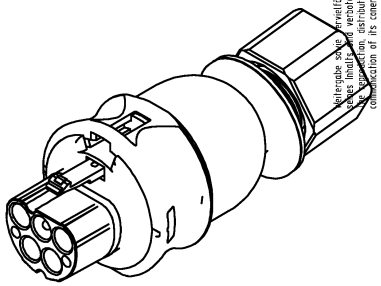

Verpackungseinheit: je 100 Stück
packaging unit: per 100

Bestellnummer /Order number	Typ /Type	Farbe /color
96.056.6153.1	RST20I5S S1 M13V SW	schwarz /black
96.056.6153.0	RST20I5S S1 M13V GL	lichtgrau /lightgrey

Weitere Daten siehe KATALOG oder eKatalog.
Additional data see CATALOG or eCatalog.

www.wieland-electric.com
eshop.wieland-electric.com

These dimensions will be especially checked at delivery
Only inspection dimensions
With /E marked dimensions are only valid for internal use

Diese Maße werden bei Abnahme besonders geprüft
Ausschließlich Prüfmaße
Mit /E gekennzeichnete Maße sind nur für interne Zwecke gültig

Oeffnungsmassbild siehe 96.031.2153.1 14K
opening dimension see 96.031.2153.1 14K

Tolerierung Size ISO 14405Ⓔ/Tolerance system Size ISO 14405Ⓔ.
(This ISO-standard describes the envelope principle. According to the envelope principle the deviations of form and parallelism are limited by the size tolerances).

ja/yes ☒ Stoffverbots- und Deklarationsliste nach WN 5020.010 ist einzuhalten. Conformity with Wieland document WN 5020.010 e (list of prohibited / declarable hazardous substances) to be declared!

Freitoleranz nach
General tolerance

CAD - Zeichnung, keine manuellen Änderungen
CAD - drawing, no manual modifications allowed

1.Verwendung: -
First Use:

Blatt: 1 von 1
Sheet: 1 of 1

/	Werkstoff/Material	2015	Tag/Date	Name	T	Zeichnung Nr./Drawing No.	Index
/		gezeichnet drawn	18.09.	HoffmannT		96.056.6153.0 13K	
/	Maßstab/Scale 1:1	geprüft checked	-	-			
/		Normgepr. Stand. check	-	-		Maße in mm/Dimensions are in mm	
/	Vol. mm³ Ofl./Surf. mm²	Ersatz für/Replacement for: -					
/	wieland www.wieland-electric.com	Type	Benennung/Title				
Index / Datum / Blatt Date / Sheet			STECKERADAPTER_M16_7GRAD_1 male connector adapter M16 7°				
Änderung/Revision							

Weitergabe sowie Vervielfältigung dieses Dokuments, Verwertung und Mitteilung seines Inhalts sind verboten, soweit nicht ausdrücklich gestattet. The reproduction, distribution and utilization of this document as well as the communication of its contents to others without express authorization is prohibited.

960566153013K_1 CADW3034 HoffmannT 2015-09-18T11:21:07 1.000

QU-MEE-01/14 -