fiche produit

article n° 96.053.6053.1

# connexion de périphériques RST20I5S B1 M90 SW

RST® CLASSIC connexion de périphériques, modulaire, avec un angle de 90°, M20, nombre de pôles 5, version prise de courant, type de connexion connexion à vis, tension nominal 250 V / 400 V, courant nominal 20 A, couleur de codage / insert de contact noir



| | |
|---|---|
| article n° | 96.053.6053.1 |
| EAN | 4015573861992 |
| unité de commande | 100 pièce(s) |

## certificats/approbations

## données techniques

**remarque**

| | |
|---|---|
| remarque | les raccords à vis de tous les RST® conviennent au raccordement de conducteurs non préparés (sans embouts) conformément à la norme EN 60999-1.maintien par serrage à vis |

**général**

| | |
|---|---|
| courant nominal | 20 A |
| tension nominal | 250 V / 400 V |
| degré de pollution | 3 |
| tension nominale d'impultion | 4 kV |
| résistance de la continuité | 0,55 mOhm |
| verrouillable | autobloquant (peut être desserré à l'aide d'un outil) |
| couleur de codage / insert de contact | noir |
| marquage des pôles | 3, N, PE, 2, 1 |
| couleur de l'adaptateur séparé (s'il est présent) | noir |

**données de connexion**

| | |
|---|---|
| section de raccordement solide mm² max. | 4 mm² |
| section de raccordement solide mm² min. | 0,75 mm² |
| section de raccordement multifilaire max. | 4 mm² |
| section de connexion à fils fins mm² min | 0,75 mm² |
| terminaison par pôle | 1 |
| longueur de la bande de fil | 8 mm |

**version**

| | |
|---|---|
| version | prise de courant |
| type de connexion | connexion à vis |
| raccordement par filetage métrique | M20 |
| direction d'accouplement | à angle droit |
| angle d'inclinaison | 90 ° |
| classe de protection (IP) | IP66/68 (3m;2h) /IP69 |

| | |
|---|---|
| épaisseur de paroi du boîtier (min.) | 0,5 mm |
| épaisseur de paroi du boîtier (max.) | 8 mm |

**matériel**

| | |
|---|---|
| matériau du boîtier | polyamide |
| sans halogène | oui |
| matériel de contact | CuZn |
| résistance au feu | 0,24 kWh/St |
| partie isolante Résistance à la température continue | 100 °C |
| traitement de surface | plaqué argent |

**dimensions**

| | |
|---|---|
| longueur | 73,4 mm |
| largeur | 34,6 mm |
| hauteur | 54,3 mm |

## accessoires

| article n° | type | description |
|---|---|---|
| 99.530.0000.7 | bouchon pour connecteur femelle SW | RST20i5/4 Bouchon pour obturer les connecteurs femelles non utilisés, avec languette de fixation, couleur noir |
| Z5.565.9853.1 | bouchon pour connecteur femelle SW | RST20i5/4 Bouchon pour obturer les connecteurs femelles non utilisés, couleur noir |
| 05.564.8653.1 | outil de déclenchement manuel RST20i3/i5 SCHWARZ | |

dessin technique

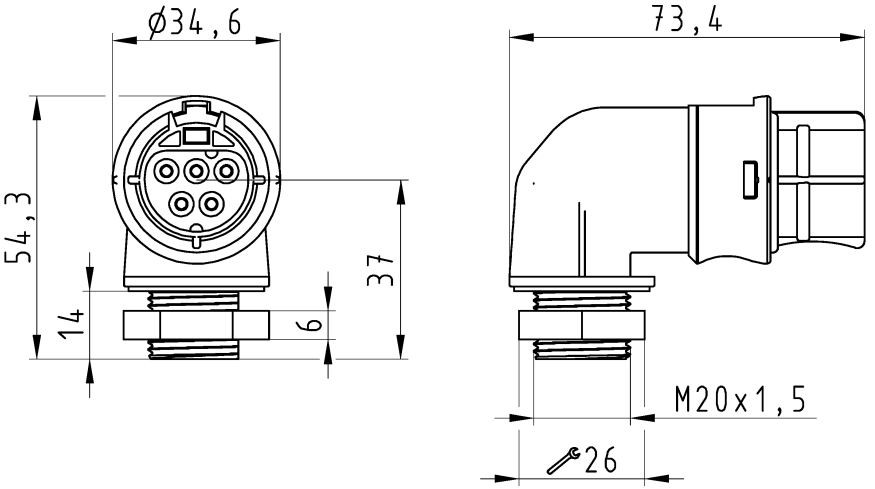


## Auslieferungszustand

delivery status

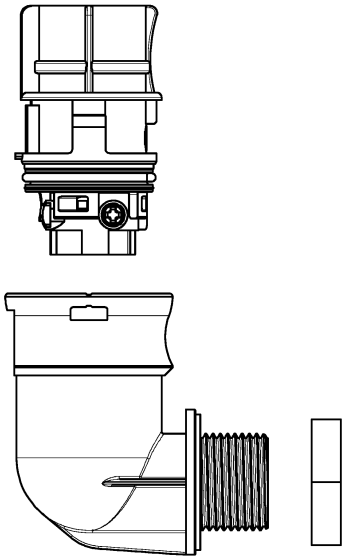

Verpackungseinheit: je 100 Stück
packaging unit: per 100

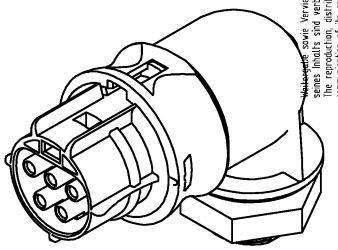

| | | |
|---|---|---|
| 96.053.6053.1 | RST2015S B1 M90 SW | schwarz /black |
| 96.053.6053.0 | RST2015S B1 M90 GL | lichtgrau /lightgrey |
| Bestellnummer /Order number | Typ /Type | Farbe /color |

**Weitere Daten siehe KATALOG oder eKatalog. Additional data see CATALOG or eCatalog.** **www.wieland-electric.com eshop.wieland-electric.com**

Oeffnungsmassbild siehe 96.031.2053.1 14K
opening dimension see 96.031.2053.1 14K

These dimensions will be especially checked at delivery
Only inspection dimensions
With /E marked dimensions are only valid for internal use
Diese Maße werden bei Abnahme besonders geprüft
Ausschließlich Prüfmaße
Mit /E gekennzeichnete Maße sind nur für interne Zwecke gültig

Toleranzierung Size ISO 14405Ⓔ/Tolerance system Size ISO 14405Ⓔ. (This ISO-standard describes the envelope principle. According to the envelope principle the deviations of form and parallelism are limited by the size tolerances).

nein/no ☒ Stoffverbots- und Deklarationsliste nach WN 5020.010 ist einzuhalten. Conformity with Wieland document WN 5020.010 e (list of prohibited / declarable hazardous substances) to be declared!

Freitoleranz nach General tolerance

CAD - Zeichnung, keine manuellen Änderungen CAD - drawing, no manual modifications allowed

1.Verwendung: First Use: -

Blatt: Sheet: 1 von of 1

Werkstoff/Material

Maßstab/Scale 1:1

Vol. mm³ Ofl./Surf. mm²

| | Name | Tag/Date |
|---|---|---|
| 2015 | | |
| gezeichnet drawn | HoffmannT | 08.09. |
| geprüft checked | - | - |
| Normgepr. Stand. check | - | - |

Zeichnung Nr./Drawing No. T 96.053.6053.0 13K Index

Maße in mm/Dimensions are in mm

Ersatz für/Replacement for: -

Type

Benennung/Title

BUCHSENTEIL_90GRAD

female connector 90°

wieland www.wieland-electric.com

Index | Datum / Blatt Date / Sheet

Änderung/Revision

960536053013K_1 CADW3034 HoffmannT 2015-09-08T11:51:07 1.000

QU-MEE-01/14 -

Weitergabe sowie Vervielfältigung dieses Dokuments, Verwertung und Mitteilung seines Inhalts sind verboten, soweit nicht ausdrücklich gestattet. Zuwiderhandlungen verpflichten zu Schadenersatz. Alle Rechte für den Fall der Patenterteilung oder Gebrauchsmuster- oder Geschmacksmustereintragung vorbehalten. The reproduction, distribution and utilization of this document as well as the communication of its contents to others without express authorization is prohibited.