fiche produit

article n° 96.051.4353.1

connecteur RST20I5S B1 ZRY SW

RST® CLASSIC connecteur, connecteur double, nombre de pôles 5, prise de courant, type de connexion connexion à vis, tension nominal 250 V / 400 V, courant nominal 20 A, diamètre du câble 10 - 14 mm, couleur de codage / insert de contact noir



article n°	96.051.4353.1
EAN	4015573904255
unité de commande	100 pièce(s)

certificats/approbations

données techniques

remarque

remarque	les raccords à vis de tous les RST® conviennent au raccordement de conducteurs non préparés (sans embouts) conformément à la norme EN 60999-1.

général

courant nominal	20 A
tension nominal	250 V / 400 V
tension nominale d'impultion	4 kV
soulagement de la tension	oui
degré de pollution	3
verrouillable	autobloquant (peut être desserré à l'aide d'un outil)
couleur de codage / insert de contact	noir
marquage des pôles	3, N, PE, 2, 1
couleur du boîtier avec décharge de traction	noir
RAL-Nummer Codierung/Kontakteinsatz	9005

données de connexion

diamètre du câble max.	14 mm
diamètre du câble min.	10 mm
section de raccordement solide mm² max.	4 mm²
section de raccordement solide mm² min.	0,75 mm²
section de raccordement multifilaire max.	4 mm²
section de connexion à fils fins mm² min	0,75 mm²
terminaison par pôle	1
section de conducteur souple mini. (mm²)	0,75 mm²
section de connexion toronnée mm² max.	4 mm²
longueur de dégainage	40,5 mm
longueur de la bande de fil	8 mm

version

version	prise de courant

type de connexion	connexion à vis
classe de protection (IP)	IP66/68 (3m;2h) /IP69

matériel

matériau du boîtier	polyamide
sans halogène	oui
matériel de contact	CuZn
résistance au feu	0,515 kWh/St
partie isolante Résistance à la température continue	100 °C
traitement de surface	plaqué argent

dimensions

longueur	95,9 mm
largeur	59 mm
hauteur	38 mm

accessoires

article n°	type	description
99.530.0000.7	bouchon pour connecteur femelle SW	RST20i5/4 Bouchon pour obturer les connecteurs femelles non utilisés, avec languette de fixation, couleur noir
Z5.565.9853.1	bouchon pour connecteur femelle SW	RST20i5/4 Bouchon pour obturer les connecteurs femelles non utilisés, couleur noir
05.564.8653.1	outil de déclenchement manuel RST20i3/i5 SCHWARZ	

modules compatibles

article n°	type	description
96.050.0153.1	distributeur RST20I5B 3P1 F VG SW	RST® CLASSIC distributeur, connexion parallèle, avec option de montage, nombre de pôles 5, tension nominal 250 V / 400 V, courant nominal 20 A, nombre d'entrées 1, nombre de sorties 3, couleur de codage / insert de contact noir
96.052.5053.1	connexion de périphériques RST20I5S S1 M01V SW	RST® CLASSIC connexion de périphériques, standard, droit, M25, nombre de pôles 5, version mâle, type de connexion connexion à vis, tension nominal 250 V / 400 V, courant nominal 20 A, couleur de codage / insert de contact noir
96.052.6153.1	connexion de périphériques RST20I5S S1 M03V SW	RST® CLASSIC connexion de périphériques, modulaire, droit, M16, nombre de pôles 5, version mâle, type de connexion connexion à vis, tension nominal 250 V / 400 V, courant nominal 20 A, couleur de codage / insert de contact noir
96.052.6053.1	connexion de périphériques RST20I5S S1 M00V SW	RST® CLASSIC connexion de périphériques, modulaire, droit, M20, nombre de pôles 5, version mâle, type de connexion connexion à vis, tension nominal 250 V / 400 V, courant nominal 20 A, couleur de codage / insert de contact noir
96.054.6053.1	connexion de périphériques RST20I5S S1 M90V SW	RST® CLASSIC connexion de périphériques, modulaire, avec un angle de 90°, M20, nombre de pôles 5, version mâle, type de connexion connexion à vis, tension nominal 250 V / 400 V, courant nominal 20 A, couleur de codage / insert de contact noir
96.054.6253.1	connexion de périphériques RST20I5S S1 M91V SW	RST® CLASSIC connexion de périphériques, modulaire, avec un angle de 90°, M25, nombre de pôles 5, version mâle, type de connexion connexion à vis, tension nominal 250 V / 400 V, courant nominal 20 A, couleur de codage / insert de contact noir
96.056.6153.1	connexion de périphériques RST20I5S S1 M13V SW	RST® CLASSIC connexion de périphériques, modulaire, avec un angle de 7°, M16, nombre de pôles 5, version mâle, type de connexion connexion à vis, tension nominal 250 V / 400 V, courant nominal 20 A, couleur de codage / insert de contact noir

dessin technique

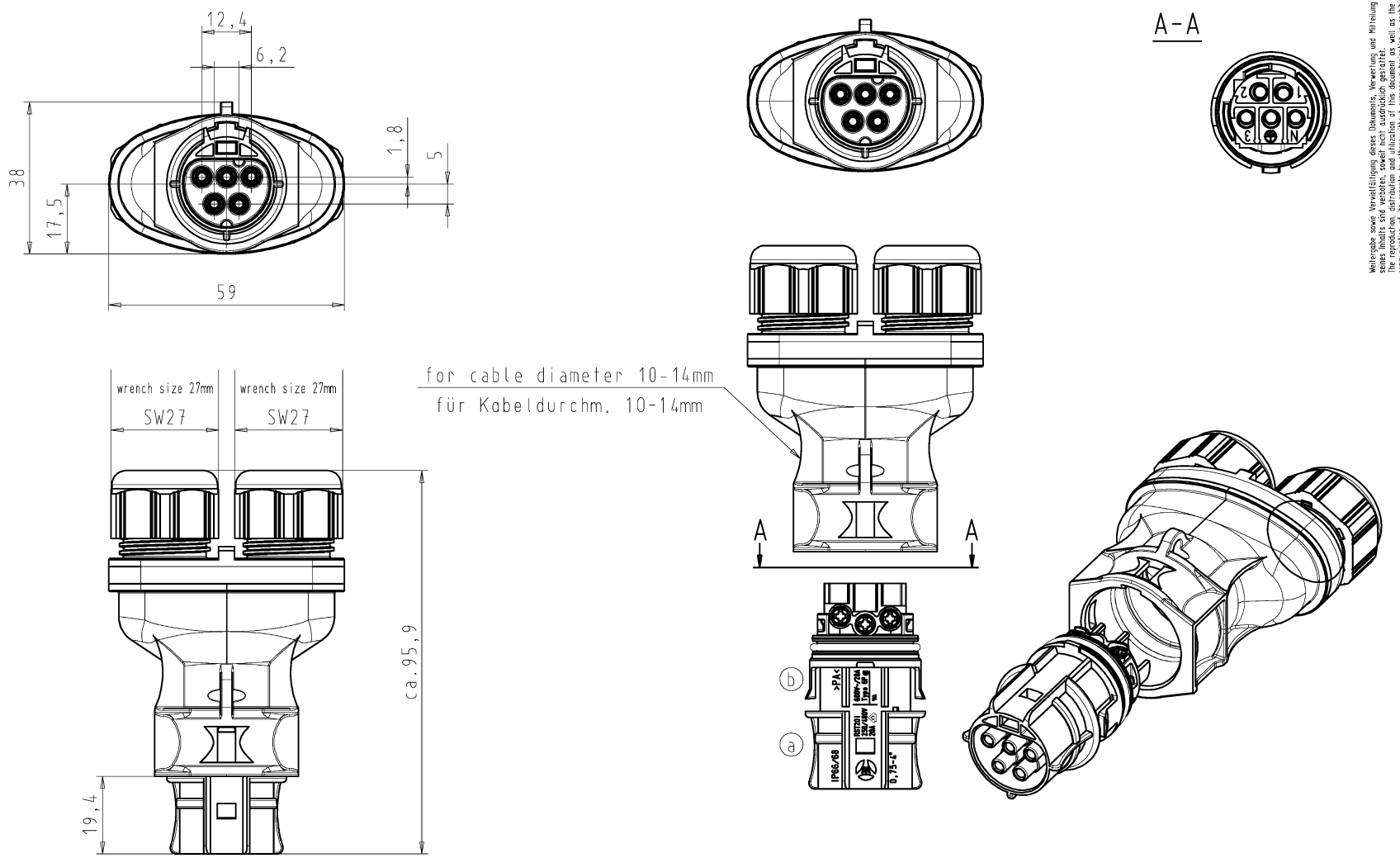

These dimensions will be especially checked at delivery
Only inspection dimensions
With /E marked dimensions are only valid for internal use

Diese Maße werden bei Abnahme besonders geprüft
Ausschließlich Prüfmaße
Mit /E gekennzeichnete Maße sind nur für interne Zwecke gültig

Weitergabe sowie Vervielfältigung dieses Dokuments, Verwertung und Mitteilung seines Inhalts sind verboten, soweit nicht ausdrücklich gestattet.
The reproduction, distribution and utilization of this document as well as the communication of its contents to others without express autorization is prohibited.

Verpackungseinheit: je 100 Stück
packaging unit: per 100

Teile-Nr./ part-nr.	Farbe:/ color:	Type
96.051.4353.1	schwarz, ähnl. RAL 9005/ black, similar to RAL 9005	RST2015S B1 ZRY V SW
96.051.4353.0	lichtgrau, ähnl.RAL 7035/ lightgrey, similar to RAL 7035	RST2015S B1 ZRY V GL

Tolerierung Size ISO 14405Ⓔ/Tolerance system Size ISO 14405Ⓔ.
(This ISO-standard describes the envelope principle. According to the envelope principle the deviations of form and parallelism are limited by the size tolerances).

nein/no ☒ Stoffverbots- und Deklarationsliste nach WN 5020.010 ist einzuhalten. Conformity with Wieland document WN 5020.010 e (list of prohibited / declarable hazardous substances) to be declared!

Freitoleranz nach
General tolerance

CAD - Zeichnung, keine manuellen Änderungen
CAD - drawing, no manual modifications allowed

1.Verwendung: -
First Use:

Blatt: 1 von 1
Sheet: 1 of 1

	/	Werkstoff/Material	2006	Tag/Date	Name	T	Zeichnung Nr./Drawing No.	Index
	/		gezeichnet drawn	03.04.	Kneitz		96.051.4353.0 01K	b
	/	Maßstab/Scale 1:1	geprüft checked	-	-			
	/		Normgepr. Stand. check	-	-		Maße in mm/Dimensions are in mm	
	/	Vol. mm³ Ofl./Surf. mm²	Ersatz für/Replacement for: -					
b	15.12.2014/	wieland www.wieland-electric.com	Type	Benennung/Title				
a	27.01.2011/		siehe Tabelle	BUCHSENTEIL_M_DOPPELZUGENTL				
Index	Datum / Blatt Date / Sheet			female connector with double cord grip Schraubanschluß ohne Drahtschutz/screw-connection without wire protection Standardkodierung 0/standard-keying 0 (250V/400V/20A)				
Änderung/Revision								

960514353001K_2 CADW3029 Schmitt 2014-12-15T10:57:31 1.000

QU-MEE-01/14 -