fiche produit

article n° 96.051.4253.1

connecteur RST20I5S B1 ZRX SW

RST® CLASSIC connecteur, connecteur double, nombre de pôles 5, prise de courant, type de connexion connexion à vis, tension nominal 250 V / 400 V, courant nominal 20 A, diamètre du câble 6 - 10 mm, couleur de codage / insert de contact noir



article n°	96.051.4253.1
EAN	4015573893887
unité de commande	100 pièce(s)

certificats/approbations

données techniques

remarque

remarque	les raccords à vis de tous les RST® conviennent au raccordement de conducteurs non préparés (sans embouts) conformément à la norme EN 60999-1.

général

courant nominal	20 A
tension nominal	250 V / 400 V
tension nominale d'impultion	4 kV
soulagement de la tension	oui
degré de pollution	3
verrouillable	autobloquant (peut être desserré à l'aide d'un outil)
couleur de codage / insert de contact	noir
marquage des pôles	3, N, PE, 2, 1
couleur du boîtier avec décharge de traction	noir
RAL-Nummer Codierung/Kontakteinsatz	9005

données de connexion

diamètre du câble max.	10 mm
diamètre du câble min.	6 mm
section de raccordement solide mm² max.	4 mm²
section de raccordement solide mm² min.	0,75 mm²
section de raccordement multifilaire max.	4 mm²
section de connexion à fils fins mm² min	0,75 mm²
terminaison par pôle	1
section de conducteur souple mini. (mm²)	0,75 mm²
section de connexion toronnée mm² max.	4 mm²
longueur de dégainage	40,5 mm
longueur de la bande de fil	8 mm

version

version	prise de courant

type de connexion	connexion à vis
classe de protection (IP)	IP66/68 (3m;2h) /IP69

matériel

matériau du boîtier	polyamide
sans halogène	oui
matériel de contact	CuZn
résistance au feu	0,515 kWh/St
partie isolante Résistance à la température continue	100 °C
traitement de surface	plaqué argent

dimensions

longueur	95,9 mm
largeur	59 mm
hauteur	38 mm

accessoires

article n°	type	description
99.530.0000.7	bouchon pour connecteur femelle SW	RST20i5/4 Bouchon pour obturer les connecteurs femelles non utilisés, avec languette de fixation, couleur noir
Z5.565.9853.1	bouchon pour connecteur femelle SW	RST20i5/4 Bouchon pour obturer les connecteurs femelles non utilisés, couleur noir
05.564.8653.1	outil de déclenchement manuel RST20i3/i5 SCHWARZ	

modules compatibles

article n°	type	description
96.050.0153.1	distributeur RST20I5B 3P1 F VG SW	RST® CLASSIC distributeur, connexion parallèle, avec option de montage, nombre de pôles 5, tension nominal 250 V / 400 V, courant nominal 20 A, nombre d'entrées 1, nombre de sorties 3, couleur de codage / insert de contact noir
96.052.5053.1	connexion de périphériques RST20I5S S1 M01V SW	RST® CLASSIC connexion de périphériques, standard, droit, M25, nombre de pôles 5, version mâle, type de connexion connexion à vis, tension nominal 250 V / 400 V, courant nominal 20 A, couleur de codage / insert de contact noir
96.052.6153.1	connexion de périphériques RST20I5S S1 M03V SW	RST® CLASSIC connexion de périphériques, modulaire, droit, M16, nombre de pôles 5, version mâle, type de connexion connexion à vis, tension nominal 250 V / 400 V, courant nominal 20 A, couleur de codage / insert de contact noir
96.052.6053.1	connexion de périphériques RST20I5S S1 M00V SW	RST® CLASSIC connexion de périphériques, modulaire, droit, M20, nombre de pôles 5, version mâle, type de connexion connexion à vis, tension nominal 250 V / 400 V, courant nominal 20 A, couleur de codage / insert de contact noir
96.054.6053.1	connexion de périphériques RST20I5S S1 M90V SW	RST® CLASSIC connexion de périphériques, modulaire, avec un angle de 90°, M20, nombre de pôles 5, version mâle, type de connexion connexion à vis, tension nominal 250 V / 400 V, courant nominal 20 A, couleur de codage / insert de contact noir
96.054.6253.1	connexion de périphériques RST20I5S S1 M91V SW	RST® CLASSIC connexion de périphériques, modulaire, avec un angle de 90°, M25, nombre de pôles 5, version mâle, type de connexion connexion à vis, tension nominal 250 V / 400 V, courant nominal 20 A, couleur de codage / insert de contact noir
96.056.6153.1	connexion de périphériques RST20I5S S1 M13V SW	RST® CLASSIC connexion de périphériques, modulaire, avec un angle de 7°, M16, nombre de pôles 5, version mâle, type de connexion connexion à vis, tension nominal 250 V / 400 V, courant nominal 20 A, couleur de codage / insert de contact noir

dessin technique

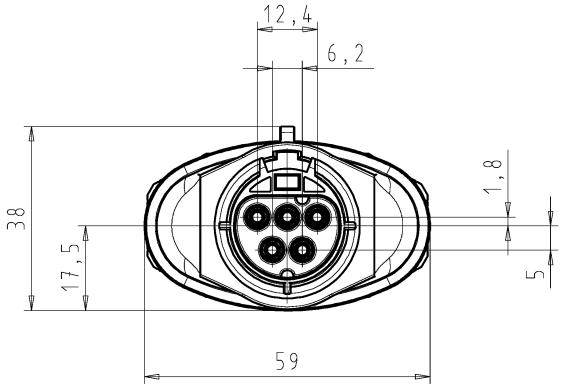

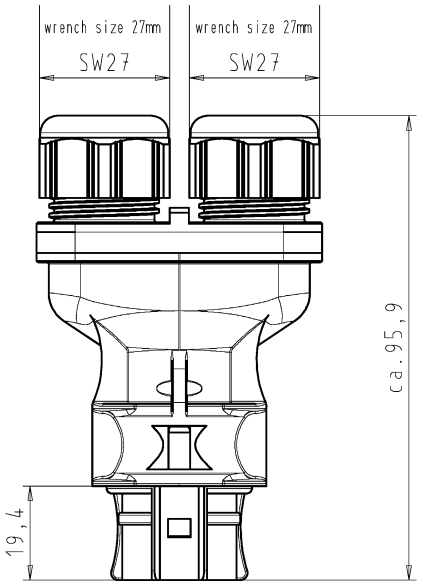

These dimensions will be especially checked at delivery
Only inspection dimensions
With /E marked dimensions are only valid for internal use

Diese Maße werden bei Abnahme besonders geprüft
Ausschließlich Prüfmaße
Mit /E gekennzeichnete Maße sind nur für interne Zwecke gültig

Auslieferungszustand
delivery status

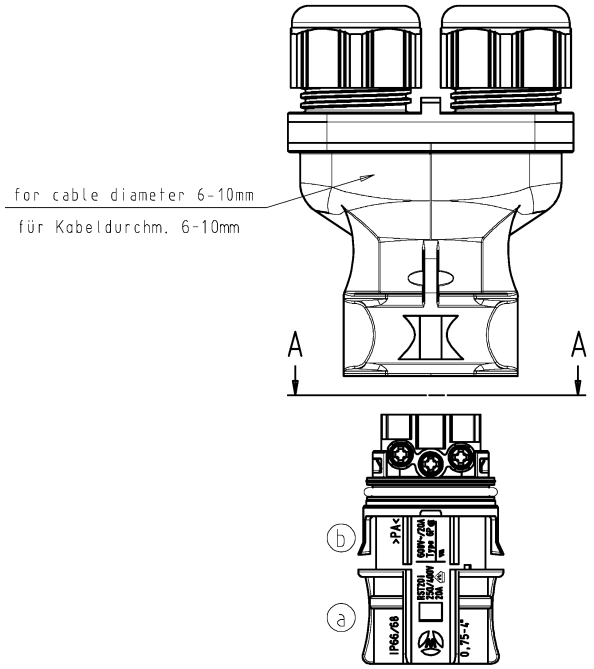

Verpackungseinheit: je 100 Stück
packaging unit: per 100

A-A



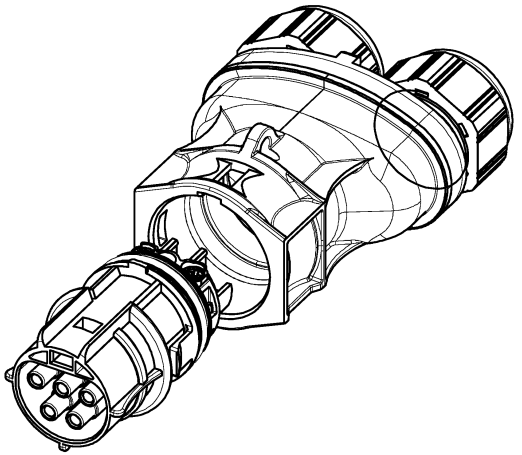

Weitergabe sowie Vervielfältigung dieses Dokuments, Verwertung und Mitteilung seines Inhalts sind verboten, soweit nicht ausdrücklich gestattet. Zuwiderhandlungen verpflichten zu Schadenersatz. Alle Rechte für den Fall der Patenterteilung oder GM-Eintragung vorbehalten. The reproduction, distribution and utilization of this document as well as the communication of its contents to others without express authorization is prohibited.

Tolerierung Size ISO 14405Ⓔ/Tolerance system Size ISO 14405Ⓔ.
(This ISO-standard describes the envelope principle. According to the envelope principle the deviations of form and parallelism are limited by the size tolerances).

nein/no ☒ Stoffverbots- und Deklarationsliste nach WN 5020.010 ist einzuhalten.
Conformity with Wieland document WN 5020.010 e [list of prohibited / declarable hazardous substances] to be declared!

Freitoleranz nach
General tolerance

CAD - Zeichnung, keine manuellen Änderungen
CAD - drawing, no manual modifications allowed

1.Verwendung: -
First Use:

Blatt: 1 von 1
Sheet: 1 of 1

Teile-Nr./ part-nr.	Farbe:/ color:	Type
96.051.4253.1	schwarz, ähnl. RAL 9005/ black, similar to RAL 9005	RST2015S B1 ZRX V SW
96.051.4253.0	lichtgrau, ähnl.RAL 7035/ lightgrey, similar to RAL 7035	RST2015S B1 ZRX V GL

Index	Datum / Blatt Date / Sheet	Änderung/Revision
b	15.12.2014/	
a	27.01.2011/	

Werkstoff/Material

Maßstab/Scale 1:1

Vol. mm³ Ofl./Surf. mm²

	2006	Tag/Date	Name
gezeichnet drawn		09.02.	Kneitz
geprüft checked		-	-
Normgepr. Stand. check		-	-

Ersatz für/Replacement for: -

Zeichnung Nr./Drawing No. T 96.051.4253.0 01K Index b

Maße in mm/Dimensions are in mm

Type

Benennung/Title

BUCHSENTEIL_M_DOPPELZUGENTL

female connector with double cord grip
Schraubanschluß ohne Drahtschutz/screw-connection without wire protection
Standardkodierung D/standard-keying D (250V/400V/20A)

wieland
www.wieland-electric.com